令和6年度　R6－8号

新産業廃棄物最終処分場建設工事

数量計算書

［ 実 施 ］

参考資料

宮城県環境事業公社

数量計算書　目次 (1/2)

１．　数量総括表　・・・・・　4

２．　造成　・・・・・　27

３．　道路

（舗装）　・・・・・　39
（付属施設）　・・・・・　51

４．　遮水　・・・・・　58

５．　地下水集排水施設　・・・・・　71

６．　浸出水集排水施設　・・・・・　77

７．　排水構造物工

（場内排水）　・・・・・　90
（小段排水）　・・・・・　156
（平場排水）　・・・・・　168
（調整槽①）　・・・・・　196

８．　浸出水調整槽①　・・・・・　210

（本体築造工）　・・・・・　216
（軽量盛土工）　・・・・・　229
（仮設土留工）　・・・・・　238

９．　浸出水調整槽②　・・・・・　249

（本体築造工）　・・・・・　253
（地下水集排水工）　・・・・・　284
（仮設道路工）　・・・・・　297

10.　ガス処理設備　・・・・・　305

11.　管路推進

（泥濃式推進）　・・・・・　310
（推進用立坑）　・・・・・　316
（鋼製さや管推進）　・・・・・　326
（鞘管内構造物）　・・・・・　329
（越流堤角型人孔）　・・・・・　335

12.　下水道

（放流管　舗装）　・・・・・　345
（放流管　管渠）　・・・・・　348
（放流管　人孔）　・・・・・　356
（排水管　管渠）　・・・・・　368
（排水管　人孔）　・・・・・　378
（排水管　塩ビ枡）　・・・・・　387

数量計算書　目次 (2/2)

13.　上水道　・・・・・・　390

（配水管）　・・・・・・　393
（給水管）　・・・・・・　409
（井水管）　・・・・・・　427
（分水栓）　・・・・・・　436

14.　防火水槽　・・・・・・　440

15.　洗車設備　・・・・・・　447

16.　トラックスケール　・・・・・・　461

17.　重力式擁壁　・・・・・・　467

18.　門・囲障　・・・・・・　473

19.　外構

（舗装）　・・・・・・　486
（区画線）　・・・・・・　492
（縁石・植栽）　・・・・・・　516
（車輪止ブロック）　・・・・・・　526
（立札・案内板）　・・・・・・　531
（地盤改良）　・・・・・・　539

20.　井戸設備　・・・・・・　545

21.　アクセス道路　・・・・・・　551

（土工）　・・・・・・　552
（法面工）　・・・・・・　563
（擁壁工）　・・・・・・　566
（排水構造物工）　・・・・・・　585
（カルバート工）　・・・・・・　710
（構造物撤去工）　・・・・・・　735
（舗装工）　・・・・・・　762
（防護柵工）　・・・・・・　767
（区画線工）　・・・・・・　785
（道路付属施設工）　・・・・・・　788
（乗入工）　・・・・・・　790
（階段工）　・・・・・・　793

数量総括表

数量総括表（補助対象）

工種・種別・細別	規格	単位	数量	計上	摘要
基盤整備					
敷地造成工	【造成工】				
掘削工					
掘削	土質：土砂 施工方法：片切掘削	m3	24,252.1	24,300	
掘削	土質：土砂 施工方法：ｵｰﾌﾟﾝｶｯﾄ	m3	298,762.5	298,800	225,448.8＋73,313.7
盛土工					
路体（築堤）盛土	施工幅員：2.5m未満	m3	3,414.6	3,400	533.7＋ 2,880.9
路体（築堤）盛土	施工幅員：2.5m以上4.0m未満	m3	3,008.5	3,000	
路体（築堤）盛土	施工幅員：4.0m以上	m3	205,355.1	205,400	132,041.4＋73,313.7
残土処理工					
土砂等運搬	土質：土砂	m3	24,252.1	24,250	
土砂等運搬	土質：土砂	m3	56,605.7	56,610	
残土処理工					
土砂等運搬	土質：土砂	m3	117,712.9	117,710	土工収支表参照
整地	作業区分：残土受入地処理	m3	117,712.9	117,700	―〃―
法面整形工					
法面整形（切土部）	土質：土砂	m2	37,354.0	37,350	
法面整形（盛土部）	法面締固め：無し	m2	31,926.4	31,930	
基盤整備					
遮水工	【遮水工】				
固定工					
固定ｺﾝｸﾘｰﾄ	種別：天端 規格：18-8-40-60%	m	1,528.6	1,529	
固定ｺﾝｸﾘｰﾄ	種別：小段A 規格：18-8-40-60%	m	3,261.8	3,262	
固定ｺﾝｸﾘｰﾄ	種別：小段B 規格：18-8-40-60%	m	2,850.2	2,850	
固定ｺﾝｸﾘｰﾄ	種別：道路A・道路B 規格：18-8-40-60%	m	656.5	657	
遮水工					
保護ﾏｯﾄ	規格：短繊維 厚さ：t=10mm	m2	105,310.6	105,310	
遮水ｼｰﾄ	規格：中弾性 厚さ：t=1.5mm	m2	105,310.6	105,310	
自己修復ｼｰﾄ	規格：ﾍﾞﾝﾄﾅｲﾄ系 厚さ：t=6mm以上	m2	52,672.3	52,670	
遮水工					
遮光性ﾏｯﾄ	規格：遮光性不織布 厚さ：t=10mm	m2	81,774.2	81,770	

数量総括表(補助対象)

工種・種別・細別	規格	単位	数量	計上	摘要
保護ﾏｯﾄ	規格:短繊維 厚さ:t=10mm	m2	86,276.3	86,280	
遮水ｼｰﾄ	規格:中弾性 厚さ:t=1.5mm	m2	168,079.0	168,080	
自己修復ｼｰﾄ	規格:ﾍﾞﾝﾄﾅｲﾄ系 厚さ:t=6mm以上	m2	84,025.3	84,030	
保護土工					
床掘り	土質:土砂	m3	3,357.7	3,400	
埋戻し	土質:流用土	m3	222.7	220	
保護土	規格:山砂 厚さ:t=500mm	m3	22,494.6	22,500	
混合土	規格:ﾍﾞﾝﾄﾅｲﾄ 259kg/m3 厚さ:t=500mm	m3	25,820.0	25,820	
土質改良機	種別:自走式(20t級)	台	1.0	1	
舗装					
舗装工	【場内道路】【外構道路】				場内舗装＋外構舗装
舗装準備工					
掘削	土質:土砂	m3	8,617.4	8,600	4,030.6＋4,586.8
ｱｽﾌｧﾙﾄ舗装工					
下層路盤(車道部)	種類:再生ｸﾗｯｼｬﾗﾝ RC-40 仕上厚:370mm	m2	10,696.6	10,700	3,326.1＋7,370.5
上層路盤(車道部)	種類:再生瀝青安定処理材(40) 仕上厚:60mm	m2	10,696.6	10,700	―〃―
表層(車道部)	種類:再生密粒度ｱｽｺﾝ(20) 舗装厚:50mm	m2	10,696.6	10,700	―〃―
ｱｽﾌｧﾙﾄ舗装工					
下層路盤(車道部)	種類:再生ｸﾗｯｼｬﾗﾝ RC-40 仕上り厚:200mm	m2	10,015.9	10,020	5,214.4＋4,801.5
表層(車道部)	種類:再生密粒度ｱｽｺﾝ(20) 舗装厚:50mm	m2	10,015.9	10,020	―〃―
ｺﾝｸﾘｰﾄ舗装工					
ﾌｨﾙﾀｰ層	種類:ｸｯｼｮﾝ砂 仕上厚:100mm	m2	2,151.7	2,150	2,151.7
上層路盤(車道部)	種類:粒度調整砕石 M-40 仕上厚:250mm	m2	2,151.7	2,150	―〃―
ｺﾝｸﾘｰﾄ舗装	規格:18-8-40-60% 舗装厚:150mm	m2	2,151.7	2,150	―〃―
砕石舗装工					
下層路盤(車道部)	種類:再生ｸﾗｯｼｬﾗﾝ RC-40 仕上り厚:100mm	m2	1,000.0	1,000	1,000.0
防護柵工	【場内道路】				
路側防護柵工					
ｶﾞｰﾄﾞﾚｰﾙ	規格:塗装品 Gr-C-2B	m	287.9	288	
ｶﾞｰﾄﾞﾚｰﾙ	規格:塗装品 Gr-C-4E	m	1,990.6	1,991	

数量総括表（補助対象）

工種・種別・細別	規格	単位	数量	計上	摘要
縁石工	【場内道路】				
縁石工					
歩車道境界ﾌﾞﾛｯｸ	規格：Ｃ種両面Ｒ	m	267.7	268	
地先境界ﾌﾞﾛｯｸ	規格：Ａ種	m	692.5	693	
排水構造物工					
作業土工					地下水＋ 浸出水＋ 場　内 小　段＋ 平　場＋ 槽廻り
床掘り	土質：土砂	m3	22,474.4	22,500	2,098.8＋2,807.0＋14,591.0 ＋930.9＋1,208.6＋　838.1
埋戻し	土質：流用土	m3	419.2	420	7.3＋ 411.9
埋戻し	土質：流用土	m3	13,628.7	13,600	100.6＋11,421.1 ＋482.0＋　955.0＋　670.0
基面整正		m2	5,311.3	5,310	2,177.4＋　0.0＋ 2,429.8 176.0＋　312.7＋　215.4
地下排水工	【地下水集排水】				
地下排水 （幹線 φ300 ｼﾝｸﾞﾙ 有孔管）	管規格：波状管	m	466.8	467	
地下排水 （法先 φ300 ｼﾝｸﾞﾙ 有孔管）	管規格：波状管	m	1,146.9	1,147	
地下排水 （支線 φ200 ｼﾝｸﾞﾙ 有孔管）	管規格：波状管	m	2,418.4	2,418	
地下排水工	【浸出水集排水】				
地下排水 （幹線 φ700 ﾀﾞﾌﾞﾙ 有孔管）	管規格：波状管	m	551.0	551	
地下排水 （幹線 φ600 ﾀﾞﾌﾞﾙ 有孔管）	管規格：波状管	m	178.9	179	
地下排水 （支線 φ300 ﾀﾞﾌﾞﾙ 有孔管）	管規格：波状管	m	2,666.2	2,666	
地下排水 （導水 φ700 ﾀﾞﾌﾞﾙ 無孔管）	管規格：波状管	m	42.8	43	
貫通部防護	種別：区画堤	箇所	2.0	2	
貫通部防護	種別：貯留堰	箇所	1.0	1	
浸出水切替桝 (SM-B1000-L1000-H2200)	規格：24-12-25(20)-55%	箇所	1.0	1	
側溝工	【場内排水】				基礎ｺﾝ／RC-40／調整ｺﾝ (m3/10m当り)
ﾌﾟﾚｷｬｽﾄＵ型側溝	規格：US3-B300-H300	m	196.3	196	(-----／0.460／-----)
ﾌﾟﾚｷｬｽﾄＵ型側溝	規格：US3-B500-H500	m	382.6	383	(-----／0.640／-----)
ﾌﾟﾚｷｬｽﾄＵ型側溝	規格：US3-B500-H600	m	178.1	178	(-----／0.650／-----)
自由勾配側溝	規格：US9-B300-H300	m	91.4	91	(0.255／0.510／0.150)
自由勾配側溝	規格：US9-B300-H400	m	55.9	56	(0.255／0.510／0.311)
自由勾配側溝	規格：US9-B300-H500	m	50.0	50	(0.255／0.510／0.311)
自由勾配側溝	規格：US9-B300-H600	m	52.7	53	(0.265／0.530／0.312)
自由勾配側溝	規格：US9-B300-H700	m	20.0	20	(0.265／0.530／0.315)

数量総括表(補助対象)

工種・種別・細別	規格	単位	数量	計上	摘要
自由勾配側溝	規格:US9-B300-H800	m	18.0	18	(0.265／0.530／0.309)
自由勾配側溝	規格:US9-B300-H900	m	15.2	15	(0.275／0.550／0.342)
自由勾配側溝	規格:US9-B500-H600	m	8.0	8	(0.730／0.730／0.443)
自由勾配側溝	規格:US9-B500-H600 (横断用)	m	5.8	6	(0.820／0.820／0.552)
自由勾配側溝	規格:US9-B500-H700	m	96.7	97	(0.730／0.730／0.036)
自由勾配側溝	規格:US9-B500-H800	m	157.2	157	(0.730／0.730／0.048)
自由勾配側溝	規格:US9-B600-H700	m	32.6	33	(0.840／0.840／0.606)
自由勾配側溝	規格:US9-B600-H800	m	119.2	119	(0.840／0.840／0.044)
自由勾配側溝	規格:US9-B600-H900	m	150.3	150	(0.840／0.840／0.067)
自由勾配側溝	規格:US9-B600-H1000	m	36.0	36	(0.870／0.870／0.624)
自由勾配側溝	規格:US9-B600-H1100	m	6.6	7	(0.870／0.870／0.840)
自由勾配側溝	規格:US9-B800-H800	m	85.3	85	(1.200／1.800／0.813)
自由勾配側溝	規格:US9-B800-H900	m	95.7	96	(1.200／1.800／0.080)
自由勾配側溝	規格:US9-B800-H1000	m	126.3	126	(1.200／1.800／0.084)
自由勾配側溝	規格:US9-B800-H1100	m	158.1	158	(1.200／1.800／0.081)
自由勾配側溝	規格:US9-B800-H1200	m	74.46	74	(1.200／1.800／0.091)
自由勾配側溝	規格:US9-B800-H1300	m	48.0	48	(1.200／1.800／0.821)
自由勾配側溝	規格:US9-B800-H1400	m	48.0	48	(1.200／1.800／0.840)
自由勾配側溝	規格:US9-B800-H1500	m	144.2	144	(1.200／1.800／0.060)
自由勾配側溝	規格:US9-B800-H1600	m	10.2	10	(1.200／1.800／1.008)
自由勾配側溝	規格:US9-B900-H900	m	24.0	24	(1.950／1.950／0.810)
自由勾配側溝	規格:US9-B900-H1000	m	34.0	34	(1.950／1.950／0.932)
自由勾配側溝	規格:US9-B900-H1100	m	34.0	34	(1.950／1.950／0.927)
自由勾配側溝	規格:US9-B900-H1200	m	34.0	34	(1.950／1.950／0.923)
自由勾配側溝	規格:US9-B900-H1300	m	34.0	34	(1.950／1.950／0.914)
自由勾配側溝	規格:US9-B900-H1400	m	2.8	3	(1.950／1.950／1.319)
自由勾配側溝	規格:US9-B1000-H1400	m	32.0	32	(2.100／2.100／1.035)
自由勾配側溝	規格:US9-B1000-H1500	m	34.0	34	(2.100／2.100／1.035)
自由勾配側溝	規格:US9-B1000-H1600	m	26.4	26	(2.100／2.100／1.115)
自由勾配側溝	規格:US9-B1000-H1700 (横断用)	m	11.2	11	(2.100／2.100／0.107)
端部ｺﾝｸﾘｰﾄ	ｺﾝｸﾘｰﾄ規格:18-8-40-60%	箇所	1.0	1	

数量総括表(補助対象)

工種・種別・細別	規格	単位	数量	計上	摘要
管渠工	【場内排水】				
地下排水	管規格:高密度ﾎﾟﾘｴﾁﾚﾝ管 管径:φ800	m	138.7	139	
集水桝・ﾏﾝﾎｰﾙ工	【場内排水】				
現場打ち集水桝 (SM-B 800-L 800-H 800)	規格:18-8-40-60% 蓋版:ｸﾞﾚｰﾁﾝｸﾞ T-25	箇所	2.0	2	(0.638 m3/基)
現場打ち集水桝 (SM-B 900-L 900-H 900)	規格:18-8-40-60% 蓋版:ｸﾞﾚｰﾁﾝｸﾞ T-25	箇所	1.0	1	(0.783 m3/基)
現場打ち集水桝 (SM-B 900-L 900-H1000)	規格:18-8-40-60% 蓋版:ｸﾞﾚｰﾁﾝｸﾞ T-25	箇所	1.0	1	(0.846 m3/基)
現場打ち集水桝 (SM-B1100-L1100-H1100)	規格:18-8-40-60% 蓋版:ｸﾞﾚｰﾁﾝｸﾞ T-25	箇所	1.0	1	(1.594 m3/基)
現場打ち集水桝 (SM-B1100-L1100-H1400)	規格:18-8-40-60% 蓋版:ｸﾞﾚｰﾁﾝｸﾞ T-25	箇所	1.0	1	(足掛金物3個) (1.906 m3/基)
現場打ち集水桝 (SM-B1200-L1200-H1200)	規格:18-8-40-60% 蓋版:ｸﾞﾚｰﾁﾝｸﾞ T-25	箇所	1.0	1	(足掛金物2個) (1.856 m3/基)
現場打ち集水桝 (SM-B1300-L1300-H1700)	規格:18-8-40-60% 蓋版:ｸﾞﾚｰﾁﾝｸﾞ T-25	箇所	1.0	1	(足掛金物4個) (2.618 m3/基)
現場打ち集水桝 (SM-B1300-L1300-H2000)	規格:18-8-40-60% 蓋版:ｸﾞﾚｰﾁﾝｸﾞ T-25	箇所	3.0	3	(足掛金物5個) (2.978 m3/基)
現場打ち集水桝 (SM-B1300-L1300-H2100)	規格:18-8-40-60% 蓋版:ｸﾞﾚｰﾁﾝｸﾞ T-25	箇所	1.0	1	(足掛金物5個) (3.098 m3/基)
排水工	【小段排水】				
地下排水 (φ300 ﾀﾞﾌﾞﾙ 無孔管)	管規格:波状管	m	107.0	107	
地下排水 (φ400 ﾀﾞﾌﾞﾙ 無孔管)	管規格:波状管	m	46.6	47	
現場打ち集水桝 (SM-B1700-L700)	規格:18-8-40-60%	箇所	7.0	7	
貫通部防護	種別:東側	箇所	1.0	1	
貫通部防護	種別:西側	箇所	1.0	1	
側溝工	【平場排水】				基礎ｺﾝ／RC-40／調整ｺﾝ (m3/10m当り)
自由勾配側溝	規格:US9-B300-H300	m	82.9	83	(0.255／0.510／0.348)
自由勾配側溝	規格:US9-B300-H300 (横断用)	m	7.2	7	(0.300／0.600／0.258)
自由勾配側溝	規格:US9-B300-H400	m	35.0	35	(0.255／0.510／0.308)
自由勾配側溝	規格:US9-B400-H400	m	45.7	46	(0.305／0.610／0.490)
自由勾配側溝	規格:US9-B400-H400 (横断用)	m	19.8	20	(0.350／0.700／0.322)
自由勾配側溝	規格:US9-B400-H500	m	34.0	34	(0.305／0.610／0.414)
自由勾配側溝	規格:US9-B400-H500 (横断用)	m	32.0	32	(0.350／0.700／0.412)
自由勾配側溝	規格:US9-B400-H600	m	34.0	34	(0.315／0.630／0.406)
自由勾配側溝	規格:US9-B400-H600 (横断用)	m	34.0	34	(0.350／0.700／0.414)
自由勾配側溝	規格:US9-B400-H700	m	32.0	32	(0.315／0.630／0.408)
自由勾配側溝	規格:US9-B400-H700 (横断用)	m	34.0	34	(0.350／0.700／0.404)
自由勾配側溝	規格:US9-B400-H800	m	30.7	31	(0.315／0.630／0.432)

数量総括表（補助対象）

工種・種別・細別	規格	単位	数量	計上	摘要
自由勾配側溝	規格:US9-B500-H900	m	8.8	9	(0.750／0.750／0.533)
自由勾配側溝	規格:US9-B500-H900 (横断用)	m	14.2	14	(0.820／0.820／0.358)
自由勾配側溝	規格:US9-B600-H900	m	4.0	4	(0.840／0.840／0.354)
自由勾配側溝	規格:US9-B600-H1000	m	31.9	32	(0.870／0.870／0.633)
集水桝･ﾏﾝﾎｰﾙ工	【平場排水】				
現場打ち集水桝 (SM-B500-L500-H 600)	規格:18-8-40-60% 蓋版:ｸﾞﾚｰﾁﾝｸﾞ T-25	箇所	2.0	2	(0.330 m3/基)
現場打ち集水桝 (SM-B600-L600-H1200)	規格:18-8-40-60% 蓋版:ｸﾞﾚｰﾁﾝｸﾞ T-25	箇所	2.0	2	(足掛金物2個) (0.968 m3/基)
現場打ち集水桝 (SM-B700-L700-H1200)	規格:18-8-40-60% 蓋版:ｸﾞﾚｰﾁﾝｸﾞ T-25	箇所	2.0	2	(足掛金物2個) (1.106 m3/基)
側溝工	【調整槽①】				基礎ｺﾝ／RC-40／調整ｺﾝ (m3/10m当り)
自由勾配側溝	規格:US9-B400-H400	m	125.5	126	(0.305／0.610／0.490)
自由勾配側溝	規格:US9-B400-H500	m	72.0	72	(0.305／0.610／0.403)
自由勾配側溝	規格:US9-B400-H600	m	74.3	74	(0.315／0.630／0.403)
自由勾配側溝	規格:US9-B400-H700	m	38.47	38	(0.315／0.630／0.400)
自由勾配側溝	規格:US9-B400-H800	m	31.5	32	(0.315／0.630／0.378)
自由勾配側溝	規格:US9-B400-H800 (横断用)	m	4.0	4	(0.350／0.700／0.578)
地下排水工	【調整槽①】				
地下排水	管規格:硬質塩化ﾋﾞﾆﾙ管 管径:φ500	m	20.7	21	直管:18.7m 曲管: 2.0m(2個)
ﾌﾗｯﾌﾟｹﾞｰﾄ	規格:塩ﾋﾞ製 管径:φ500	基	1.0	1	
集水桝･ﾏﾝﾎｰﾙ工	【調整槽①】				
現場打ち集水桝 (SM-B700-L700-H1200)	規格:18-8-40-60% 蓋版:ｸﾞﾚｰﾁﾝｸﾞ T-25	箇所	1.0	1	(0.762 m3/基)
施設整備					
雨水排水設備工	【浸出水調整槽①】				
作業土工					
床掘り(掘削)	土質:土砂	m3	83,523.7	83,500	
床掘り(掘削)	土質:土砂	m3	83,523.7	83,500	
埋戻し	土質:流用土	m3	17,287.4	17,300	
基面整正		m2	4,416.9	4,420	
土砂等運搬	土質:土砂	m3	64,315.5	64,320	83,523.7-17,287.4÷0.9
整地	作業区分:残土受入地処理	m3	64,315.5	64,300	―〃―
掘削機械搬出	種別:ｸﾛｰﾗｸﾚｰﾝ	式	1.0	1	

数量総括表(補助対象)

工種・種別・細別	規格	単位	数量	計上	摘要
貯留施設工					
浸出水調整槽	種別:調整槽①	式	1.0	1	
軽量盛土	規格:D-16・D-20 EDB-16・EDB-20	m3	14,353.8	14,350	
防草ｼｰﾄ	目付量:300g/m2 厚さ:t=1.0mm	m2	6,222.5	6,220	
仮設工	【浸出水調整槽①】				137.297 t
工事用道路工					
敷鉄板	規格:22×1,524×6,096 作業区分:設置・撤去	m2	795.0	795	137.297 t
土留・仮締切工					
鋼矢板	鋼矢板型式:IVw型 鋼矢板長さ:20.0m	枚	484.0	484	ｺｰﾅｰ部継手加工：9枚 圧入機据付解体：2台
切梁・腹起し	腹起し型式:H-300	t	285.06	285.1	
ｸﾞﾗｳﾝﾄﾞｱﾝｶｰ	規格:SWPR7B φ12.7	箇所	378.0	378	
土留・仮締切工					
地山補強土壁	ﾊﾟﾈﾙ寸法:1200×1800×120	m2	562.6	563	
雨水排水設備工	【浸出水調整槽②】				
作業土工					調整槽②＋集排水＋仮設道路
床掘り(掘削)	土質:土砂	m3	29,548.2	29,500	21,655.6＋ 57.0＋7,835.6
埋戻し	土質:流用土	m3	7,709.3	7,700	7,709.3
埋戻し	土質:流用土	m3	7,907.5	7,900	7,907.5
埋戻し	土質:流用土	m3	26.4	30	26.4
基面整正		m2	2,555.0	2,560	2,395.6＋159.4
法面整形	土質:砂質土及び粘性土	m2	3,812.5	3,810	2,327.5 ＋1,485.0
砕石舗装	規格:再生ｸﾗｯｼｬﾗﾝ RC-40 敷厚:100mm	m2	421.4	420	
貯留施設工					
浸出水調整槽	種別:調整槽②	式	1.0	1	
現場打階段	規格:18-8-40-60%	箇所	2.0	2	階段工①②
地下排水工					
地下排水 (Ⅰ区間 φ200 ﾀﾞﾌﾞﾙ 有孔管)	管規格:波状管	m	190.0	190	
地下排水 (Ⅱ区間 φ200 ﾀﾞﾌﾞﾙ 無孔管)	管規格:波状管	m	8.1	8	
地下排水 (Ⅲ区間 φ200 ﾀﾞﾌﾞﾙ 無孔管)	管規格:波状管	m	18.3	18	
地下排水 (Ⅳ区間 φ200 ﾀﾞﾌﾞﾙ 無孔管)	管規格:波状管	m	20.1	20	
地下排水 (Ⅳ区間 φ200 ﾀﾞﾌﾞﾙ 無孔管)	管規格:波状管	m	41.2	41	

数量総括表(補助対象)

工種・種別・細別	規格	単位	数量	計上	摘要
管理施設整備工	【ｶﾞｽ処理設備】				
ごみ施設工					
竪型ｶﾞｽ抜き管	規格:高密度ﾎﾟﾘｴﾁﾚﾝ管 管径:φ1000・φ300	箇所	35.0	35	
法面ｶﾞｽ抜き管	規格:高密度ﾎﾟﾘｴﾁﾚﾝ管 管径:φ200	m	2,094.4	2,094	
給水設備工	【上水道】				
給水管路工					
埋戻し	土質:洗砂	m3	93.4	90	(土工収支上未考慮)
給水管 (配水管)	種類:水道用硬質塩ﾋﾞ管 管径:φ50mm	m	57.7	58	
給水管 (配水管)	種類:水道用硬質塩ﾋﾞ管 管径:φ75mm	m	1,183.6	1,184	
管理施設整備工	【飛散防止】				
柵工					
床掘り	土質:土砂	m3	2,267.8	2,300	
埋戻し	土質:流用土	m3	2,161.2	2,200	
基面整正		m2	197.9	200	
飛散防止柵	支柱柵高:3m 支柱間隔:2m	m	1,522.0	1,522	
管理施設整備工	【管理棟基礎】				
地盤改良工					
床掘り(掘削)	土質:土砂	m3	20,446.1	20,400	
安定処理	固化材:ｾﾒﾝﾄ系 添加量:50kg/m3	m2	2,159.6	2,160	
埋戻し	土質:流用土	m3	18,938.5	18,900	
管路					
管渠工 (中大口径推進)	【堰堤部】				5.870 t
泥濃式推進工					
推進用鉄筋ｺﾝｸﾘｰﾄ管	区分:元押,規格:HP 管径:φ1800	m	113.0	113	
裏込め	裏込材種類:混合済	m	113.0	113	
管目地	目地材規格:ﾓﾙﾀﾙ	箇所	46.0	46	
鉄筋ｺﾝｸﾘｰﾄ管	規格:HP,管径:φ1800 支給の有無:無	m	1.7	2	
発生土処理		m3	417.7	420	
泥水運搬処理	運搬距離:	m3	209.1	209	
仮設備工(泥濃)					
支圧壁	区分:設置・撤去	箇所	1.0	1	

数量総括表(補助対象)

工種・種別・細別	規格	単位	数量	計上	摘要
坑口	発進又は到達:発進・到達	箇所	2.0	2	
鏡切り	土留め形式:鋼矢板	箇所	2.0	2	
推進用機器据付撤去	区分:据付・撤去	箇所	1.0	1	
掘進機用受台	区分:発進・引上	箇所	2.0	2	4.380 t 1.490 t
掘進機据付	区分:据付・搬出	台	1.0	1	
仮設備工(設備)					
通信配線設備		箇所	1.0	1	
換気設備		箇所	1.0	1	
送排泥設備		箇所	1.0	1	
注入設備		箇所	1.0	1	
足場		掛m2	22.1	20	
推進用水替		式	1.0	1	
立坑工	【堰堤部】				57.729 t 30.000 t
管路土工					
仮設盛土	区分:流用土盛土・掘削	m3	6,519.3	6,500	(土工収支上未考慮) (搬出費は別途計上)
管路掘削		m3	383.1	380	221.8+161.3
管路掘削		m3	101.8	100	18.5+ 83.3
管路埋戻		m3	456.6	460	223.8+232.8
補助地盤改良工					
薬液注入	改良範囲:5.62m 注入材料:溶液型無機系	本	58.0	58	37 + 21
土留工					44.531 t
鋼矢板	型式:Ⅲ型,鋼矢板長:9.5m 打込長:9.5m,引抜長:9.5m	枚	57.0	57	9.5 m 32.490 t
鋼矢板	型式:Ⅲ型,鋼矢板長:9.5m 打込長:9.5m,引抜長:3.0m	枚	7.0	7	
切梁・腹起し		t	12.436	12.4	(9.870) t 12.041 t
底盤ｺﾝｸﾘｰﾄ		箇所	1.0	1	ｺﾝｸﾘ: 5.5m3 砕石:37.0m2
土留工					43.198 t
鋼矢板	型式:Ⅲ型, 鋼矢板長:12.5m 打込長:12.5m,引抜長:12.5m	枚	40.0	40	12.5 m 30.000 t
切梁・腹起し		t	13.631	13.6	(10.818) t 13.198 t
底盤ｺﾝｸﾘｰﾄ		箇所	1.0	1	ｺﾝｸﾘ: 4.0m3 砕石:26.9m2
管渠工 (小口径推進)	【越流堤】				
鋼製さや管ﾎﾞｰﾘﾝｸﾞ工 (一重ｹｰｼﾝｸﾞ)					

数量総括表(補助対象)

工種・種別・細別	規格	単位	数量	計上	摘要
推進用鋼管	規格:STK400 管径:φ600	m	23.2	23	
挿入用塩ﾋﾞ管	規格:高密度ﾎﾟﾘｴﾁﾚﾝ管(ﾀﾞﾌﾞﾙ) 管径:φ400	m	23.2	23	
中込注入	規格:ｾﾒﾝﾄﾍﾞﾝﾄﾅｲﾄ	m3	2.49	2	
発生土処理	汚泥,運搬距離:60km以下	m3	6.8	7	φ609.6^2×π/4×23.15m
仮設備工(小口径)					
坑口(小口径)	発進又は到達:発進	箇所	1.0	1	
推進設備等設置撤去	設置・撤去の別:据付・撤去	箇所	1.0	1	
鏡切り	土留:地山補強土壁	箇所	1.0	1	
中込め注入設備工	規格:鋼製さや管	箇所	1.0	1	
立坑基礎	砕石:再生ｸﾗｯｼｬﾗﾝ t=150mm ｺﾝｸﾘ:18-8-40-60% t=250mm	箇所	1.0	1	砕石:7.5m2,ｺﾝｸﾘ:1.9m3 型枠:2.1m2,掘削:1.1m3
推進用水替		式	1.0	1	
管渠工 (開削)	【鞘管内】				
管布設工					
ﾎﾟﾘｴﾁﾚﾝ管	規格:高耐圧ﾎﾟﾘｴﾁﾚﾝ管(ﾊｳｴﾙ) 管径:φ800	m	115.4	115	
ﾎﾟﾘｴﾁﾚﾝ管	規格:高密度ﾎﾟﾘｴﾁﾚﾝ管(ﾀﾞﾌﾞﾙ) 管径:φ400	m	115.4	115	
ﾎﾟﾘｴﾁﾚﾝ管	規格:高密度ﾎﾟﾘｴﾁﾚﾝ管(ｼﾝｸﾞﾙ) 管径:φ300	m	115.4	115	
管布設工					
ﾎﾟﾘｴﾁﾚﾝ管	規格:高耐圧ﾎﾟﾘｴﾁﾚﾝ管(ﾊｳｴﾙ) 管径:φ800	m	21.8	22	
ﾎﾟﾘｴﾁﾚﾝ管	規格:高密度ﾎﾟﾘｴﾁﾚﾝ管(ﾀﾞﾌﾞﾙ) 管径:φ400	m	41.1	41	
ﾎﾟﾘｴﾁﾚﾝ管	規格:高密度ﾎﾟﾘｴﾁﾚﾝ管(ｼﾝｸﾞﾙ) 管径:φ300	m	15.0	15	
管路土工					
管路埋戻	土質:流動化処理土	m3	197.3	200	
特殊ﾏﾝﾎｰﾙ工	【越流堤】				
躯体工					
角型人孔	寸法:1000×1000×3300	箇所	1.0	1	
仮設工	【越流堤】				
土留・仮締切工					
土のう	規格:通常型	袋	98.0	98	
交通管理工					
交通誘導警備員		式	1.0	1	R7.4 ～ R9.12

数量総括表(補助対象)

工種・種別・細別	規格	単位	数量	計上	摘要
共通仮設					
共通仮設費					
運搬費					
建設機械運搬費	種別:硬質地盤用圧入機	台	2.0	2	
重建設機械 分解組立輸送費	種別:ﾊﾞｯｸﾎｳ1.0～1.4m3級 ｸﾗﾑｼｪﾙ0.4～0.6m3級	回	9.0	9	
重建設機械 分解組立輸送費	種別:ﾌﾞﾙﾄﾞｰｻﾞ21～44t級	回	4.0	4	
重建設機械 分解組立輸送費	種別:ｸﾛｰﾗｸﾚｰﾝ35～ 80t吊	回	1.0	1	
重建設機械 分解組立輸送費	種別:ｸﾛｰﾗｸﾚｰﾝ80～150t吊	回	1.0	1	
仮設材運搬費	製品長:12m以内	t	200.9	201	敷鉄板＋推進＋鋼矢板 137.30＋5.87＋57.73
仮設材運搬費	製品長:12m～15m	t	30.0	30	鋼矢板(12.5m) 30.00
技術管理費					
土質等試験費	種別:六価ｸﾛﾑ溶出試験	箇所	2.0	2	調整槽②ｿｲﾙｾﾒﾝﾄ 管理棟基礎地盤改良

数量総括表(補助対象外)

工種・種別・細別	規格	単位	数量	計上	摘要
施設整備					
園路広場整備工	【下水道】				
舗装版撤去工					
舗装版切断	種別:ｱｽﾌｧﾙﾄ舗装版 舗装版厚:15cm以下	m	1,207.8	1,210	
舗装版破砕	種別:ｱｽﾌｧﾙﾄ舗装版 舗装版厚:15cm以下	m2	694.5	690	
殻運搬	殻種別:ｱｽﾌｧﾙﾄ殻	m3	76.4	76	
殻処分	殻種別:ｱｽﾌｧﾙﾄ殻	m3	76.4	76	
ｱｽﾌｧﾙﾄ舗装工					
表層	種類:再生密粒度ｱｽｺﾝ(20) 舗装厚:50mm	m2	694.5	694	
上層路盤	種類:再生瀝青安定処理材(40) 舗装厚:60mm	m2	694.5	694	
下層路盤	種類:再生ｸﾗｯｼｬﾗﾝ RC-40 仕上り厚:370mm	m2	694.5	694	
汚水排水設備工	【下水道】				14.600 t
作業土工					
床掘り	土質:土砂	m3	1,965.8	2,000	作業土工集計表参照
床掘り	土質:土砂	m3	187.6	190	―〃― (ﾏﾝﾎｰﾙﾎﾟﾝﾌﾟ)
埋戻し	土質:良質土(流用土)	m3	1,560.0	1,600	―〃―
埋戻し	土質:良質土(流用土)	m3	184.5	180	―〃― (ﾏﾝﾎｰﾙﾎﾟﾝﾌﾟ)
土砂等運搬	土質:土砂	m3	215.1	220	―〃―
整地	区分:残土受入地処理	m3	215.1	220	―〃―
管渠工					
公園管渠 (放流管)	管種類:VU 管径:φ200	m	1,215.7	1,216	
公園管渠 (排水管)	管種類:VU 管径:φ100	m	106.3	106	
公園管渠 (圧送管)	管種類:VP 管径:φ75	m	71.3	71	
汚水桝・ﾏﾝﾎｰﾙ工					
塩ﾋﾞ製排水桝	規格:VUφ200 蓋種類:T-25	箇所	6.0	6	
ﾌﾟﾚｷｬｽﾄﾏﾝﾎｰﾙ	ﾏﾝﾎｰﾙ規格:0号 蓋種類:T-25	箇所	6.0	6	(放流＋排水) 1＋5
ﾌﾟﾚｷｬｽﾄﾏﾝﾎｰﾙ	ﾏﾝﾎｰﾙ規格:1号 蓋種類:T-25	箇所	25.0	25	24＋1
外副管	副管径:φ150	箇所	6.0	6	
ﾏﾝﾎｰﾙﾎﾟﾝﾌﾟ	管径:φ50 出力:0.75kw	箇所	1.0	1	
土留工					
建込簡易土留	掘削深:2.0m以下	m	92.2	92	(放流＋排水) 53.9＋38.3
建込簡易土留	掘削深:2.5m以下	m	195.2	195	14.600 t

数量総括表(補助対象外)

工種・種別・細別	規格	単位	数量	計上	摘要
建込簡易土留	掘削深:3.0m以下	m	2.9	3	
給水設備工	【上水道】				
作業土工					
床掘り	土質:土砂	m3	145.5	150	
埋戻し	土質:洗砂	m3	90.3	90	
埋戻し	土質:良質土(流用土)	m3	55.0	60	
土砂等運搬	土質:土砂	m3	84.4	80	145.5−55.0÷0.9
整地	区分:残土受入地処理	m3	84.4	80	—〃—
給水管路工	(配水管)				
給水管 (配水管)	種類:水道用硬質塩ﾋﾞ管 管径:φ75mm	m	33.7	34	
給水管路工	(給水管)				
給水管 (給水管)	種類:水道用硬質塩ﾋﾞ管 管径:φ50mm	m	40.3	40	
給水管 (給水管)	種類:水道用硬質塩ﾋﾞ管 管径:φ30mm	m	55.3	55	
給水管 (給水管)	種類:水道用硬質塩ﾋﾞ管 管径:φ25mm	m	52.6	53	
給水管 (給水管)	種類:水道用硬質塩ﾋﾞ管 管径:φ20mm	m	165.7	166	28.8+136.9
給水管路工	(井水管)				
給水管 (井水管)	種類:水道用硬質塩ﾋﾞ管 管径:φ75mm	m	12.5	13	
給水管 (井水管)	種類:水道用硬質塩ﾋﾞ管 管径:φ20mm	m	295.5	296	
水栓類取付工					
分水栓	種類:ｻﾄﾞﾙ分水栓 規格:φ50×20～25mm･φ75×20mm	基	5.0	5	
止水栓	種類:止水栓筐共 管径:φ20mm用	個	5.0	5	
散水栓	種類:散水栓筐共 管径:φ20mm用	基	4.0	4	
量水器	種類:量水器筐 管径:φ20mm用	基	1.0	1	
園路広場整備工	【施設土工】				
作業土工					
床掘り	土質:土砂	m3	3,872.1	3,900	
埋戻し	土質:流用土	m3	522.1	520	
埋戻し	土質:流用土	m3	2,533.8	2,500	
基面整正		m2	593.0	590	
土砂等運搬	土質:土砂	m3	476.7	480	土工収支表参照
整地	区分:残土受入地処理	m3	476.7	480	—〃—
給水設備工	【防火水槽】				

数量総括表(補助対象外)

工種・種別・細別	規格	単位	数量	計上	摘要
貯水施設工					
貯水施設	種類:防火水槽・標識	箇所	1.0	1	
ｻｰﾋﾞｽ施設整備工	【洗車設備】				
洗い場工					
洗車設備	ｺﾝｸﾘｰﾄ規格:18-8-40-60% 放流管:VUφ150	箇所	1.0	1	
電気設備工	【ﾄﾗｯｸｽｹｰﾙ】				
計量設備工					
ﾄﾗｯｸｽｹｰﾙ	最大秤量:40t,目量:10kg	箇所	2.0	2	
擁壁工	【重力式擁壁】				
場所打擁壁工					
法面緑化	種別:法面整形・種子散布	m2	787.0	790	
重力式擁壁	高さ:2m 規格:18-8-40-60%	m3	295.0	295	
管理施設整備工	【門・囲障】				
柵工					
立入防止柵	支柱柵高:1.8m 支柱間隔:2.0m	m	562.8	563	
立入防止柵	支柱柵高:1.5m 支柱間隔:2.0m	m	276.2	276	
鉄板塀	柵高:2.0m	m	66.0	66	
目隠しﾌｪﾝｽ	柵高:1.8m	基	1.0	1	
門扉	門扉種別:片開き 高さ:1.8m,幅: 1.0m	基	1.0	1	
門扉	門扉種別:両開き 高さ:1.8m,幅: 4.0m	基	2.0	2	
門扉	門扉種別:両開き 高さ:1.8m,幅: 8.0m	基	1.0	1	
門扉	門扉種別:引戸式 高さ:1.8m,幅: 8.0m	基	1.0	1	
門扉	門扉種別:引戸式 高さ:1.8m,幅:15.0m	基	1.0	1	
園路広場整備工	【外構】				
区画線工					
ﾍﾟｲﾝﾄ式区画線	規格・仕様区分:実線　15cm 塗料規格:常温	m	994.1	990	827.2＋166.9
ﾍﾟｲﾝﾄ式区画線	規格・仕様区分:破線　15cm 塗料規格:常温	m	236.4	240	
区画線工					
溶融式区画線	規格・仕様区分:実線　15cm 塗布厚:厚1.0mm	m	721.6	720	52.3＋669.3
溶融式区画線	規格・仕様区分:破線　15cm 塗布厚:厚1.0mm	m	65.6	66	
溶融式区画線	規格・仕様区分:破線　30cm 塗布厚:厚1.0mm	m	54.8	55	
溶融式区画線	規格・仕様区分:ｾﾞﾌﾞﾗ 15cm 塗布厚:厚1.0mm	m	412.2	410	

数量総括表(補助対象外)

工種・種別・細別	規格	単位	数量	計上	摘要
溶融式区画線	規格･仕様区分:ｾﾞﾌﾞﾗ 30cm 塗布厚:厚1.0mm	m	46.9	47	
溶融式区画線	規格･仕様区分:ｾﾞﾌﾞﾗ 45cm 塗布厚:厚1.0mm	m	60.0	60	
溶融式区画線	規格･仕様区分:矢印･記号･文字 塗布厚:厚1.0mm	m	381.2	380	
園路縁石工					
薄層ｶﾗｰ舗装	舗装色:赤色 種類:樹脂系すべり止め舗装	m2	447.7	448	
薄層ｶﾗｰ舗装	舗装色:黄色 種類:樹脂系すべり止め舗装	m2	416.9	417	
薄層ｶﾗｰ舗装	舗装色:青色 種類:樹脂系すべり止め舗装	m2	791.47	791	
植樹ﾌﾞﾛｯｸ工					
ｺﾝｸﾘｰﾄ縁石	規格:Ｃ種片面Ｒ	m	42.8	43	
ｺﾝｸﾘｰﾄ縁石	規格:Ｃ種両面Ｒ	m	64.6	65	
植樹ﾌﾞﾛｯｸ	規格:150×180×900	(箇所) m	(1.0) 122.9	123	
園路縁石工					
車輪止ﾌﾞﾛｯｸ	規格:115×190×600	箇所	62.0	62	ﾌﾞﾛｯｸ:2個×0.6m＝1.2m ｱﾝｶｰ :2個×2本 ＝4本
ｻｲﾝ施設工					
許可標識	種別:最終処分場 寸法:W1100×H1600	基	2.0	2	
許可標識	種別:林地開発許可 寸法:W1100×H1600	基	1.0	1	
案内標識	種別:搬入経路案内 寸法:W1500×H1000	基	1.0	1	
立入禁止看板	種別:防災調整池内 寸法:W 600×H 900	基	1.0	1	
管理施設整備工	【井戸ﾎﾟﾝﾌﾟ】				
井戸工					
井戸設備	作業区分:さく井,受水槽	箇所	1.0	1	
管理施設整備工	【井戸ﾎﾟﾝﾌﾟ】				
ごみ施設工					
沈下板	作業区分:設置	基	2.0	2	
植栽					
植栽工	【外構】				
中低木植栽工					
中低木植栽	種類:ﾂﾂｼﾞ 樹高:1.0m,枝張:0.5m	(箇所) 本	(2.0) 28.0	28	12本＋16本＝28本 黒土: 0.6＋0.8＝1.4m3
中低木植栽	種類:ﾏｻｷ 樹高:1.5m,枝張:0.4m	(箇所) 本	(1.0) 116.0	116	支柱:60－2＝58m 黒土:15.2m3
地被類植栽工					
張芝	種類:天然芝 規格:野芝	(箇所) m2	(1.0) 133.5	130	

数量総括表(補助対象外)

工種・種別・細別	規格	単位	数量	計上	摘要
道路修繕					
道路土工					
掘削工					
掘削	土質:土砂 施工方法:ｵｰﾌﾟﾝｶｯﾄ	m3	5,741.0	5,700	
路体盛土工					
路体(築堤)盛土	施工幅員:4.0m以上	m3	383.2	380	
路体(築堤)盛土	施工幅員:2.5m未満	m3	27.7	30	21.2+6.5
路床盛土工					
路床盛土	施工幅員:4.0m以上	m3	546.1	550	
残土処理工					
土砂等運搬	土質:土砂	m3	4,989.2	4,990	土工収支表参照
整地	作業区分:残土受入地処理	m3	4,989.2	5,000	―〃―
法面整形工					
法面整形(切土部)	土質:ﾚｷ質土･砂質土･粘性土	m2	479.0	480	
法面整形(盛土部)	法面締固め:無し	m2	372.5	370	
法面工					
植生工					
植生ﾏｯﾄ	工種区分:植生ﾏｯﾄ工 施工規模:1000m2以上	m2	479.0	480	
植生基材吹付	吹付厚:3cm 施工規模:1000m2以上	m2	372.5	370	
擁壁工					
場所打擁壁工					
小型擁壁	平均高さ:0.8m～1.0m 規格:18-8-40-60%	m3	0.76	0.8	
仮設工					0.133 t
土留･仮締切工					
軽量鋼矢板	型式:LSP-1型, 平均長さ:1.5m	枚	6.0	6	0.133 t
石･ﾌﾞﾛｯｸ積(張)工					
作業土工					
床掘り	土質:土砂	m3	179.9	180	
埋戻し	土質:流用土	m3	49.1	50	
基面整正		m2	109.8	110	

数量総括表(補助対象外)

工種・種別・細別	規格	単位	数量	計上	摘要
ｺﾝｸﾘｰﾄﾌﾞﾛｯｸ積工					
基礎材	規格:再生砕石 RC-40 敷厚:0.1m	m2	108.6	110	
ﾌﾟﾚｷｬｽﾄ基礎ﾌﾞﾛｯｸ	底幅: 99.5cm,高さ:25cm 規格(型) : 750型	m	61.5	62	
ﾌﾟﾚｷｬｽﾄ基礎ﾌﾞﾛｯｸ	底幅:183.5cm,高さ:25cm 規格(型) :1500型	m	22.5	23	
大型ﾌﾞﾛｯｸ積	規格: 750型	m2	(280.9) 314.1	314	(鉛直面積) 斜長面積
大型ﾌﾞﾛｯｸ積	規格:1500型	m2	(163.4) 182.7	183	―〃―
胴込･裏込材(砕石)	規格:再生砕石 RC-40	m3	154.0	154	
胴込･裏込ｺﾝｸﾘｰﾄ	規格:18-8-40-60%	m3	429.6	430	
目地板(材料費)	種類:瀝青繊維質目地板 厚さ:t=10mm	m2	118.6	120	
現場打小口止ｺﾝｸﾘｰﾄ	規格:18-8-40-60%	m3	3.4	3	
排水構造物工					
作業土工					
床掘り	土質:土砂	m3	310.9	310	
床掘り	土質:土砂	m3	364.2	360	
埋戻し	土質:流用土	m3	187.1	190	
埋戻し	土質:流用土	m3	252.8	250	
基面整正		m2	511.7	510	
側溝工					基礎ｺﾝ／RC-40／調整ｺﾝ (m3/10m)
ﾌﾟﾚｷｬｽﾄU型側溝	規格:BF1-B300-H200	m	97.0	97	(-----／0.500／-----)
ﾌﾟﾚｷｬｽﾄU型側溝	規格:BF1-B400-H260	m	27.9	28	(-----／0.600／-----)
ﾌﾟﾚｷｬｽﾄU型側溝	規格:US3-B300-H300	m	212.7	213	(-----／0.500／-----)
自由勾配側溝	規格:US9-B300-H400	m	24.0	24	(0.255／0.510／0.449)
自由勾配側溝	規格:US9-B300-H400～H500	m	37.6	38	(0.255／0.510／0.335)
自由勾配側溝	規格:US9-B300-H600(横断用)	m	8.0	8	(0.570／0.570／0.338)
自由勾配側溝	規格:US9-B600-H600	m	158.0	158	(0.820／0.820／0.360)
自由勾配側溝	規格:US9-B600-H600(横断用)	m	17.7	18	8.0＋9.7 (1.350／1.350／0.300)
自由勾配側溝	規格:US9-B600-H800～900	m	3.1	3	(0.850／0.850／0.797)
自由勾配側溝	規格:US9-B600-H700～1200	m	13.8	14	(0.850／0.850／0.909) (0.880／0.880／0.909)
自由勾配側溝	規格:US9-B600-H900	m	6.9	7	(0.850／0.850／0.846)
自由勾配側溝	規格:US9-B600-H1100～1700	m	9.4	9	(0.880／0.880／1.167) (0.900／0.900／1.167)

数量総括表（補助対象外）

工種・種別・細別	規格	単位	数量	計上	摘要
管渠工					(1.000／1.000／1.167)
ﾋｭｰﾑ管（Ｂ形管）	規格：外圧管1種 管径：φ600	m	4.6	5	2.2＋2.4
暗渠排水管	種別：波状管 管径：φ200～400	m	4.1	4	
遠心ﾎﾞｯｸｽｶﾙﾊﾞｰﾄ	管規格：CSBφ600	m	59.9	60	7.9＋15.7＋36.3
遠心ﾎﾞｯｸｽｶﾙﾊﾞｰﾄ	管規格：CSBφ700	m	7.1	7	
集水桝・ﾏﾝﾎｰﾙ工					
現場打ち集水桝 (SM-B500-L500-H500)	規格：18-8-40-60% 蓋版：縞鋼板	箇所	1.0	1	(0.291 m3/基)
現場打ち集水桝 (SM-B600-L600-H600)	規格：18-8-40-60% 蓋版：ｸﾞﾚｰﾁﾝｸﾞ T-25	箇所	8.0	8	(0.392 m3/基)
現場打ち集水桝 (SM-B600-L600-H800)	規格：18-8-40-60% 蓋版：ｸﾞﾚｰﾁﾝｸﾞ T-25	箇所	1.0	1	(0.482 m3/基)
現場打ち集水桝 (SM-B900-L900-H900)	規格：18-8-40-60% 蓋版：ｸﾞﾚｰﾁﾝｸﾞ T-25	箇所	1.0	1	(0.783 m3/基)
現場打ち集水桝 (SM-B900-L900-H1000)	規格：18-8-40-60% 蓋版：縞鋼板・ｸﾞﾚｰﾁﾝｸﾞ T-25	箇所	8.0	8	(足掛金物2個, Ch蓋2枚) (0.846 m3/基, Gr蓋6枚)
現場打ち集水桝 (SM-B900-L900-H1200)	規格：18-8-40-60% 蓋版：ｸﾞﾚｰﾁﾝｸﾞ T-25	箇所	1.0	1	(足掛金物2個) (1.310 m3/基)
現場打ち集水桝 (SM-B900-L900-H1300)	規格：18-8-40-60% 蓋版：縞鋼板	箇所	1.0	1	(足掛金物3個) (1.398 m3/基)
現場打ち集水桝 (SM-B900-L900-H2000)	規格：18-8-40-60% 蓋版：ｸﾞﾚｰﾁﾝｸﾞ T-25	箇所	2.0	2	(足掛金物5個) (2.014 m3/基)
現場打ち集水桝 (SM-B1000-L1000-H1100)	規格：18-8-40-60% 蓋版：ｸﾞﾚｰﾁﾝｸﾞ T-25	箇所	1.0	1	(足掛金物2個) (1.350 m3/基)
現場打ち集水桝 (SM-B1000-L1000-H1200)	規格：18-8-40-60% 蓋版：ｸﾞﾚｰﾁﾝｸﾞ T-25	箇所	1.0	1	(足掛金物2個) (1.446 m3/基)
現場打ち集水桝 (SM-B1000-L1000-H2000)	規格：18-8-40-60% 蓋版：縞鋼板	箇所	1.0	1	(足掛金物5個) (2.214 m3/基)
ｶﾙﾊﾞｰﾄ工					
ﾌﾟﾚｷｬｽﾄｶﾙﾊﾞｰﾄ工					
ﾌﾟﾚｷｬｽﾄﾎﾞｯｸｽ	内幅：1m, 内高：0.8m	m	1.7	2	
構造物撤去工					
防護柵撤去工					
防護柵撤去 (ｶﾞｰﾄﾞﾚｰﾙ)	作業区分：撤去・ｽｸﾗｯﾌﾟ処分 規格：Gr-C-4E	m	44.0	44	ｽｸﾗｯﾌﾟ（想定） 16.0kg/m
排水構造物撤去工					
暗渠排水管撤去 (高密度ﾎﾟﾘｴﾁﾚﾝ管)	作業区分：撤去・積込・運搬・処分 管径：φ200	m	2.0	2	
構造物取壊し工					
舗装版切断	種別：ｱｽﾌｧﾙﾄ舗装版 舗装版厚：15cm以下	m	82.5	83	
舗装版破砕	種別：ｱｽﾌｧﾙﾄ舗装版 舗装版厚：15cm以下	m2	976.0	980	
舗装版破砕	種別：ｺﾝｸﾘｰﾄ舗装版 舗装版厚：15cm以下	m2	60.1	60	
ｺﾝｸﾘｰﾄ取壊し 運搬処理	構造物区分：鉄筋構造物	m3	50.8	51	

数量総括表(補助対象外)

工種・種別・細別	規格	単位	数量	計上	摘要
ｺﾝｸﾘｰﾄ取壊し 運搬処理	構造物区分:無筋構造物	m3	9.1	9	
殻運搬	殻種別:ｱｽﾌｧﾙﾄ殻	m3	48.8	49	
殻処分	殻種別:ｱｽﾌｧﾙﾄ殻	m3	48.8	49	
舗装工					
舗装打換え工					
下層路盤	種類:再生ｸﾗｯｼｬﾗﾝ RC-40 仕上り厚:370mm	m2	2,888.4	2,890	
上層路盤	種類:再生瀝青安定処理材(40) 仕上り厚: 60mm	m2	2,877.6	2,880	
表層	種類:再生密粒度ｱｽｺﾝ(20) 仕上り厚: 50mm	m2	2,867.0	2,870	
防護柵工					
路側防護柵工					
ｶﾞｰﾄﾞﾚｰﾙ	規格:塗装品 Gr-C-4E	m	129.0	129	
ｶﾞｰﾄﾞﾚｰﾙ	規格:塗装品 Gr-C-2B	m	6.5	7	
ｶﾞｰﾄﾞﾚｰﾙ	規格:塗装品 Gr-C-2B 基礎:ﾌﾟﾚｷｬｽﾄﾌﾞﾛｯｸ	m	14.5	15	
防止柵工					
転落(横断)防止柵	柵高:1.1m 作業区分:ｺﾝｸﾘｰﾄ建込	m	2.5	3	
金網・支柱(立入防止柵)	支柱柵高:1.5m,支柱間隔:2m	m	91.7	92	
区画線工					
区画線工					
溶融式区画線	規格・仕様区分:実線　15cm 塗布厚:厚1.0mm	m	694.5	690	
溶融式区画線	規格・仕様区分:破線　15cm 塗布厚:厚1.0mm	m	163.3	160	
溶融式区画線	規格・仕様区分:ｾﾞﾌﾞﾗ 45cm 塗布厚:厚1.0mm	m	6.3	6	
溶融式区画線	規格・仕様区分:矢印・記号・文字 塗布厚:厚1.0mm	m	18.6	19	
舗装工					
ｺﾝｸﾘｰﾄ舗装工					
ｺﾝｸﾘｰﾄ舗装	規格:18-8-40-60% 仕上り厚:100mm	m2	6.7	7	
下層路盤	種類:再生ｸﾗｯｼｬﾗﾝ RC-40 仕上り厚:150mm	m2	6.7	7	
舗装打換え工					
下層路盤	種類:再生ｸﾗｯｼｬﾗﾝ RC-40 仕上り厚:250mm	m2	48.9	49	
基層	種類:再生粗粒度ｱｽｺﾝ(20) 舗装厚:50mm	m2	48.9	49	
表層	種類:再生細粒度ｱｽｺﾝ(13) 舗装厚:50mm	m2	48.9	49	

数量総括表(補助対象外)

工種・種別・細別	規格	単位	数量	計上	摘要
道路付属施設工					
道路付属物工					
現場打階段	規格:18-8-40-60%	箇所	3.0	3	3.0箇所当り
	ｺﾝｸﾘｰﾄ	m3	8.4		0.363＋3.170＋4.847
	型枠	m2	12.2		1.371＋4.724＋6.137
	基礎砕石 t=150mm	m2	12.4		1.228＋5.000＋6.200
	基面整正	m2	12.4		1.228＋5.000＋6.200
共通仮設					
共通仮設費					
運搬費					
仮設材運搬費	製品長:12m以内	t	14.7	15	建込土留＋軽量鋼矢板 14.600 ＋ 0.133
技術管理費					
揚水試験費	種別:揚水試験･水質検査	箇所		1	

土 工 収 支 表（兼 作業土工集計表）

掘削・床掘等						基面整正	盛土・埋戻し等				残土・購入土		設計計上				
位置	土質・工法		掘削土量	変化率	締固土量		盛土量	[区分]・工法	変化率	必要土量	地山換算	収支	掘削床掘	盛土埋戻	基面整正	搬出運搬	残土整地
造成工	土砂	BH掘削（片切）	24,252.1	0.9	21,826.9								24,300				
	土砂	BH掘削	225,448.8	0.9	202,903.9												
	土砂	(ｵｰﾌﾟﾝ)	73,313.7	0.9	65,982.3												
（合計）			298,762.5										298,800				
							533.7	路体 ～1.0m	1.11	593.0							
							2,880.9	路体 ～2.5m	1.11	3,201.0							
（合計）							3,414.6							3,400			
							3,008.5	路体 2.5m～4.0m	1.11	3,342.8				3,000			
							132,041.4	路体 4.0m～	1.11	146,712.7							
							73,313.7	路体 4.0m～	1.11	81,459.7							
（合計）							205,355.1							205,400			
遮水工	土砂	BH床掘（ｵｰﾌﾟﾝ）	3,357.7	0.9	3,021.9	0.0							3,400				
							222.7	埋戻 最大1m～4m	1.11	247.4				220			
場内舗装	土砂	BH掘削	4,030.6	0.9	3,627.5												
外構舗装	土砂	(ｵｰﾌﾟﾝ)	4,586.8	0.9	4,128.1												
（合計）			8,617.4										8,600				
縁石工						117.7									(120)		
排水工																	
(地下水)			2,098.8	0.9	1,888.9	2,177.4											
(浸出水)			2,807.0	0.9	2,526.3												
（場内）	土砂	BH床掘	14,591.0	0.9	13,131.9	2,429.8											
（小段）		(ｵｰﾌﾟﾝ)	930.9	0.9	837.8	176.0											
（平場）			1,208.6	0.9	1,087.7	312.7											
(槽廻り)			838.1	0.9	754.3	215.4											
（合計）			22,474.4			5,311.3							22,500		5,310		
(浸出水)							7.3		1.11	8.1							
（小段）							411.9	埋戻 最大4m～	1.11	457.7							
（合計）							419.2							420			
(浸出水)							100.6		1.11	111.8							
（場内）							11,421.1		1.11	12,690.1							
（小段）							482.0	埋戻 最大1m～4m	1.11	535.6							
（平場）							955.0		1.11	1,061.1							
(槽廻り)							670.0		1.11	744.4							
（合計）							13,628.7							13,600			
調整槽②	土砂	BH掘削（ｵｰﾌﾟﾝ）	21,655.6	0.9	19,490.0	2,395.6											
集排水②	土砂		57.0	0.9	51.3	159.4											
仮設道路	土砂		7,835.6	0.9	7,052.0												
（合計）			29,548.2			2,555.0							29,500		2,560		
仮設道路							7,709.3	埋戻 最小4m以上	1.11	8,565.9				7,700			
調整槽②							7,907.5	埋戻 最大4m以上	1.11	8,786.1				7,900			
集排水②							26.4	埋戻 最大1m～4m	1.11	29.3				30			
門･囲障工	土砂	BH床掘（ｵｰﾌﾟﾝ）	2,267.8	0.9	2,041.0	197.9							2,300		200		
							2,161.2	埋戻 最大1m～4m	1.11	2,401.4				2,200			
管理棟基礎工	土砂	BH掘削（ｵｰﾌﾟﾝ）	20,446.1	0.9	18,401.5								20,400				
							18,938.5	埋戻 最大4m～	1.11	21,042.8				18,900			
推進工	土砂	BH掘削（立坑）	383.1	0.9	344.8								380				
	土砂	ｸﾗﾑ掘削（立坑）	101.8	0.9	91.6								100				
							456.6	埋戻 最大1m～4m	1.11	507.3				460			
計			410,211.1	0.9	369,190.0		263,248.3			292,498.2	117,712.9	410,211.1－292,498.2 平均距離 1.0km以下				117,710	117,700 L=1.0km
調整槽①	土砂	BD掘削（ｸﾗﾑ積）	83,523.7	0.9	75,171.3	4,416.9							83,500		4,420		
							17,287.4	埋戻 最大4m以上	1.11	19,208.2				17,300			
計			83,523.7	0.9	75,171.3		17,287.4			19,208.2	64,315.5	83,523.7－19,208.2 平均距離 0.5km以下				64,320	64,300 L=0.5km

土 工 収 支 表（兼 作業土工集計表）

掘削・床掘等						基面整正	盛土・埋戻し等				残土・購入土		設計計上				
位置	土質・工法		掘削土量	変化率	締固土量		盛土量	[区分]・工法	変化率	必要土量	地山換算	収支	掘削床掘	盛土埋戻	基面整正	搬出運搬	残土整地
下水道工																	
(放 流 管)	土砂	BH床掘	1,829.4	0.9	1,646.5												
(排 水 管)		(1～2m)	136.4	0.9	122.8												
(合 計)			1,965.8										2,000				
(ﾏﾝﾎｰﾙP)	土砂	BH床掘 (ｵｰﾌﾟﾝ)	187.6	0.9	168.8								190				
(放 流 管)							972.9	埋戻 最大1m～4m	1.11	1,081.0							
(放流基礎)							453.7	埋戻 最大1m～4m	1.11	504.1							
(排 水 管)							100.0	埋戻 最大1m～4m	1.11	111.1							
(排水基礎)							21.7	埋戻 最大1m～4m	1.11	24.1							
(圧送基礎)							11.7	埋戻 最大1m～4m	1.11	13.0							
(合計)							1,560.0							1,600			
(ﾏﾝﾎｰﾙP)							184.5	埋戻 最大4m以上	1.11	205.0				180			
計			2,153.4		1,938.1		1,744.5			1,938.3	215.1	2,153.4－1,938.3				220	220
												平均距離 0.5km以下					L=0.5km
上水道工	土砂	BH床掘 (ｵｰﾌﾟﾝ)	145.5	0.9	131.0								150				
							55.0	埋戻 最大1m～4m	1.11	61.1				60			
												残土					
計			145.5		131.0		55.0			61.1	84.4	145.5－61.1				80	80
												平均距離 0.5km以下					L=0.5km
付帯施設																	
(防火水槽)			672.9	0.9	605.6												
(洗車設備)			160.2	0.9	144.2	138.2											
(トラスケ)			515.4	0.9	463.9												
(門・囲障)	土砂	BH床掘	908.0	0.9	817.2	100.1											
(重力擁壁)		(ｵｰﾌﾟﾝ)	1,540.7	0.9	1,386.6	279.0											
(立札案内)			21.0	0.9	18.9	3.9											
(井戸設備)			28.6	0.9	25.7	7.6											
(境界植栽)			25.3	0.9	22.8	64.2											
(合 計)			3,872.1			593.0							3,900		590		
(防火水槽)							518.8	埋戻 最大4m～	1.11	576.4							
(境 界 B)							3.3	埋戻 最大4m～	1.11	3.7							
(合 計)							522.1							520			
(洗車設備)							96.7	埋戻 最大1m～4m	1.11	107.4							
(トラスケ)							338.0	埋戻 最大1m～4m	1.11	375.6							
(門・囲障)							874.8	埋戻 最大1m～4m	1.11	972.0							
(重力擁壁)							1,163.7	埋戻 最大1m～4m	1.11	1,293.0							
(立札案内)							18.9	埋戻 最大1m～4m	1.11	21.0							
(井戸設備)							26.1	埋戻 最大1m～4m	1.11	29.0							
(境界植栽)							15.6	埋戻 最大1m～4m	1.11	17.3							
(合 計)							2,533.8							2,500			
												残土					
計			3,872.1		3,484.9		3,055.9			3,395.4	476.7	3,872.1－3,395.4				480	500
												平均距離 1.0km以下					L=1.0km
ｱｸｾｽ道路	土砂	BH掘削 (ｵｰﾌﾟﾝ)	5,741.0	0.9	5,166.9								5,700				
							383.2	路体 4.0m～	1.11	425.8				380			
							21.2	路肩 ～2.5m	1.11	23.6							
							6.5	土羽 ～1.0m	1.11	7.2							
							27.7							30			
							546.1	路床 4.0m～	1.11	606.8				550			
擁壁工	土砂	BH床掘 (ｵｰﾌﾟﾝ)	179.9	0.9	161.9	109.8							180		110		
							49.1	埋戻 最大1m	1.11	54.6				50			
(排水工)	土砂	(ｵｰﾌﾟﾝ)	275.2	0.9	247.7												
(ｶﾙﾊﾞｰﾄ)	土砂	(ｵｰﾌﾟﾝ)	35.7	0.9	32.1												
(合計)			310.9										310				
(排水工)	土砂	(1～2m)	248.0	0.9	223.2												
(排水工)	土砂	(～1m)	73.2	0.9	65.9	424.0											
(ｶﾙﾊﾞｰﾄ)	土砂	(1～2m)	31.6	0.9	28.4	71.7											
(防護柵)	土砂	(1～2m)	11.4	0.9	10.3	16.0											
(合計)			364.2			511.7							360		510		
(排水工)							178.6	埋戻 最大1m～4m	1.11	198.4							
(ｶﾙﾊﾞｰﾄ)							8.5	埋戻 最大1m～4m	1.11	9.4							
(合計)							187.1							190			
(排水工)							216.6	埋戻 最大1m	1.11	240.7							
(ｶﾙﾊﾞｰﾄ)							31.2	埋戻 最大1m	1.11	34.7							
(防護柵)							5.0	埋戻 最大1m	1.11	5.6							
(合計)							252.8							250			
												残土					
計			6,596.0		5,936.4		1,446.0			1,606.8	4,989.2	6,596.0－1,606.8				4,990	5,000
												平均距離 0.5km以下					L=0.5km

造成工

造成工　集計表

種　別 (LEVEL3)	細　別 (LEVEL4)	数量区分	単位	数量	備考
掘削工	土砂掘削	片切　　砂質土	m3	24,252.1	
		オープン　　砂質土	m3	(225,448.8)	
	(重機足場撤去)	オープン　　砂質土	m3	(73,313.7)	
		計	m3	298,762.5	225,448.8＋73,313.7
盛土工	流用土	幅1.0m以下　砂質土	m3	(533.7)	
		幅1.0m～2.5m 砂質土	m3	(2,880.9)	
		計	m3	3,414.6	533.7＋2,880.9
		幅2.5m～4.0m 砂質土	m3	3,008.5	
		幅4.0m以上　砂質土	m3	(132,041.4)	
	(重機足場構築)	幅4.0m以上　砂質土	m3	(73,313.7)	
		計	m3	205,355.1	132,041.4＋73,313.7
土砂運搬	0.3km以下	片切　土砂	m3	24,252.1	
	0.3km以下	オープン(押土無) 土砂	m3	56,605.7	
残土処分	1.0km以下	片切　土砂	m3	(26,776.6)	(土工収支表参照)
	1.0km以下	オープン(押土無) 土砂	m3	(73,313.7)	―〃―
法面整形工	法面整形(掘削部)		m2	37,354.0	
	法面整形(盛土部)		m2	31,926.4	
【参考数量】					
	【工事概要数量】				
		掘削工	m3	(249,700.9)	24,252.1＋225,448.8
		改め	m3	249,700	
		盛土工	m3	(138,464.5)	3,414.6＋3,008.5
		改め	m3	138,500	＋132,041.4

土　量　配　分　表

掘　　削		323,014.6
片切掘削		
	砂・砂質土	24,252.1
オープン掘削		
	砂・砂質土	225,448.8
	砂・砂質土 （重機足場撤去）	73,313.7

発 生 土:	323,014.6 m3
必要土量:	211,778.2 m3
仮設盛土（重機足場）	73,313.7 m3
残土: 323,014.6m3 － 211,778.2m3/0.9=	87,705.5 m3

211,778.2	盛　　土	
533.7	幅 1.0m未満	砂・砂質土
2,880.9	幅 1.0m以上2.5m未満	砂・砂質土
3,008.5	幅 2.5m以上4.0m未満	砂・砂質土
132,041.4	幅 4.0m以上	砂・砂質土
73,313.7		砂・砂質土 （重機足場）

場内移動距離

距離(m)	土量(m3)	移動元		移動先
20.000	143.9	NO.16	→	NO.17
40.000	651.2	NO.15	→	NO.17
60.000	229.3	NO.14	→	NO.17
60.000	497.9	NO.32	→	NO.35
60.000	620.6	NO.33	→	NO.36
72.180	1,456.1	NO.31+7.82	→	NO.35
80.000	303.4	NO.31	→	NO.27
80.000	8,766.4	NO.32	→	NO.36
80.000	4,683.8	NO.33	→	NO.37
85.610	61.9	NO.33	→	NO.37+5.61
87.820	4,711.4	NO.31+7.82	→	NO.27
100.000	5,986.1	NO.31	→	NO.26
120.000	3,745.3	NO.31	→	NO.25
140.000	2,448.9	NO.31	→	NO.24
160.000	4,782.7	NO.30	→	NO.22
160.000	4,963.0	NO.31	→	NO.23
169.600	1,930.7	NO.29+9.60	→	NO.21
180.000	5,602.0	NO.30	→	NO.21
180.000	1,520.3	NO.31	→	NO.22
189.600	1,741.5	NO.29+9.60	→	NO.20
190.970	229.1	NO.29	→	NO.19+9.03
193.460	2,362.9	NO.29+9.60	→	NO.19+16.14
200.000	2,868.2	NO.28	→	NO.18
200.000	12,755.2	NO.29	→	NO.19
200.570	3,302.3	NO.29+9.60	→	NO.19+9.03
216.530	385.2	NO.28	→	NO.17+3.47
220.000	912.0	NO.28	→	NO.17
220.000	3,196.5	NO.29	→	NO.18
計	80,857.8			

土 量 配 分

測　　点	距　離	掘削-盛土 /0.95	残	土砂運搬				
⑤-⑤'				供給元	移動量	供給先	移動量	記 事
NO.13+11.25	0.000	0.0	0.0					
NO.14	8.750	229.3	0.0			NO.17	229.3	NO.14の229.3m3をNO.17へ60.000m移動
NO.15	20.000	651.2	0.0			NO.17	651.2	NO.15の651.2m3をNO.17へ40.000m移動
NO.16	20.000	143.9	0.0			NO.17	143.9	NO.16の143.9m3をNO.17へ20.000m移動
NO.17	20.000	-1,936.4	0.0	NO.14	229.3			
				NO.15	651.2			
				NO.16	143.9			
				NO.28	912.0			
NO.17+3.47	3.470	-385.2	0.0	NO.28	385.2			
NO.18	16.530	-6,064.7	0.0	NO.28	2,868.2			
				NO.29	3,196.5			
NO.19	20.000	-12,755.2	0.0	NO.29	12,755.2			
NO.19+9.03	9.030	-3,531.4	0.0	NO.29	229.1			
				NO.29+9.60	3,302.3			
NO.19+16.14	7.110	-2,362.9	0.0	NO.29+9.60	2,362.9			
NO.20	3.860	-1,741.5	0.0	NO.29+9.60	1,741.5			
NO.21	20.000	-7,532.7	0.0	NO.29+9.60	1,930.7			
				NO.30	5,602.0			
NO.22	20.000	-6,303.0	0.0	NO.30	4,782.7			
				NO.31	1,520.3			
NO.23	20.000	-4,963.0	0.0	NO.31	4,963.0			
NO.24	20.000	-2,448.9	0.0	NO.31	2,448.9			
NO.25	20.000	-3,745.3	0.0	NO.31	3,745.3			
NO.26	20.000	-5,986.1	0.0	NO.31	5,986.1			
NO.27	20.000	-5,014.8	0.0	NO.31	303.4			
				NO.31+7.82	4,711.4			
NO.28	20.000	4,165.4	0.0			NO.17	912.0	NO.28の912.0m3をNO.17へ220.000m移動
						NO.17+3.47	385.2	NO.28の385.2m3をNO.17+3.47へ216.530m移動
						NO.18	2,868.2	NO.28の2,868.2m3をNO.18へ200.000m移動
NO.29	20.000	16,180.8	0.0			NO.18	3,196.5	NO.29の3,196.5m3をNO.18へ220.000m移動
						NO.19	12,755.2	NO.29の12,755.2m3をNO.19へ200.000m移動
						NO.19+9.03	229.1	NO.29の229.1m3をNO.19+9.03へ190.970m移動
NO.29+9.60	9.600	9,337.4	0.0			NO.19+9.03	3,302.3	NO.29+9.60の3,302.3m3をNO.19+9.03へ200.570m移動
						NO.19+16.14	2,362.9	NO.29+9.60の2,362.9m3をNO.19+16.14へ193.460m移動
						NO.20	1,741.5	NO.29+9.60の1,741.5m3をNO.20へ189.600m移動
						NO.21	1,930.7	NO.29+9.60の1,930.7m3をNO.21へ169.600m移動
NO.30	10.400	10,384.7	0.0			NO.21	5,602.0	NO.30の5,602.0m3をNO.21へ180.000m移動
						NO.22	4,782.7	NO.30の4,782.7m3をNO.22へ160.000m移動
NO.31	20.000	18,967.0	0.0			NO.22	1,520.3	NO.31の1,520.3m3をNO.22へ180.000m移動
						NO.23	4,963.0	NO.31の4,963.0m3をNO.23へ160.000m移動
						NO.24	2,448.9	NO.31の2,448.9m3をNO.24へ140.000m移動
						NO.25	3,745.3	NO.31の3,745.3m3をNO.25へ120.000m移動
						NO.26	5,986.1	NO.31の5,986.1m3をNO.26へ100.000m移動
						NO.27	303.4	NO.31の303.4m3をNO.27へ80.000m移動
NO.31+7.82	7.8	6,167.5	0.0			NO.27	4,711.4	NO.31+7.82の4,711.4m3をNO.27へ87.820m移動
						NO.35	1,456.1	NO.31+7.82の1,456.1m3をNO.35へ72.180m移動
NO.32	12.180	9,264.3	0.0			NO.35	497.9	NO.32の497.9m3をNO.35へ60.000m移動
						NO.36	8,766.4	NO.32の8,766.4m3をNO.36へ80.000m移動
NO.33	20.000	17,570.7	0.0			NO.36	620.6	NO.33の620.6m3をNO.36へ60.000m移動
						NO.37	4,683.8	NO.33の4,683.8m3をNO.37へ80.000m移動
						NO.37+5.61	61.9	NO.33の61.9m3をNO.37+5.61へ85.610m移動
						覆土置き場	12,204.4	NO.33の12,204.4m3を覆土置き場へ1.0km移動
NO.33+3.53	3.530	3,269.8	0.0			覆土置き場	3,269.8	NO.33+3.53の3,269.8m3を覆土置き場へ1.0km移動
NO.33+16.34	12.810	9,625.1	0.0			覆土置き場	9,625.1	NO.33+16.34の9,625.1m3を覆土置き場へ1.0km移動
NO.34	3.660	1,677.3	0.0			覆土置き場	1,677.3	NO.34の1,677.3m3を覆土置き場へ1.0km移動
NO.35	20.000	-1,954.0	0.0	NO.31+7.82	1,456.1			
				NO.32	497.9			
NO.36	20.000	-9,387.0	0.0	NO.32	8,766.4			
				NO.33	620.6			
NO.37	20.000	-4,683.8	0.0	NO.33	4,683.8			
NO.37+5.61	5.610	-61.9	0.0	NO.33	61.9			
累計距離	474.360							
計		26,776.6	0.0		80,857.8	うち覆土	107,634.4	
						置き場分	26,776.6	

土量計算総括表

細　別・規　格	計　　算　　式	数　　量
掘削		
片切掘削		24,252.1 m3
オープン掘削		225,448.8 m3
重機足場撤去		73,313.7 m3
盛土		
幅 1.0m未満		533.7 m3
幅 1.0m以上2.5m未満		2,880.9 m3
幅 2.5m以上4.0m未満		3,008.5 m3
幅 4.0m以上		132,041.4 m3
重機足場		73,313.7 m3

土 量 計 算 書

測　点	距　離	掘削								
		片切			オープン			重機足場		
		断面積	平均断面	切土量	断面積	平均断面	切土量	断面積	平均断面	切土量
⑤-⑤'										
NO.13+11.25	0.000	0.0	0.00	0.0	0.0	0.00	0.0	0	0.00	0.0
NO.14	8.750	52.4	26.20	229.3	0.0	0.00	0.0	0	0.00	0.0
NO.15	20.000	24.4	38.40	768.0	0.0	0.00	0.0	0	0.00	0.0
NO.16	20.000	34.2	29.30	586.0	0.0	0.00	0.0	10.5	5.25	105.0
NO.17	20.000	68.9	51.55	1,031.0	0.0	0.00	0.0	194.6	102.55	2,051.0
NO.17+3.47	3.470	231.1	150.00	520.5	0.0	0.00	0.0	231.2	212.90	738.8
NO.18	16.530	46.6	138.85	2,295.2	0.0	0.00	0.0	522.6	376.90	6,230.2
NO.19	20.000	108.2	77.40	1,548.0	0.0	0.00	0.0	479.4	501.00	10,020.0
NO.19+9.03	9.030	224.9	166.55	1,503.9	0.0	0.00	0.0	305.5	392.45	3,543.8
NO.19+16.14	7.110	63.9	144.40	1,026.7	0.0	0.00	0.0	254.5	280.00	1,990.8
NO.20	3.860	14.3	39.10	150.9	0.0	0.00	0.0	240.4	247.45	955.2
NO.21	20.000	13.9	14.10	282.0	0.0	0.00	0.0	233.6	237.00	4,740.0
NO.22	20.000	25.8	19.85	397.0	0.0	0.00	0.0	256.7	245.15	4,903.0
NO.23	20.000	105.9	65.85	1,317.0	0.0	0.00	0.0	236.9	246.80	4,936.0
NO.24	20.000	127.1	116.50	2,330.0	0.0	0.00	0.0	175.2	206.05	4,121.0
NO.25	20.000	101.0	114.05	2,281.0	0.0	0.00	0.0	243.6	209.40	4,188.0
NO.26	20.000	142.5	121.75	2,435.0	0.0	0.00	0.0	227.6	235.60	4,712.0
NO.27	20.000	67.7	105.10	2,102.0	153.9	76.95	1,539.0	209.5	218.55	4,371.0
NO.28	20.000	102.1	84.90	1,698.0	916.1	535.00	10,700.0	165.7	187.60	3,752.0
NO.29	20.000	8.6	55.35	1,107.0	1,479.7	1197.90	23,958.0	116.4	141.05	2,821.0
NO.29+9.60	9.600	0.1	4.35	41.8	1,671.1	1575.40	15,123.8	121.4	118.90	1,141.4
NO.30	10.400	11.9	6.00	62.4	1,674.7	1672.90	17,398.2	107.5	114.45	1,190.3
NO.31	20.000	3.8	7.85	157.0	1,694.3	1684.50	33,690.0	90.7	99.10	1,982.0
NO.31+7.82	7.820	1.7	2.75	21.5	1,692.6	1693.45	13,242.8	82.2	86.45	676.0
NO.32	12.180	3.1	2.40	29.2	1,703.4	1698.00	20,681.6	62	72.10	878.2
NO.33	20.000	3.0	3.05	61.0	1,712.2	1707.80	34,156.0	68.7	65.35	1,307.0
NO.33+3.53	3.530	2.0	2.50	8.8	1,708.7	1710.45	6,037.9	67.8	68.25	240.9
NO.33+16.34	12.810	9.3	5.65	72.4	1,369.6	1539.15	19,716.5	54.8	61.30	785.3
NO.34	3.660	2.3	5.80	21.2	1,257.2	1313.40	4,807.0	52.2	53.50	195.8
NO.35	20.000	1.9	2.10	42.0	587.2	922.20	18,444.0	10.8	31.50	630.0
NO.36	20.000	2.1	2.00	40.0	4.1	295.65	5,913.0	0	5.40	108.0
NO.37	20.000	5.1	3.60	72.0	0.0	2.05	41.0	0	0.00	0.0
NO.37+5.61	5.610	0.0	2.55	14.3	0.0	0.00	0.0	0	0.00	0.0
累計距離	474.36									
計				m3 24,252.1			m3 225,448.8			m3 73,313.7

土 量 計 算 書

測　点	距 離	盛土														
		重機足場			幅 1.0m未満			幅 1.0m以上2.5m未満			幅 2.5m以上4.0m未満			幅 4.0m以上		
		断面積	平均断面	盛土量	断面積	平均断面	盛土量	断面積	平均断面	盛土量	断面積	平均断面	盛土量	断面積	平均断面	盛土量
⑤-⑤'																
NO.13+11.25	0.000	0.0	0.00	0.0	0.0	0.00	0.0	0.0	0.00	0.0	0.0	0.00	0.0	0.0	0.00	0.0
NO.14	8.750	0.0	0.00	0.0	0.0	0.00	0.0	0.0	0.00	0.0	0.0	0.00	0.0	0.0	0.00	0.0
NO.15	20.000	0.0	0.00	0.0	0.0	0.00	0.0	7.6	3.80	76.0	0.0	0.00	0.0	3.5	1.75	35.0
NO.16	20.000	10.5	5.25	105.0	0.8	0.40	8.0	2.0	4.80	96.0	10.3	5.15	103.0	7.3	5.40	108.0
NO.17	20.000	194.6	102.55	2,051.0	0.9	0.85	17.0	3.0	2.50	50.0	0.0	5.15	103.0	52.5	29.90	598.0
NO.17+3.47	3.470	231.2	212.90	738.8	0.1	0.50	1.7	0.0	1.50	5.2	0.0	0.00	0.0	13.6	33.05	114.7
NO.18	16.530	522.6	376.90	6,230.2	0.1	0.10	1.7	1.0	0.50	8.3	0.1	0.05	0.8	192.2	102.90	1,700.9
NO.19	20.000	479.4	501.00	10,020.0	6.3	3.20	64.0	26.2	13.60	272.0	0.0	0.05	1.0	130.9	161.55	3,231.0
NO.19+9.03	9.030	305.5	392.45	3,543.8	1.3	3.80	34.3	2.6	14.40	130.0	2.2	1.10	9.9	105.1	118.00	1,065.5
NO.19+16.14	7.110	254.5	280.00	1,990.8	9.0	5.15	36.6	1.5	2.05	14.6	11.4	6.80	48.3	212.7	158.90	1,129.8
NO.20	3.860	240.4	247.45	955.2	3.4	6.20	23.9	2.3	1.90	7.3	10.6	11.00	42.5	185.7	199.20	768.9
NO.21	20.000	233.6	237.00	4,740.0	1.9	2.65	53.0	11.7	7.00	140.0	0.1	5.35	107.0	52.7	119.20	2,384.0
NO.22	20.000	256.7	245.15	4,903.0	9.0	5.45	109.0	16.2	13.95	279.0	25.7	12.90	258.0	28.9	40.80	816.0
NO.23	20.000	236.9	246.80	4,936.0	0.1	4.55	91.0	16.8	16.50	330.0	0.0	12.85	257.0	6.3	17.60	352.0
NO.24	20.000	175.2	206.05	4,121.0	0.0	0.05	1.0	17.0	16.90	338.0	0.0	0.00	0.0	1.7	4.00	80.0
NO.25	20.000	243.6	209.40	4,188.0	0.0	0.00	0.0	0.4	8.70	174.0	32.1	16.05	321.0	102.5	52.10	1,042.0
NO.26	20.000	227.6	235.60	4,712.0	0.0	0.00	0.0	0.2	0.30	6.0	16.3	24.20	484.0	177.3	139.90	2,798.0
NO.27	20.000	209.5	218.55	4,371.0	1.0	0.50	10.0	9.5	4.85	97.0	0.0	8.15	163.0	180.9	179.10	3,582.0
NO.28	20.000	165.7	187.60	3,752.0	0.6	0.80	16.0	5.6	7.55	151.0	16.4	8.20	164.0	192.9	186.90	3,738.0
NO.29	20.000	116.4	141.05	2,821.0	3.9	2.25	45.0	6.7	6.15	123.0	19.3	17.85	357.0	316.5	254.70	5,094.0
NO.29+9.60	9.600	121.4	118.90	1,141.4	0.0	1.95	18.7	0.1	3.40	32.6	0.0	9.65	92.6	569.2	442.85	4,251.4
NO.30	10.400	107.5	114.45	1,190.3	0.0	0.00	0.0	20.7	10.40	108.2	0.0	0.00	0.0	473.8	521.50	5,423.6
NO.31	20.000	90.7	99.10	1,982.0	0.2	0.10	2.0	0.0	10.35	207.0	17.3	8.65	173.0	703.4	588.60	11,772.0
NO.31+7.82	7.820	82.2	86.45	676.0	0.0	0.10	0.8	0.0	0.00	0.0	11.6	14.45	113.0	818.9	761.15	5,952.2
NO.32	12.180	62.0	72.10	878.2	0.0	0.00	0.0	1.6	0.80	9.7	0.0	5.80	70.6	809.3	814.10	9,915.7
NO.33	20.000	68.7	65.35	1,307.0	0.0	0.00	0.0	1.6	1.60	32.0	0.0	0.00	0.0	638.2	723.75	14,475.0
NO.33+3.53	3.530	67.8	68.25	240.9	0.0	0.00	0.0	8.1	4.85	17.1	0.0	0.00	0.0	710.3	674.25	2,380.1
NO.33+16.34	12.810	54.8	61.30	785.3	0.0	0.00	0.0	2.5	5.30	67.9	4.1	2.05	26.3	659.9	685.10	8,776.1
NO.34	3.660	52.2	53.50	195.8	0.0	0.00	0.0	2.4	2.45	9.0	0.0	2.05	7.5	859.8	759.85	2,781.1
NO.35	20.000	10.8	31.50	630.0	0.0	0.00	0.0	3.8	3.10	62.0	0.0	0.00	0.0	1012.8	936.30	18,726.0
NO.36	20.000	0.0	5.40	108.0	0.0	0.00	0.0	0.0	1.90	38.0	5.3	2.65	53.0	424.6	718.70	14,374.0
NO.37	20.000	0.0	0.00	0.0	0.0	0.00	0.0	0.0	0.00	0.0	0.0	2.65	53.0	25.8	225.20	4,504.0
NO.37+5.61	5.610	0.0	0.00	0.0	0.0	0.00	0.0	0.0	0.00	0.0	0.0	0.00	0.0	0.0	12.90	72.4
累計距離	474.36															
				m3			m3			m3			m3			m3
計				73,313.7			533.7			2,880.9			3,008.5			132,041.4

法面整形計算集計表

細　別・規　格	計　　算　　式	数　　量
切土部		
センターから右側		13,377.1 ㎡
センターから左側		23,976.9 ㎡
計		37,354.0 ㎡
盛土部		
センターから右側		26,494.4 ㎡
センターから左側		5,432.0 ㎡
計		31,926.4 ㎡

切土　法面整形計算書								
測　点	距　離	センターから右側切土			センターから左側切土			合計
		断面法長	平均法長	面積	断面法長	平均法長	面積	面積
⑤-⑤'								
NO.13+11.25	0.000	0.0	0.00	0.0	0.0	0.00	0.0	0.0
NO.14	8.750	20.0	10.00	87.5	0.0	0.00	0.0	87.5
NO.15	20.000	41.5	30.75	615.0	0.0	0.00	0.0	615
NO.16	20.000	95.2	68.35	1,367.0	0.0	0.00	0.0	1367
NO.17	20.000	127.1	111.15	2,223.0	19.0	9.50	190.0	2413
NO.17+3.47	3.470	166.4	146.75	509.2	34.9	26.95	93.5	602.7
NO.18	16.530	65.3	115.85	1,915.0	51.3	43.10	712.4	2627.4
NO.19	20.000	53.6	59.45	1,189.0	26.0	38.65	773.0	1,962.0
NO.19+9.03	9.030	58.4	56.00	505.7	39.1	32.55	293.9	799.6
NO.19+16.14	7.110	7.3	32.85	233.6	40.6	39.85	283.3	516.9
NO.20	3.860	23.6	15.45	59.6	41.0	40.80	157.5	217.1
NO.21	20.000	30.0	26.80	536.0	48.2	44.60	892.0	1,428.0
NO.22	20.000	25.7	27.85	557.0	51.0	49.60	992.0	1,549.0
NO.23	20.000	37.4	31.55	631.0	52.3	51.65	1,033.0	1,664.0
NO.24	20.000	38.0	37.70	754.0	0.0	26.15	523.0	1,277.0
NO.25	20.000	19.7	28.85	577.0	51.8	25.90	518.0	1,095.0
NO.26	20.000	5.0	12.35	247.0	51.4	51.60	1,032.0	1,279.0
NO.27	20.000	6.0	5.50	110.0	142.8	97.10	1,942.0	2,052.0
NO.28	20.000	7.2	6.60	132.0	138.1	140.45	2,809.0	2,941.0
NO.29	20.000	13.8	10.50	210.0	119.1	128.60	2,572.0	2,782.0
NO.29+9.60	9.600	0.0	6.90	66.2	64.9	92.00	883.2	949.4
NO.30	10.400	12.4	6.20	64.5	57.7	61.30	637.5	702.0
NO.31	20.000	5.4	8.90	178.0	50.8	54.25	1,085.0	1,263.0
NO.31+7.82	7.820	0.0	2.70	21.1	50.9	50.85	397.6	418.7
NO.32	12.180	3.0	1.50	18.3	51.1	51.00	621.2	639.5
NO.33	20.000	3.4	3.20	64.0	51.3	51.20	1,024.0	1,088.0
NO.33+3.53	3.530	0.0	1.70	6.0	51.3	51.30	181.1	187.1
NO.33+16.34	12.810	9.6	4.80	61.5	107.3	79.30	1,015.8	1,077.3
NO.34	3.660	3.1	6.35	23.2	93.2	100.25	366.9	390.1
NO.35	20.000	2.6	2.85	57.0	85.6	89.40	1,788.0	1,845.0
NO.36	20.000	3.0	2.80	56.0	15.2	50.40	1,008.0	1,064.0
NO.37	20.000	21.3	12.15	243.0	0.0	7.60	152.0	395.0
NO.37+5.61	5.610	0.0	10.65	59.7	0.0	0.00	0.0	59.7
累計距離	474.360							
計				㎡ 13,377.1			㎡ 23,976.9	㎡ 37,354.0

盛土　法面整形計算書								
測　点	距　離	センターから右側盛土			センターから左側盛土			合計
		断面法長	平均法長	面積	断面法長	平均法長	面積	面積
⑤-⑤'								
NO.13+11.25	0.000	0.0	0.00	0.0	0.0	0.00	0.0	0.0
NO.14	8.750	0.0	0.00	0.0	0.0	0.00	0.0	0.0
NO.15	20.000	13.2	6.60	132.0	0.0	0.00	0.0	132.0
NO.16	20.000	20.4	16.80	336.0	1.2	0.60	12.0	348.0
NO.17	20.000	42.1	31.25	625.0	8.8	5.00	100.0	725.0
NO.17+3.47	3.470	7.7	24.90	86.4	3.2	6.00	20.8	107.2
NO.18	16.530	97.0	52.35	865.3	8.0	5.60	92.6	957.9
NO.19	20.000	40.7	68.85	1,377.0	38.3	23.15	463.0	1,840.0
NO.19+9.03	9.030	1.0	20.85	188.3	16.9	27.60	249.2	437.5
NO.19+16.14	7.110	52.6	26.80	190.5	13.8	15.35	109.1	299.6
NO.20	3.860	35.8	44.20	170.6	11.0	12.40	47.9	218.5
NO.21	20.000	32.4	34.10	682.0	5.3	8.15	163.0	845.0
NO.22	20.000	45.6	39.00	780.0	2.1	3.70	74.0	854.0
NO.23	20.000	19.7	32.65	653.0	0.4	1.25	25.0	678.0
NO.24	20.000	19.7	19.70	394.0	52.2	26.30	526.0	920.0
NO.25	20.000	53.4	36.55	731.0	0.0	26.10	522.0	1,253.0
NO.26	20.000	72.9	63.15	1,263.0	0.0	0.00	0.0	1,263.0
NO.27	20.000	66.2	69.55	1,391.0	0.0	0.00	0.0	1,391.0
NO.28	20.000	57.0	61.60	1,232.0	0.0	0.00	0.0	1,232.0
NO.29	20.000	77.0	67.00	1,340.0	9.6	4.80	96.0	1,436.0
NO.29+9.60	9.600	83.3	80.15	769.4	19.5	14.55	139.7	909.1
NO.30	10.400	79.9	81.60	848.6	20.2	19.85	206.4	1,055.0
NO.31	20.000	112.5	96.20	1,924.0	0.0	10.10	202.0	2,126.0
NO.31+7.82	7.820	114.3	113.40	886.8	0.0	0.00	0.0	886.8
NO.32	12.180	105.7	110.00	1,339.8	0.0	0.00	0.0	1,339.8
NO.33	20.000	61.2	83.45	1,669.0	0.1	0.05	1.0	1,670.0
NO.33+3.53	3.530	64.7	62.95	222.2	0.1	0.10	0.4	222.6
NO.33+16.34	12.810	87.5	76.10	974.8	27.4	13.75	176.1	1,150.9
NO.34	3.660	117.7	102.60	375.5	34.8	31.10	113.8	489.3
NO.35	20.000	90.5	104.10	2,082.0	57.2	46.00	920.0	3,002.0
NO.36	20.000	75.8	83.15	1,663.0	30.0	43.60	872.0	2,535.0
NO.37	20.000	42.5	59.15	1,183.0	0.0	15.00	300.0	1,483.0
NO.37+5.61	5.610	0.0	21.25	119.2	0.0	0.00	0.0	119.2
累計距離	474.36							
計				㎡ 26,494.4			㎡ 5,432.0	㎡ 31,926.4

土 量 配 分 計 画 書								
測　点	距 離	掘削土量	重機足場 必要盛土量	必要盛土量 1.0m未満	必要盛土量 1.0m～2.5m未満	必要盛土量 2.5m以上～4.0m	必要盛土量 4.0m以上	土量配分前 掘削-盛土/C
⑤-⑤'								C=0.95
NO.13+11.25	0.000	0.0	0.0	0.0	0.0	0.0	0.0	0.0
NO.14	8.750	229.3	0.0	0.0	0.0	0.0	0.0	229.3
NO.15	20.000	768.0	0.0	0.0	76.0	0.0	35.0	651.2
NO.16	20.000	586.0	105.0	8.0	96.0	103.0	108.0	143.9
NO.17	20.000	1,031.0	2,051.0	17.0	50.0	103.0	598.0	-1,936.4
NO.17+ 3.47	3.470	520.5	738.8	1.7	5.2	0.0	114.7	-385.2
NO.18	16.530	2,295.2	6,230.2	1.7	8.3	0.8	1,700.9	-6,064.7
NO.19	20.000	1,548.0	10,020.0	64.0	272.0	1.0	3,231.0	-12,755.2
NO.19+ 9.03	9.030	1,503.9	3,543.8	34.3	130.0	9.9	1,065.5	-3,531.4
NO.19+16.14	7.110	1,026.7	1,990.8	36.6	14.6	48.3	1,129.8	-2,362.9
NO.20	3.860	150.9	955.2	23.9	7.3	42.5	768.9	-1,741.5
NO.21	20.000	282.0	4,740.0	53.0	140.0	107.0	2,384.0	-7,532.7
NO.22	20.000	397.0	4,903.0	109.0	279.0	258.0	816.0	-6,303.0
NO.23	20.000	1,317.0	4,936.0	91.0	330.0	257.0	352.0	-4,963.0
NO.24	20.000	2,330.0	4,121.0	1.0	338.0	0.0	80.0	-2,448.9
NO.25	20.000	2,281.0	4,188.0	0.0	174.0	321.0	1,042.0	-3,745.3
NO.26	20.000	2,435.0	4,712.0	0.0	6.0	484.0	2,798.0	-5,986.1
NO.27	20.000	3,641.0	4,371.0	10.0	97.0	163.0	3,582.0	-5,014.8
NO.28	20.000	12,398.0	3,752.0	16.0	151.0	164.0	3,738.0	4,165.4
NO.29	20.000	25,065.0	2,821.0	45.0	123.0	357.0	5,094.0	16,180.8
NO.29+ 9.60	9.600	15,165.6	1,141.4	18.8	32.6	92.6	4,251.4	9,337.4
NO.30	10.400	17,460.6	1,190.3	0.0	108.2	0.0	5,423.6	10,384.7
NO.31	20.000	33,847.0	1,982.0	2.0	207.0	173.0	11,772.0	18,967.0
NO.31+ 7.82	7.820	13,264.3	676.0	0.8	0.0	113.0	5,952.2	6,167.5
NO.32	12.180	20,710.8	878.2	0.0	9.7	70.6	9,915.7	9,264.3
NO.33	20.000	34,217.0	1,307.0	0.0	32.0	0.0	14,475.0	17,570.7
NO.33+ 3.53	3.530	6,046.7	240.9	0.0	17.1	0.0	2,380.1	3,269.8
NO.33+16.34	12.810	19,788.9	785.3	0.0	67.9	26.3	8,776.1	9,625.1
NO.34	3.660	4,828.2	195.8	0.0	9.0	7.5	2,781.1	1,677.3
NO.35	20.000	18,486.0	630.0	0.0	62.0	0.0	18,726.0	-1,954.0
NO.36	20.000	5,953.0	108.0	0.0	38.0	53.0	14,374.0	-9,387.0
NO.37	20.000	113.0	0.0	0.0	0.0	53.0	4,504.0	-4,683.8
NO.37+5.61	5.610	14.3	0.0	0.0	0.0	0.0	72.4	-61.9
累計距離	474.360							
		m3	m3	m3	m3	m3	m3	m3
計		249,700.9	73,313.7	533.8	2,880.9	3,008.5	132,041.4	26,776.6

舗装工

道路工集計表

種　別 (LEVEL3)	細　別 (LEVEL4)	規　格 (LEVEL5)	単位	数量	備考
作業土工	床掘り		m3	4,030.6	
ｱｽﾌｧﾙﾄ舗装工					
搬入道路(1)	下層路盤	再生ｸﾗｯｼｬﾗﾝ　t=370　W>2.4m	m2	(1,755.6)	
	上層路盤	再生As安定処理 t= 60　W>2.4m	m2	(1,755.6)	
	表層	再生密粒度As20 t= 50　W>3.0m	m2	(1,755.6)	
搬入道路(2)	下層路盤	再生ｸﾗｯｼｬﾗﾝ　t=370　W>2.4m	m2	(1,570.5)	
	上層路盤	再生As安定処理 t= 60　W>2.4m	m2	(1,570.5)	
	表層	再生密粒度As20 t= 50　W>3.0m	m2	(1,570.5)	
搬入道路(計)	下層路盤	再生ｸﾗｯｼｬﾗﾝ　t=370　W>2.4m	m2	3,326.1	1,755.6＋1,570.5
	上層路盤	再生As安定処理 t= 60　W>2.4m	m2	3,326.1	―〃―
	表層	再生密粒度As20 t= 50　W>3.0m	m2	3,326.1	―〃―
管理道路	路盤	再生ｸﾗｯｼｬﾗﾝ　t=200　W>2.4m	m2	(4,120.0)	
	表層	再生密粒度As20 t= 50　W>3.0m	m2	(4,120.0)	
防災調整池	路盤	再生ｸﾗｯｼｬﾗﾝ　t=200　W>2.4m	m2	(1,094.4)	
管理道路	表層	再生密粒度As20 t= 50　W>3.0m	m2	(1,094.4)	
管理道路(計)	路盤	再生ｸﾗｯｼｬﾗﾝ　t=200　W>2.4m	m2	5,214.4	4,120.0＋1,094.4
	表層	再生密粒度As20 t= 50　W>3.0m	m2	5,214.4	―〃―
ｺﾝｸﾘｰﾄ舗装工					
場内道路	敷砂	クッション砂　t=100	m3	(215.2)	
			m2	2,151.7	
	路盤	粒度調整砕石　t=250　W>2.4m	m2	2,151.7	
	ｺﾝｸﾘｰﾄ版	18-8-40-60%(N)　t=150	m3	(322.8)	
			m2	2,151.7	
	溶接金網	6.0×150×150	m2	(2,151.7)	(単価内に含む)

道路工 数量計算書

名称	規格	計　算　式			数量
作業土工 床掘り		V=2.9×(167.8+124.8)+2.6×201.6+3.3×67.9 +1.3×(640.7+183.3)+3.3×264.1+3.0×72.5+1.0×273.6	=	4030.60	4,030.6 m3
ｱｽﾌｧﾙﾄ舗装工 搬入道路(1)					
下層路盤	再生ｸﾗｯｼｬﾗﾝ t=370 W>2.4m	A=6.00×(167.8+124.8)	=	1,755.60	1,755.6 m2
上層路盤	再生As安定処理 t=60 W>2.4m	A=6.00×(167.8+124.8)	=	1,755.60	1,755.6 m2
表層	再生密粒度As20 t=50 W>3.0m	A=6.00×(167.8+124.8)	=	1,755.60	1,755.6 m2
搬入道路(2)					
下層路盤	再生ｸﾗｯｼｬﾗﾝ t=370 W>2.4m	A=5.50×201.6+6.8×67.9	=	1,570.52	1,570.5 m2
上層路盤	再生As安定処理 t=60 W>2.4m	A=5.50×201.6+6.8×67.9	=	1,570.52	1,570.5 m2
表層	再生密粒度As20 t=50 W>3.0m	A=5.50×201.6+6.8×67.9	=	1,570.52	1,570.5 m2
管理道路					
路盤	再生ｸﾗｯｼｬﾗﾝ t=200 W>2.4m	A=5.00×(640.7+183.3)	=	4,120.00	4,120.0 m2
表層	再生密粒度As20 t=50 W>3.0m	A=5.00×(640.7+183.3)	=	4,120.00	4,120.0 m2
防災調整池管理道路					
路盤	再生ｸﾗｯｼｬﾗﾝ t=200 W>2.4m	A=4.00×273.6	=	1,094.40	1,094.4 m2
表層	再生密粒度As20 t=50 W>3.0m	A=4.00×273.6	=	1,094.40	1,094.4 m2
ｺﾝｸﾘｰﾄ舗装 場内道路					
敷砂	ｸｯｼｮﾝ砂 t=100	A=6.50×264.1+6.00×72.5 V=0.10×2,151.65	= =	2,151.65 215.17	2,151.7 m2 215.2 m3
路盤	粒度調整砕石 t=250 W>2.4m	A=6.50×264.1+6.00×72.5	=	2,151.65	2,151.7 m2
ｺﾝｸﾘｰﾄ版	18-8-40-60%(N) t=150	A=6.50×264.1+6.00×72.5 V=0.15×2,151.65	= =	2,151.65 322.75	2,151.7 m2 322.8 m3
溶接金網	6.0×150×150	A=6.50×264.1+6.00×72.5	=	2,151.65	2,151.7 m2

搬入道路(1)
ANo.0～ANo.8+7.82

数 量 計 算 書

断面当り

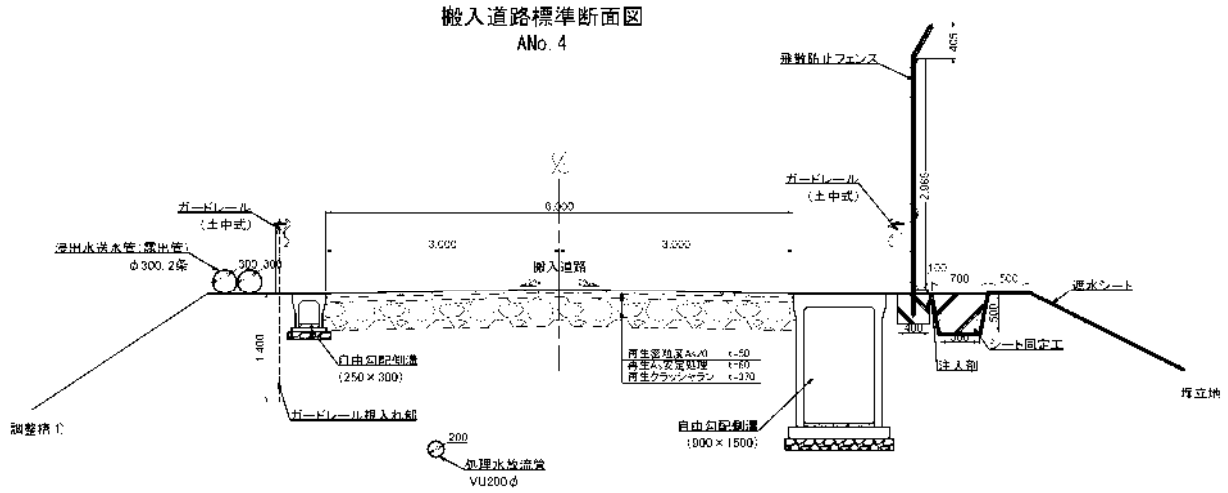

種　別	算 式 及 び 略 図			数　量
延長	L= 20.00×8+7.82	=	167.82 m	167.8 m
床掘り (断面積)	A= 6.00×(0.05+0.06+0.37)	=	2.88 m2	2.9 m2
下層路盤 (幅)	W= 6.000	=	6.00 m	6.00 m
上層路盤 (幅)	W= 6.000	=	6.00 m	6.00 m
表層 (幅)	W= 6.000	=	6.00 m	6.00 m

搬入道路(1)
ANo.8+7.82～ANo.14+12.65

数 量 計 算 書

断面当り

搬入道路標準断面図
ANo.12

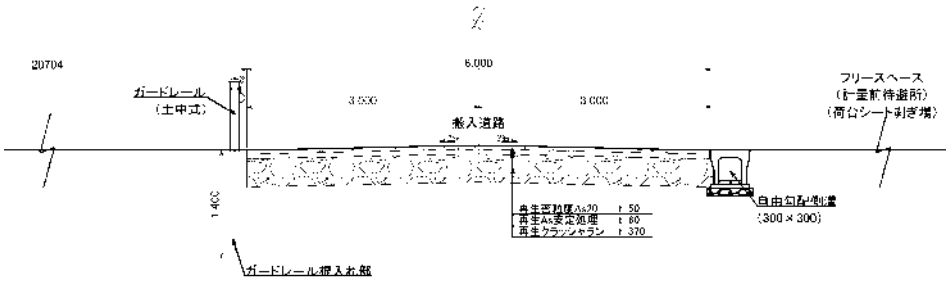

種　別	算 式 及 び 略 図		数　量
延長	L= 20.00×14+12.65-(20.00×8+7.82)	= 124.83 m	124.8 m
床掘り (断面積)	A= 6.00×(0.05+0.06+0.37)	= 2.88 m2	2.9 m2
下層路盤 (幅)	W= 6.000	= 6.000 m	6.00 m
上層路盤 (幅)	W= 6.000	= 6.000 m	6.00 m
表層 (幅)	W= 6.000	= 6.000 m	6.00 m

搬入道路(2)
BNo.0～BNo.8+15.00
BNo.12+2.87～BNo.13+9.45

数 量 計 算 書

断面当り

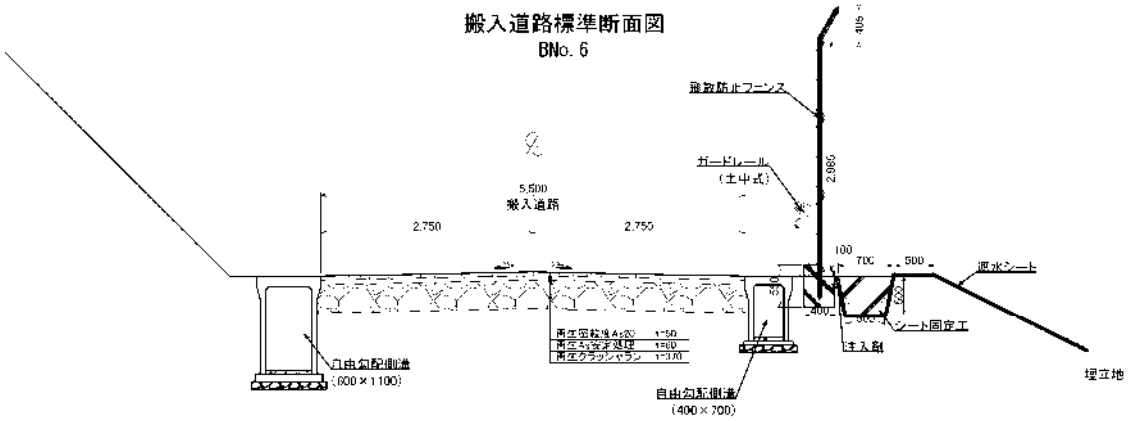

種　別	算 式 及 び 略 図	数　量
延長	L= 20.00×8+15.00+20.00×13+9.45-(20.00×12+2.87) = 201.58 m	201.6 m
床掘り (断面積)	A= 5.50×(0.05+0.06+0.37) = 2.64 m2	2.6 m2
下層路盤 (幅)	W= 5.500 = 5.500 m	5.50 m
上層路盤 (幅)	W= 5.500 = 5.500 m	5.50 m
表層 (幅)	W= 5.500 = 5.500 m	5.50 m

搬入道路(2)
BNo.8+15.00～BNo.12+2.87

数 量 計 算 書

断面当り

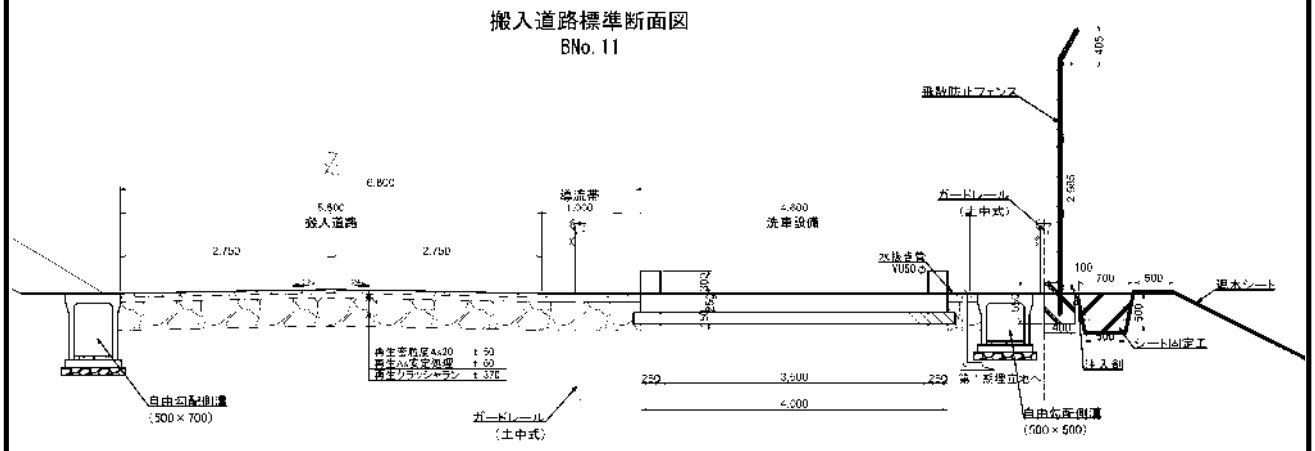

種　別	算 式 及 び 略 図			数　量
延長	L= 20.00×12+2.87-(20.00×8+15.00)	=	67.87 m	67.9 m
床掘り (断面積)	A= 6.80×(0.05+0.06+0.37)	=	3.26 m2	3.3 m2
下層路盤 (幅)	W= 6.800	=	6.800 m	6.80 m
上層路盤 (幅)	W= 6.800	=	6.800 m	6.80 m
表層 (幅)	W= 6.800	=	6.800 m	6.80 m

管理道路
DNo.0～DNo.32+0.74

数 量 計 算 書

断面当り

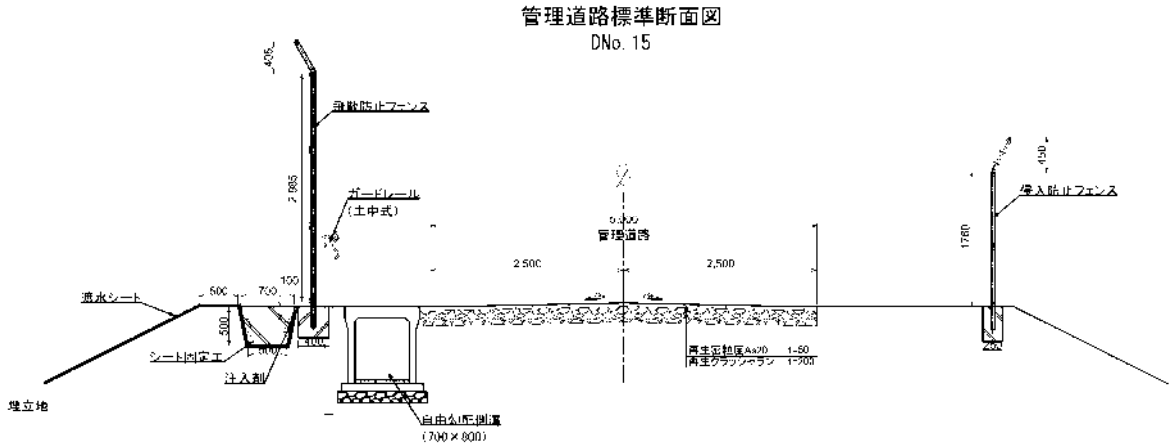

種　別	算 式 及 び 略 図		数　量
延長	L= 20.00×32+0.74	= 640.74 m	640.7 m
床掘り （断面積）	A= 5.00×(0.05+0.20)	= 1.25 m2	1.3 m2
路盤 （幅）	W= 5.000	= 5.000 m	5.00 m
表層 （幅）	W= 5.000	= 5.000 m	5.00 m

管理道路
DNo.32+0.74～DNo41+4.06

数 量 計 算 書

断面当り

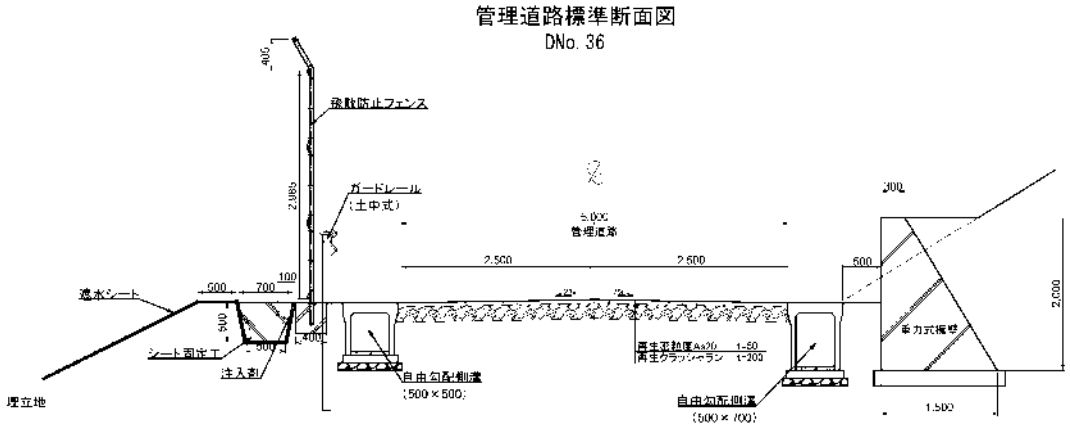

種　別	算 式 及 び 略 図		数　量
延長	L= 20.00×41+4.06-(20.00×32+0.74)	= 183.32 m	183.3 m
床掘り (断面積)	A= 5.00×(0.05+0.20)	= 1.25 m2	1.3 m2
路盤 (幅)	W= 5.000	= 5.000 m	5.00 m
表層 (幅)	W= 5.000	= 5.000 m	5.00 m

防災調整池管理道路
ENo.0～ENo.10+12.62
ENo.EIP.1～ENo.6'+E+17.14

数 量 計 算 書

断面当り

防災調整池管理道路標準断面図
ENo.1

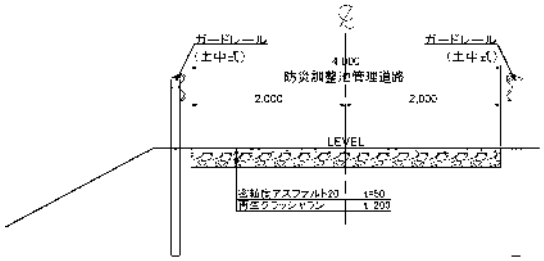

種　別	算 式 及 び 略 図		数　量
延長	L= 20.00×10+12.62+20.00×6+17.14-76.13	= 273.63 m	273.6 m
床掘り (断面積)	A= 4.00×(0.05+0.20)	= 1.00 m2	1.0 m2
路盤 (幅)	W= 4.000	= 4.000 m	4.00 m
表層 (幅)	W= 4.000	= 4.000 m	4.00 m

場内道路
CNo.0～CNo.13+4.12

数 量 計 算 書

断面当り

場内道路標準断面図
CNo.4

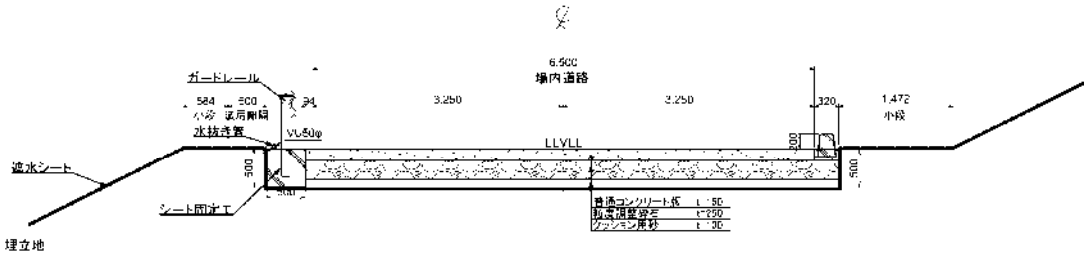

種　別	算 式 及 び 略 図		数　量
延長	L= 20.00×13+4.12	= 264.12 m	264.1 m
床掘り （断面積）	A= 6.50×(0.15+0.25+0.10)	= 3.25 m2	3.3 m2
敷砂 （幅）	W= 6.500	= 6.500 m	6.50 m
路盤 （幅）	W= 6.500	= 6.500 m	6.50 m
ｺﾝｸﾘｰﾄ舗装 （幅）	W= 6.500	= 6.500 m	6.50 m

場内道路
CNo.10+3.93～CNo.13'+16.41

数 量 計 算 書

断面当り

場内道路標準断面図
CNo.12' (第2区画進入部)

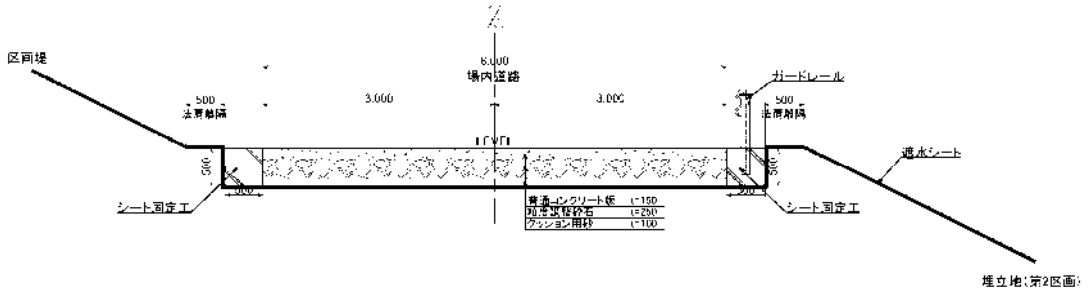

種　別	算 式 及 び 略 図			数　量
延長	L= 20.00×13+16.41-(20.00×10+3.93)	=	72.48 m	72.5 m
床掘り (断面積)	A= 6.00×(0.15+0.25+0.10)	=	3.00 m2	3.0 m2
敷砂 (幅)	W= 6.000	=	6.000 m	6.00 m
路盤 (幅)	W= 6.000	=	6.000 m	6.00 m
ｺﾝｸﾘｰﾄ舗装 (幅)	W= 6.000	=	6.000 m	6.00 m

道路付属施設工

道路設備工集計表

種　別 (LEVEL3)	細　別 (LEVEL4)	規　格 (LEVEL5)	単位	数量	備考
作業土工	埋戻し	最大幅1m以上4m未満	m3	-27.7	
	残土		m3	(27.7)	
	基面整正		m2	117.7	
防護柵工	ガードレール	Gr-C-2B-2	m	287.9	
		Gr-C-4E	m	1,990.6	
縁石工	境界ブロック	両面歩車道境界ブロック	m	267.7	
		地先境界ブロック	m	692.5	平場道路

道路設備工 数量計算書

名称	規格	計　算　式		数量
作業土工				
埋戻し	最大幅1m以上4m未満	V=-0.4×692.5/10	= -27.70	-27.7 m3
残土		V=0.4×692.5/10	= 27.70	27.7 m3
基面整正		A=1.7×692.5/10	= 117.73	117.7 m2
ガードレール		道路計画平面図より		
	Gr-C-2B-2	L=39.3+248.6	= 287.90	287.9 m
		道路計画平面図より		
	Gr-C-4E	L=54.0+43.4+54.3+174.5+139.7+1524.7	= 1,990.60	1,990.6 m
場内道路縁石工		遮水工計画平面図より		
	両面歩車道境界ﾌﾞﾛｯｸA	L=267.7	= 267.70	267.7 m
		道路設備計画平面図より		
	平場道路地先境界ﾌﾞﾛｯｸ	L=547.7+144.8	= 692.50	692.5 m

ガードレール
Gr-C-2B-2

数 量 計 算 書

10m 当り

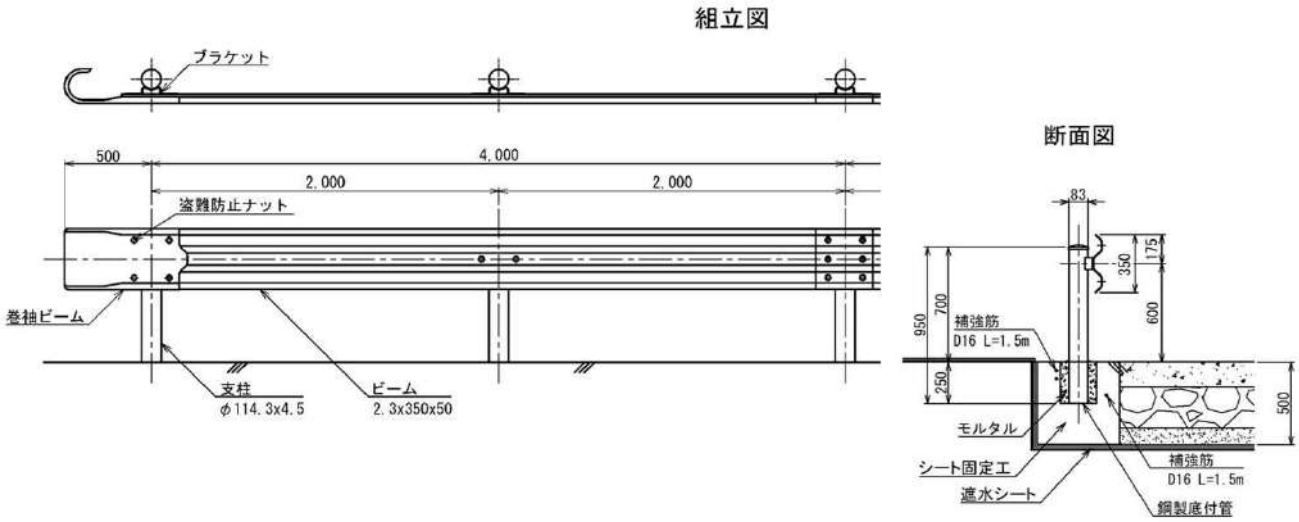

種　別	算 式 及 び 略 図	数　量
ガードレール Gr-C-2B-2	L= 10.00　　= 10.00 m	10.0 m
床掘り	遮水工で計上	
コンクリート	遮水工で計上	
鉄筋 SD345 D16	W= 1.56×1.50×3×5　　= 35.1 kg	35 kg

ガードレール
Gr-C-4E

数 量 計 算 書

10m 当り

組立図

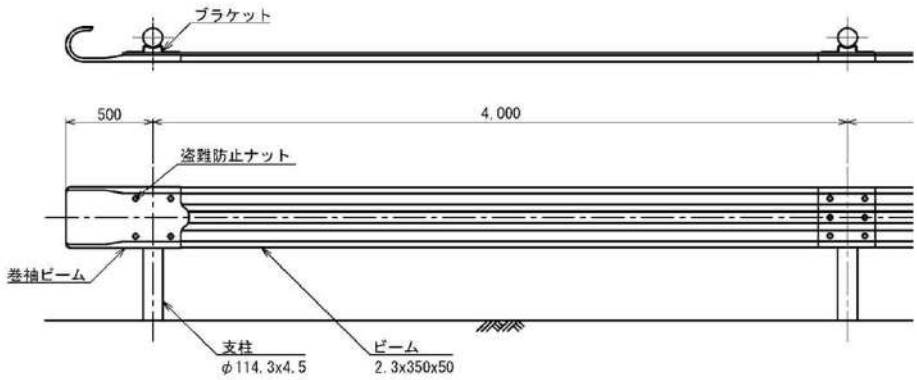

断面図

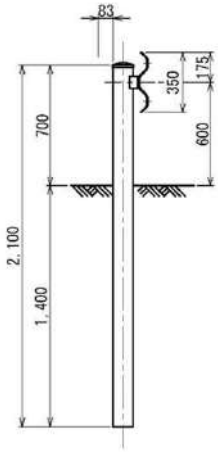

種　別	算 式 及 び 略 図	数　量
ガードレール Gr-C-4E	L= 10.00　　= 10.00 m	10.0 m

場内道路縁石工　　数 量 計 算 書　　10m 当り

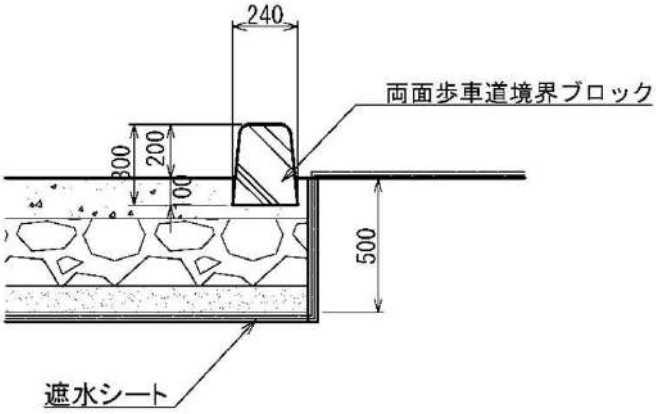

種　別	算 式 及 び 略 図	数　量
両面歩車道境界ﾌﾞﾛｯｸ	L= 10.00　　= 10.00 m	10.0 m

場内道路縁石工　　数 量 計 算 書　　10m 当り

断面図

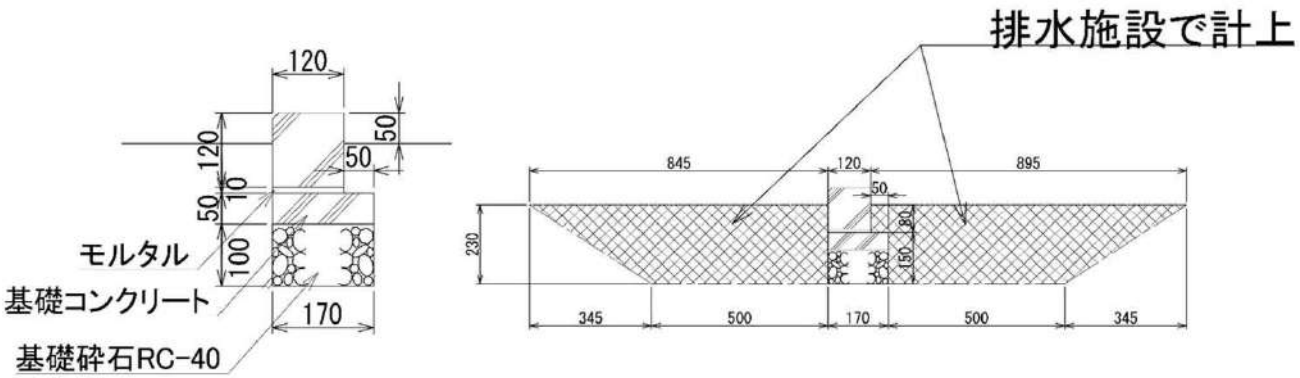

種　別	算 式 及 び 略 図			数　量
平場道路地先境界ﾌﾞﾛｯｸ	L= 10.00	=	10.00 m	10.0 m
床掘り	遮水工で計上			
埋戻し（控除）	V= (0.17×0.15+0.12×0.08)×10	=	0.35 m3	0.4 m3
残土	V= (0.17×0.15+0.12×0.08)×10	=	0.35 m3	0.4 m3
基面整正	A= 0.17×10	=	1.70 m2	1.7 m2
基礎砕石 t=100 (RC-40)	A= 0.17×10	=	1.70 m2	1.7 m2
モルタル	V= 0.12×0.01×10	=	0.01 m3	0.0 m3
基礎コン型枠	A= 0.05×10×2	=	1.00 m2	1.0 m2
基礎コンクリート (24-12-25(20)-55%(N))	V= 0.17×0.05×10	=	0.09 m3	0.1 m3

遮水工

遮水工集計表

種　別 (LEVEL3)	細　別 (LEVEL4)	規　格 (LEVEL5)	単位	数量	備考
作業土工	床掘り		m3	3,357.7	
	埋戻し	最大埋戻幅1m以上4m未満	m3	222.7	
	残土		m3	(3,125.1)	(土工収支表参照)
固定工		天端固定工	m	1,528.6	
		小段固定工Ａ	m	3,261.8	
		小段固定工Ｂ	m	2,850.2	
			m	(2,850.2)	
		場内道路固定工Ａ	m	(516.3)	
		場内道路固定工Ｂ	m	(140.2)	
			m	656.5	
(底部)	保護マット	t=10mm　短繊維	m2	105,310.6	
［遮光なし］	遮水シート	t=1.5mm 中弾性	m2	105,310.6	
	自己修復シート	t=6mm 以上　ﾍﾞﾝﾄﾅｲﾄ系	m2	52,672.3	ﾎﾟﾘｴﾁﾚﾝｼｰﾄ付
(区画堤天端)	遮光性マット	t=10mm　遮光性不織布	m2	(720.2)	
	保護マット	t=10mm　短繊維	m2	(720.2)	
	遮水シート	t=1.5mm 中弾性	m2	(1,440.4)	
	自己修復シート	t=6mm 以上　ﾍﾞﾝﾄﾅｲﾄ系	m2	(720.2)	ﾎﾟﾘｴﾁﾚﾝｼｰﾄ付
(法面部)	遮光性マット	t=10mm　遮光性不織布	m2	(80,321.9)	
	保護マット	t=10mm　短繊維	m2	(80,321.9)	
	遮水シート	t=1.5mm 中弾性	m2	(160,672.3)	
	自己修復シート	t=6mm 以上　ﾍﾞﾝﾄﾅｲﾄ系	m2	(80,321.9)	ﾎﾟﾘｴﾁﾚﾝｼｰﾄ付
(場内道路)	遮光性マット	t=10mm　遮光性不織布	m2	(732.1)	
	保護マット	t=10mm　短繊維	m2	(5,234.2)	
	遮水シート	t=1.5mm 中弾性	m2	(5,966.3)	
	自己修復シート	t=6mm 以上　ﾍﾞﾝﾄﾅｲﾄ系	m2	(2,983.2)	ﾎﾟﾘｴﾁﾚﾝｼｰﾄ付
［遮光あり］計	遮光性マット	t=10mm　遮光性不織布	m2	81,774.2	
	保護マット	t=10mm　短繊維	m2	86,276.3	
	遮水シート	t=1.5mm 中弾性	m2	168,079.0	
	自己修復シート	t=6mm 以上　ﾍﾞﾝﾄﾅｲﾄ系	m2	84,025.3	ﾎﾟﾘｴﾁﾚﾝｼｰﾄ付
遮水工	保護土	t=500	m3	22,494.6	
ﾍﾞﾝﾄﾅｲﾄ混合土		ﾊﾞｯｸﾎｳ混合　259kg/m3	m3	25,820.0	
		土質改良機	台	1.0	
【参考数量】					
	【工事概要数量】				
		遮水工	m2	273,389.6	105,310.6＋
		改め	m2	(273,390)	168,079.0

遮水工 数量計算書

名称	規格	計　算　式			数量
作業土工 床掘り		V=(3.0×1,528.6+3.0×3,261.8+5.6×2,850.2+7.3×248.6 +6.5×69.1+13.8×71.1)/10.0	=	3,357.7	3,357.7 m3
埋戻し	最大埋戻幅 1m以上4m未満	V=(4.7×248.6+3.9×69.1+11.1×71.1)/10.0	=	222.7	222.7 m3
残土		V=(3.0×1,528.6+3.0×3,261.8+5.6×2,850.2+2.4×248.6 +2.5×69.1+2.1×71.1)/10.0	=	3125.1	3125.1 m3
固定工 天端固定工		遮水工計画平面図より L=1,528.6	=	1,528.6	1,528.6 m
小段固定工A		遮水工計画平面図より L=3,261.8	=	3,261.8	3,261.8 m
小段固定工B		遮水工計画平面図より L=2,850.2	=	2,850.2	2,850.2 m
場内道路固定工A		L=248.6+267.7	=	516.3	516.3 m
場内道路固定工B		L=69.1+71.1	=	140.2	140.2 m
底部遮水工 保護土	t=500	底部遮水工計画平面図より V1= ((44,262.9+43,439.0)/2+(9,265.1+8,825.0)/2)×0.50	=	26,448.0	
	(控除)	浸出水集排水管数量計算書より V2= -(18.0×551.0+16.5×178.9+10.0×2,666.4)/10.0	=	-3,953.4	
		ΣV= 26,448.0-3,551.1	=	22,494.6	22,494.6 m3
保護マット	t=10mm 短繊維不織布	遮水工計画平面図、浸出水集排水管数量計算書より A=52,264.0×2+(3.1×551.0+2.9×178.9+2.1×2,666.4)/10.0	=	105,310.6	105,310.6 m2
遮水シート	t=1.5mm 中弾性	A=52,2640.0×2+(3.1×551.0+2.9×178.9+2.1×2,666.4)/10.0	=	105,310.6	105,310.6 m2
自己修復シート	t=6mm以上 ﾍﾞﾝﾄﾅｲﾄ系	A=52,2640.0+(1.6×551.0+1.5×178.9+1.1×2,666.4)/10.0	=	52,672.3	52,672.3 m2
区画堤天端遮水工 遮光性保護マット	t=10mm 遮光性不織布	遮水工計画平面図、浸出水集排水管数量計算書より A=720.2	=	720.2	720.2 m2
保護マット	t=10mm 短繊維不織布	A=720.2	=	720.2	720.2 m2
遮水シート	t=1.5mm 中弾性	A=720.2×2	=	1,440.4	1,440.4 m2
自己修復シート	t=6mm以上 ﾍﾞﾝﾄﾅｲﾄ系	A=720.2	=	720.2	720.2 m2
法面部遮水工 遮光性保護マット	t=10mm 遮光性不織布	遮水工計画平面図より A=64,583.3×1.118+(19.2×1,528.6+8.2×3,261.8+8.8×2,850.2)/10.0	=	80,321.9	80,321.9 m2
保護マット	t=10mm 短繊維不織布	A=64,583.3×1.118+(19.2×1,528.6+8.2×3,261.8+8.8×2,850.2)/10.0	=	80,321.9	80,321.9 m2
遮水シート	t=1.5mm 中弾性	A=64,583.3×1.118×2+(38.4×1,528.6+16.4×3,261.8+17.7×2,850.2)/10.0	=	160,672.3	160,672.3 m2
自己修復シート	t=6mm以上 ﾍﾞﾝﾄﾅｲﾄ系	A=64,583.3×1.118+(19.2×1,528.6+8.2×3,261.8+8.8×2,850.2)/10.0	=	80,321.9	80,321.9 m2
場内道路部遮水工 遮光性保護マット	t=10mm 遮光性不織布	遮水工計画平面図より A=(10.8×248.6+14.7×267.7+5.0×69.1+5.0×71.1)/10.0	=	732.1	732.1 m2
保護マット	t=10mm 短繊維不織布	A=(2,654.9-(5.8×248.6+9.7×267.7)/10.0)×2+732.1	=	5,234.2	5,234.2 m2
遮水シート	t=1.5mm 中弾性	A=2,654.9×2+(10.0×248.6+10.0×267.7+10.0×69.1+10.0×71.1)/10.0	=	5,966.3	5,966.3 m2
自己修復シート	t=6mm以上 ﾍﾞﾝﾄﾅｲﾄ系	A=2,654.9+(5.0×248.6+5.0×267.7+5.0×69.1+5.0×71.1)/10.0	=	2,983.2	2,983.2 m2
ﾍﾞﾝﾄﾅｲﾄ混合土	安定処理機 混合(添加量10%)	底部遮水工計画平面図より V= ((43,439.0+42,622.8)/2+(8,825.0+8,393.2)/2)×0.50	=	25,820.0	25,820.0 m3

天端固定工　　数 量 計 算 書　　（10m当り）

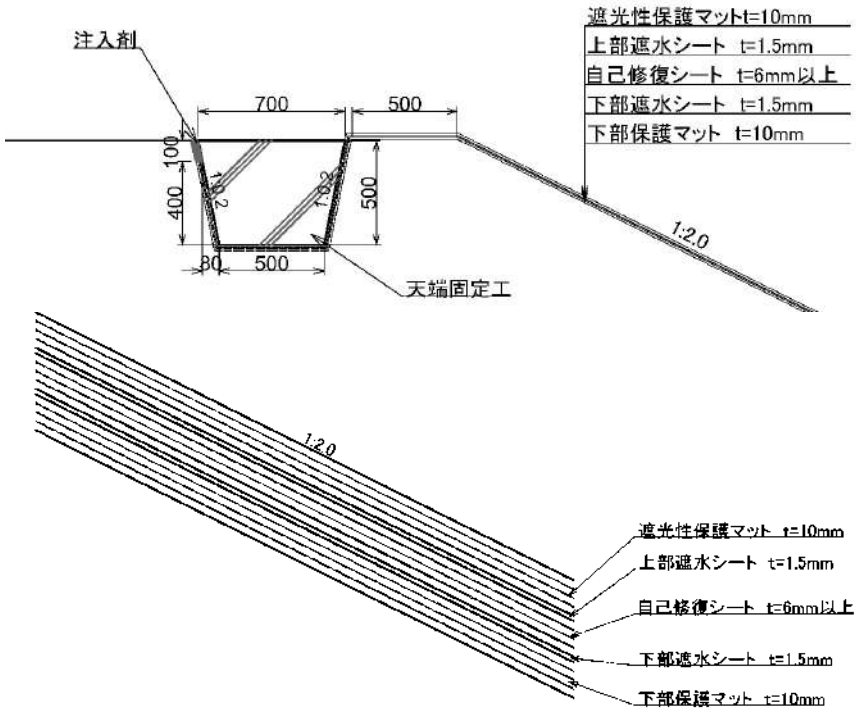

種　別	算 式 及 び 略 図			数　量
床掘り (残土)	V= (0.70+0.50)/2×0.50×10.00	=	3.00 m3	3.0 m3
無筋コンクリート (18-8-40-60%(N)	V= (0.70+0.50)/2×0.50×10.00	=	3.00 m3	3.0 m3
遮光性保護マット	A= (√(0.40²+0.08²)+√(0.50²+0.10²)+0.50+0.50)×10.00	=	19.18 m2	19.2 m2
保護マット	A= (√(0.40²+0.08²)+√(0.50²+0.10²)+0.50+0.50)×10.00	=	19.18 m2	19.2 m2
遮水シート	A= (√(0.40²+0.08²)+√(0.50²+0.10²)+0.50+0.50)×10.00×2	=	38.36 m2	38.4 m2
自己修復シート	A= (√(0.40²+0.08²)+√(0.50²+0.10²)+0.50+0.50)×10.00	=	19.18 m2	19.2 m2
注入剤 (コーキング剤)	V= (√(0.10²+0.02²)×(0.0015×2+0.01×2+0.006))×10.00×1000	=	29.57 L	29.6 L

小段部固定A　　数 量 計 算 書　　(10m当り)

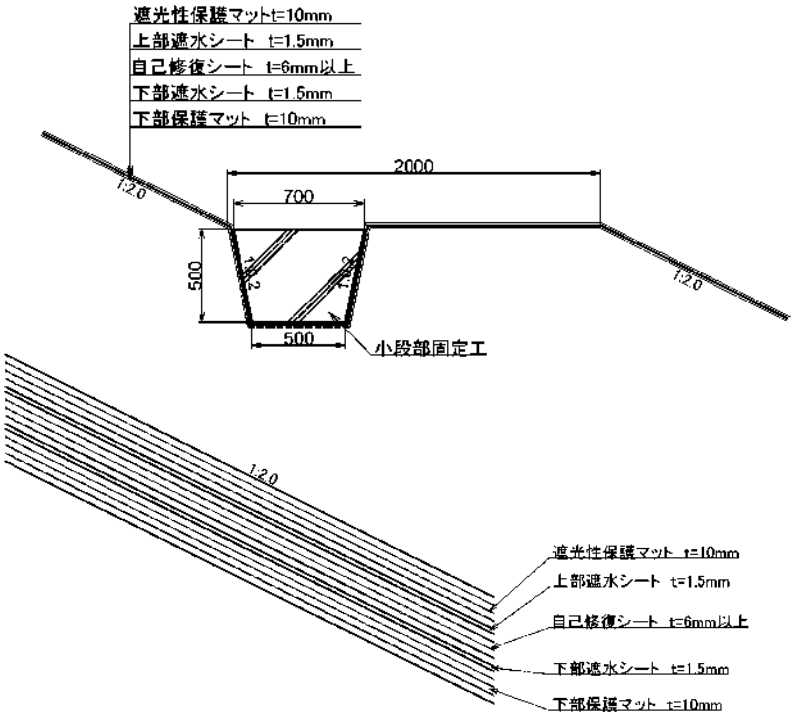

種　別	算 式 及 び 略 図		数　量
床掘り (残土)	V= (0.70+0.50)/2×0.50×10.00	= 3.00 m3	3.0 m3
無筋コンクリート (18-8-40-60%(N)	V= (0.70+0.50)/2×0.50×10.00	= 3.00 m3	3.0 m3
遮光性保護マット (差分)	A= (√(0.50^2+0.10^2)×2+0.50-0.70)×10.00	= 8.20 m2	8.2 m2
保護マット (差分)	A= (√(0.50^2+0.10^2)×2+0.50-0.70)×10.00	= 8.20 m2	8.2 m2
遮水シート (差分)	A= (√(0.50^2+0.10^2)×2+0.50-0.70)×10.00×2	= 16.40 m2	16.4 m2
自己修復シート (差分)	A= (√(0.50^2+0.10^2)×2+0.50-0.70)×10.00	= 8.20 m2	8.2 m2

小段部固定工B

数 量 計 算 書

（10m当り）

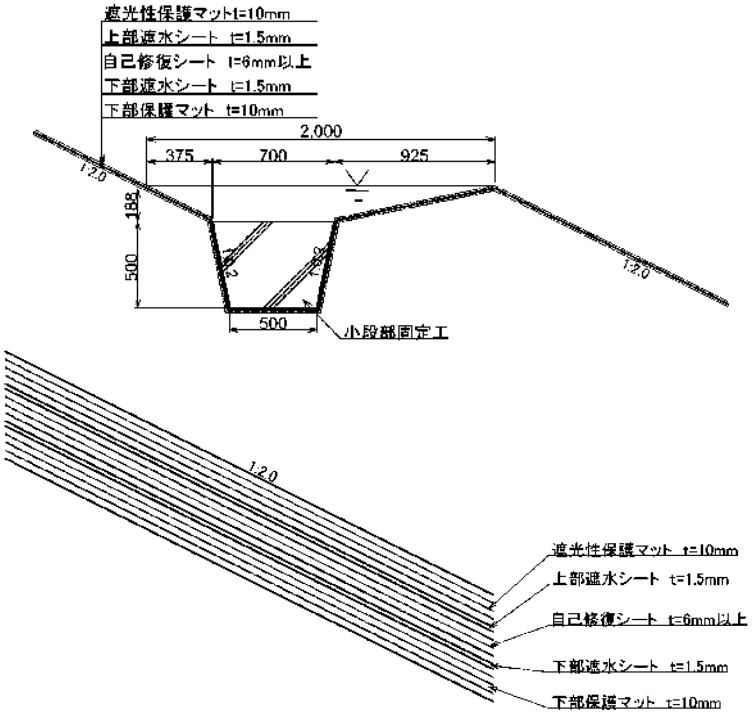

種　別	算 式 及 び 略 図			数　量
床掘り （残土）	V= ((2.00+0.70)/2×0.19+(0.70+0.50)/2×0.50)×10.00	=	5.57 m3	5.6 m3
無筋コンクリート (18-8-40-60%(N)	V= (0.70+0.50)/2×0.50×10.00	=	3.00 m3	3.0 m3
遮光性保護マット （差分）	A= (√(0.188²+0.375²)+√(0.50²+0.10²)×2+0.50 +√(0.188²+0.925²)-2.00)×10.00	=	8.83 m2	8.8 m2
保護マット （差分）	A= (√(0.188²+0.375²)+√(0.50²+0.10²)×2+0.50 +√(0.188²+0.925²)-2.00)×10.00	=	8.83 m2	8.8 m2
遮水シート （差分）	A= (√(0.188²+0.375²)+√(0.502+0.102)×2+0.50 +√(0.188²+0.925²)-2.00)×10.00×2	=	17.66 m2	17.7 m2
自己修復シート （差分）	A= (√(0.188²+0.375²)+√(0.50²+0.10²)×2+0.50 +√(0.188²+0.925²)-2.00)×10.00	=	8.83 m2	8.8 m2

場内道路部固定工A-1　　数 量 計 算 書　　(10m当り)

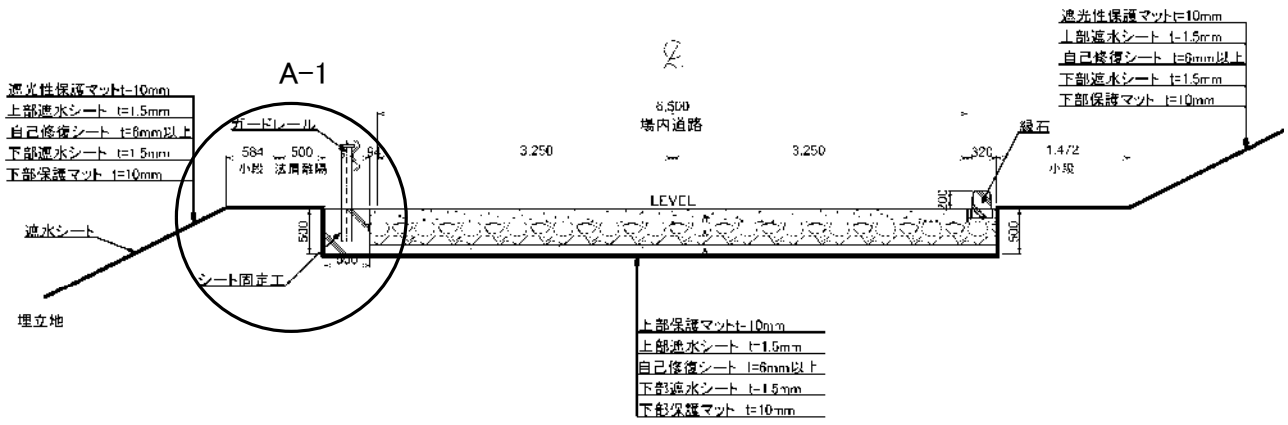

種　別	算 式 及 び 略 図				数　量	
固定工A-1						
床掘り	V= ((1.00+1.70)/2×0.47+(1.58+1.70)/2×0.06)×10.00	=	7.33	m3	7.3	m3
埋戻し (最大埋戻幅1m以上4m未満)	V= 7.33-0.50×0.53×10.00	=	4.68	m3	4.7	m3
残土	V= 7.33-4.68/0.95	=	2.40	m3	2.4	m3
型枠	A= 0.50×2×10.00	=	10.00	m2	10.0	m2
コンクリート (24-12-25(20)-55%(N)	V= 0.500×0.500×10.00	=	2.50	m3	2.5	m3
遮光性保護マット	A= (0.58+0.50)×10.00	=	10.80	m2	10.8	m2
上部保護マット (差分)	A= (0.50-0.58-0.50)×10.00	=	-5.80	m2	-5.8	m2
遮水シート (差分)	A= 0.50×10.00×2	=	10.00	m2	10.0	m2
自己修復シート (差分)	A= 0.50×10.00	=	5.00	m2	5.0	m2

場内道路部固定工A-2　　数 量 計 算 書　　(10m当り)

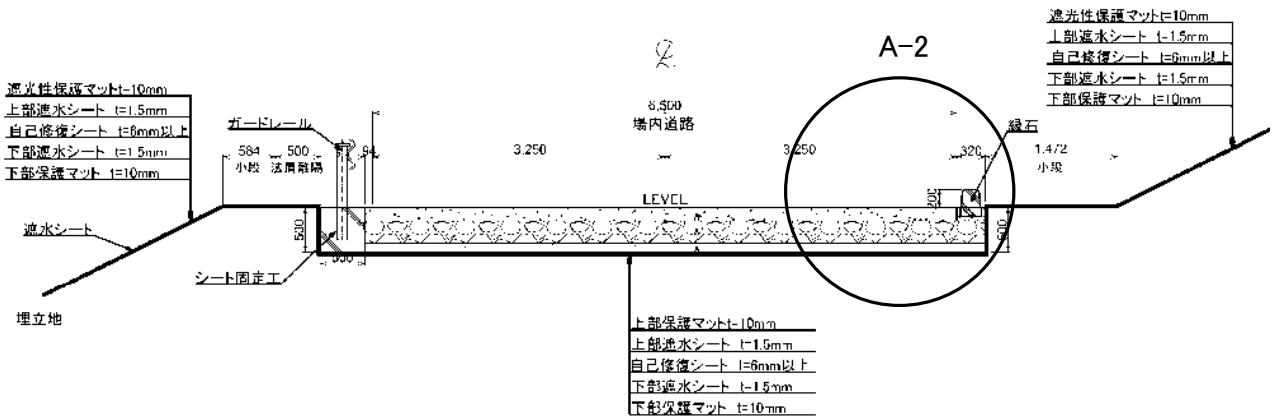

種　別	算 式 及 び 略 図			数　量
固定工A-2				
遮光性保護マット	A= 1.47×10.00	=	14.70 m2	14.7　m2
上部保護マット (差分)	A= (0.50-1.47)×10.00	=	-9.70 m2	-9.7　m2
遮水シート (差分)	A= 0.50×10.00×2	=	10.00 m2	10.0　m2
自己修復シート (差分)	A= 0.50×10.00	=	5.00 m2	5.0　m2

場内道路部固定工B-1　　数 量 計 算 書　　（10m当り）

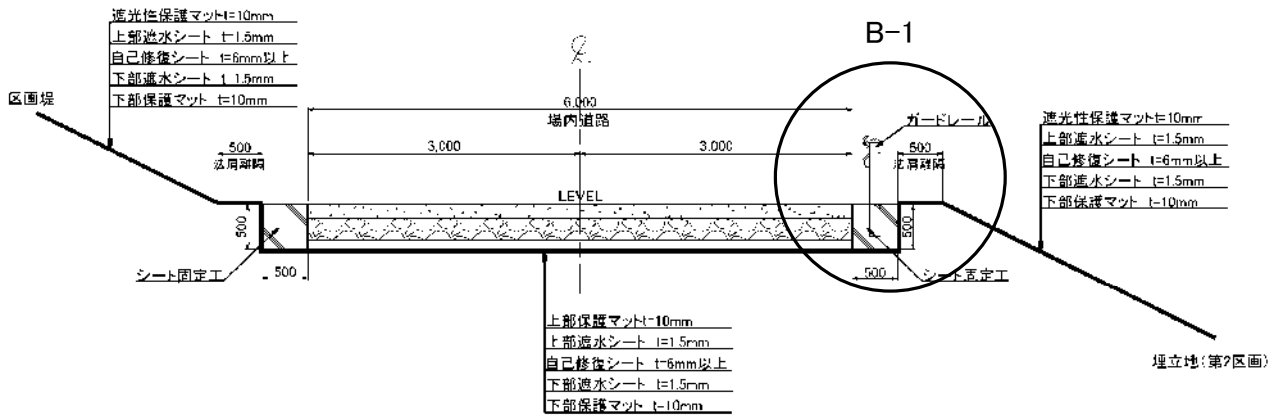

種　別	算 式 及 び 略 図			数　量
固定工B-1				
床掘り	V= (1.00+1.46)/2×(0.30+0.23)×10.00	=	6.52 m3	6.5 m3
埋戻し (最大埋戻幅1m以上4m未満)	V= 6.52-0.50×0.53×10.00	=	3.87 m3	3.9 m3
残土	V= 6.52-3.87/0.95	=	2.45 m3	2.5 m3
型枠	A= 0.50×2×10.00	=	10.00 m2	10.0 m2
コンクリート (24-12-25(20)-55%(N)	V= 0.500×0.500×10.00	=	2.50 m3	2.5 m3
遮光性保護マット	A= 0.50×10.00	=	5.00 m2	5.0 m2
保護マット (差分)	A= (0.50-0.50)×10.00	=	0.00 m2	0.0 m2
遮水シート (差分)	A= 0.50×10.00×2	=	10.00 m2	10.0 m2
自己修復シート (差分)	A= 0.50×10.00	=	5.00 m2	5.0 m2

場内道路部固定工B-2　　数 量 計 算 書　　（10m当り）

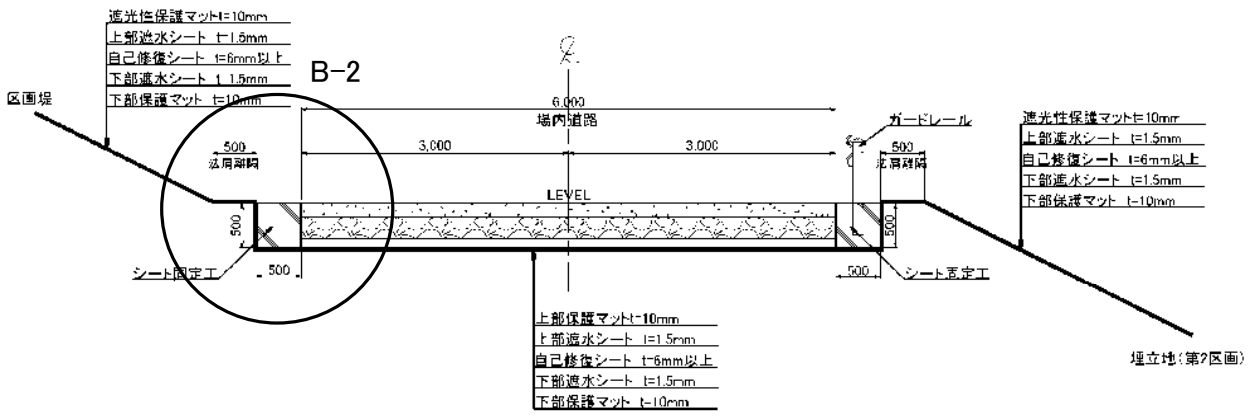

種　別	算 式 及 び 略 図		数　量
固定工B-2			
床掘り	V= (1.00×0.53+0.53×3.20/2)×10.00	= 13.78 m3	13.8 m3
埋戻し (最大埋戻幅1m以上4m未満)	V= 13.78-0.50×0.53×10.00	= 11.13 m3	11.1 m3
残土	V= 13.78-11.13/0.95	= 2.06 m3	2.1 m3
型枠	A= 0.50×2×10.00	= 10.00 m2	10.0 m2
コンクリート (18-12-40-60%(N)	V= 0.500×0.500×10.00	= 2.50 m3	2.5 m3
遮光性保護マット	A= 0.50×10.00	= 5.00 m2	5.0 m2
保護マット (差分)	A= (0.50-0.5)×10.00	= 0.00 m2	0.0 m2
遮水シート (差分)	A= 0.50×10.00×2	= 10.00 m2	10.0 m2
自己修復シート (差分)	A= 0.50×10.00	= 5.00 m2	5.0 m2

浸出水集排水管 幹線φ700下　　数 量 計 算 書　　（10m当り）

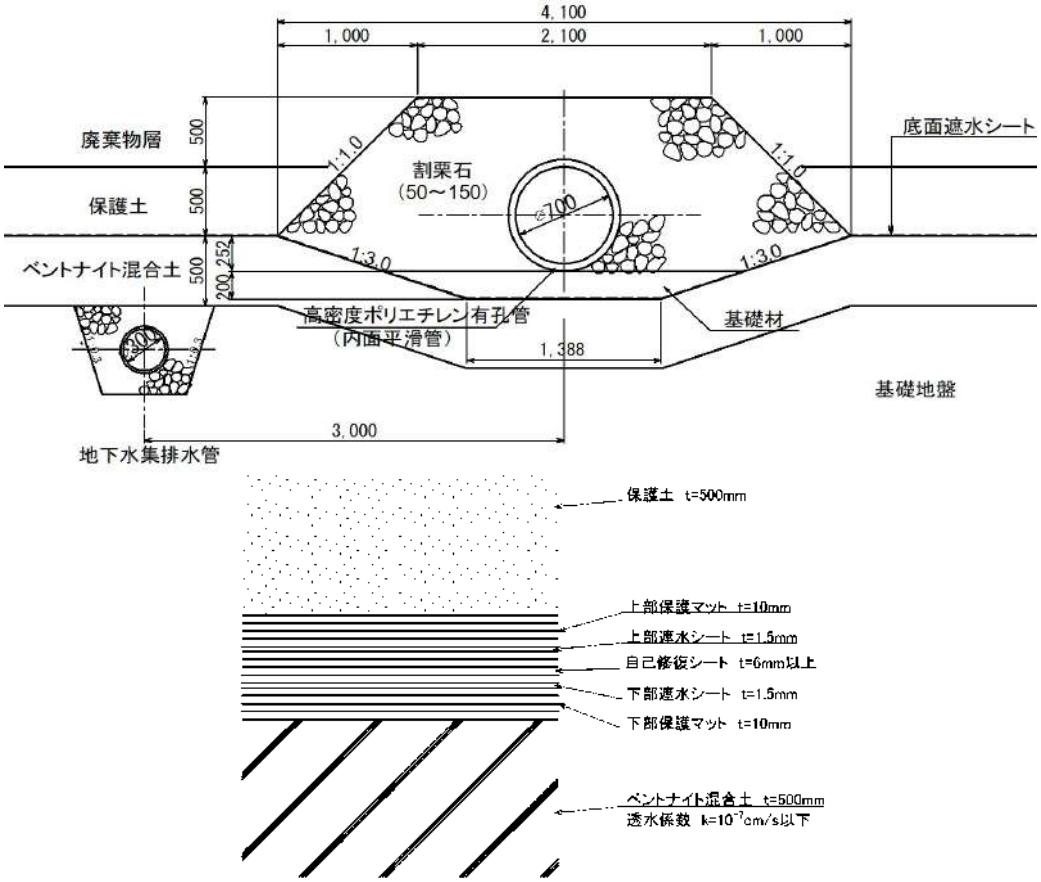

種　別	算 式 及 び 略 図	数　量
保護マット （差分）	A= (√(1.36²+(0.25+0.20)²)×2+1.39−4.10)×10.00×2　=　3.10 m2	3.1　m2
遮水シート （差分）	A= (√(1.36²+(0.25+0.20)²)×2+1.39−4.10)×10.00×2　=　3.10 m2	3.1　m2
自己修復シート （差分）	A= (√(1.36²+(0.25+0.20)²)×2+1.39−4.10)×10.00　=　1.55 m2	1.6　m2

浸出水集排水管 幹線φ600下　　数 量 計 算 書　　（10m当り）

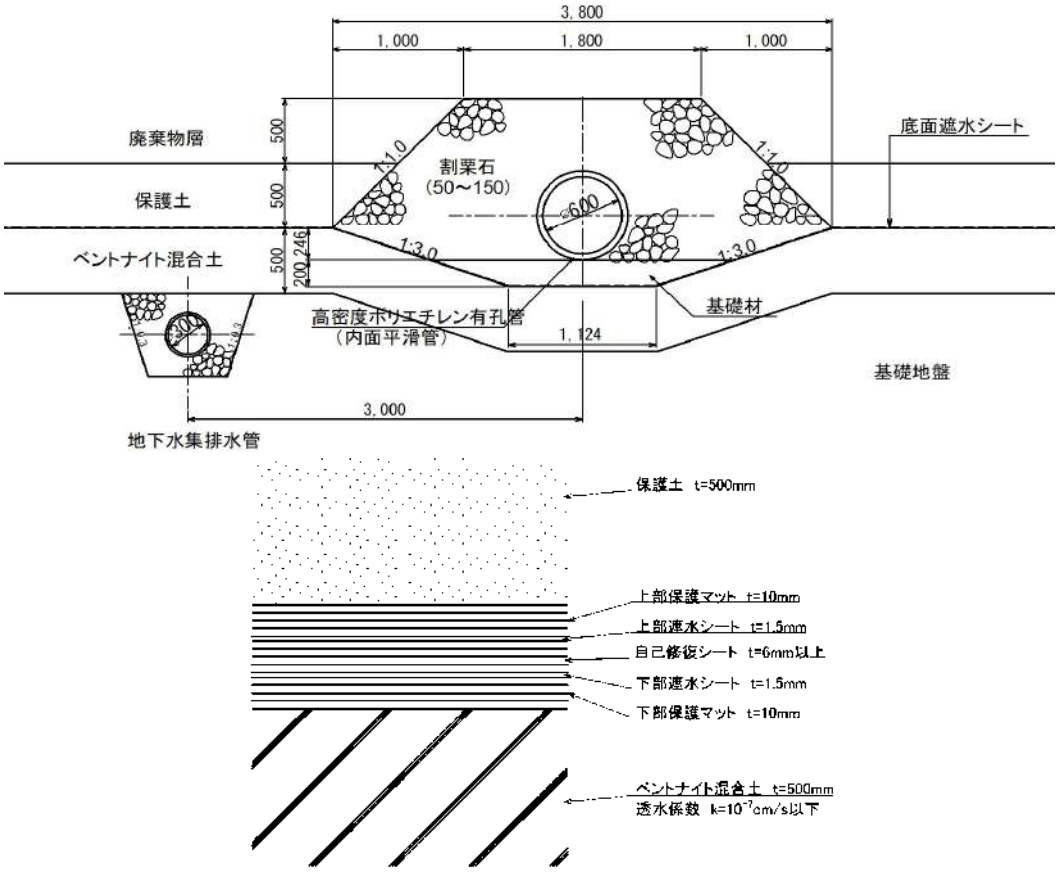

	算 式 及 び 略 図	数　量
保護マット （差分）	A= (√(1.34²+(0.25+0.20)²)×2+1.12−3.80)×10.00×2　=　2.94 m2	2.9　m2
遮水シート （差分）	A= (√(1.34²+(0.25+0.20)²)×2+1.12−3.80)×10.00×2　=　2.94 m2	2.9　m2
自己修復シート （差分）	A= (√(1.34²+(0.25+0.20)²)×2+1.12−3.80)×10.00　=　1.47 m2	1.5　m2

浸出水集排水管 支線φ300下　　数 量 計 算 書　　（10m当り）

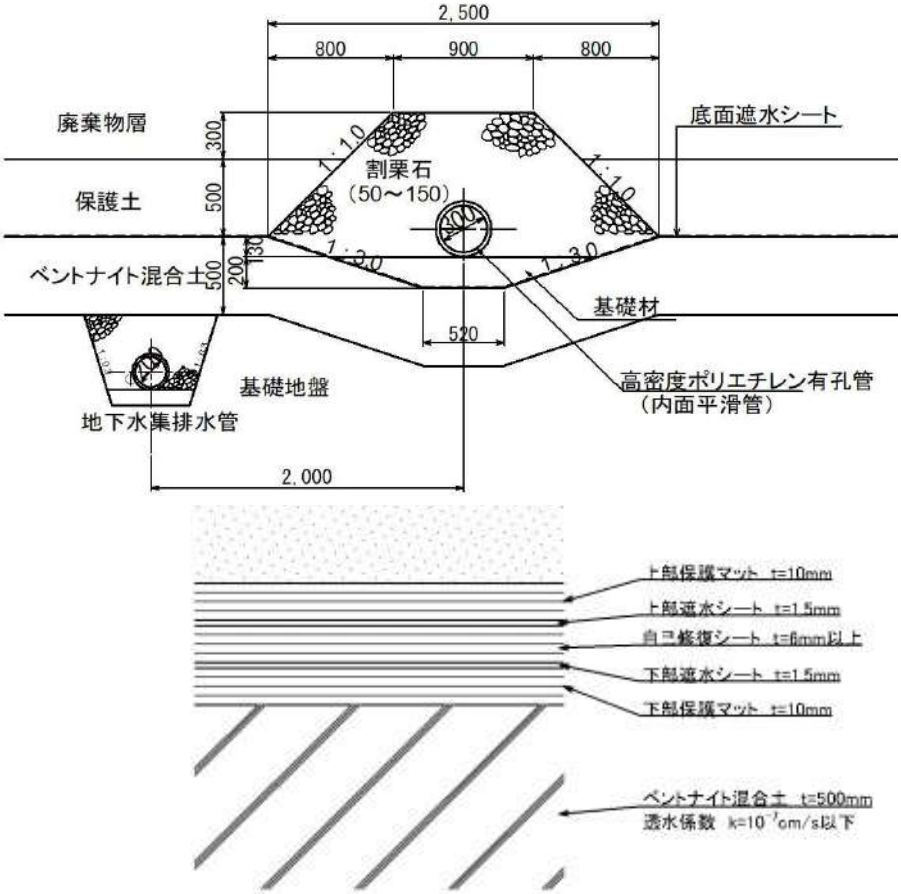

種　別	算 式 及 び 略 図	数　量
保護マット （差分）	A= (√(0.99²+(0.13+0.20)²)×2+0.52−2.50)×10.00×2　=　2.14 m2	2.1　m2
遮水シート （差分）	A= (√(0.99²+(0.13+0.20)²)×2+0.52−2.50)×10.00×2　=　2.14 m2	2.1　m2
自己修復シート （差分）	A= (√(0.99²+(0.13+0.20)²)×2+0.52−2.50)×10.00　=　1.07 m2	1.1　m2

地下水集排水施設工

地下水集排水施設集計表

種　別 (LEVEL3)	細　別 (LEVEL4)	規　格 (LEVEL5)	単位	数量	備考
作業土工	床掘り		m3	2,098.8	
	基面整正		m2	2,177.4	
	砕石		m3	2,098.8	
幹線	高密度ﾎﾟﾘｴﾁﾚﾝ管	波状有孔管　φ300	m	466.8	
		波状有孔管　φ300	m	1,146.9	
支線	高密度ﾎﾟﾘｴﾁﾚﾝ管	波状有孔管　φ200	m	2,418.4	
導水管	高密度ﾎﾟﾘｴﾁﾚﾝ管	波状無孔管　φ300	m	(127.2)	(鞘管内構造物に計上)

地下水集排水施設 数量計算書

名称	規格	計　算　式			数量
作業土工 床掘り		V=5.1/10.0×466.8+8.0/10.0×1,146.9+3.9/10.0×2,418.4	=	2,098.8	2,098.8 m3
基面整正		**A=6.0/10.0×466.8+6.0/10.0×1,146.9+5.0/10.0×2,418.4**	**=**	**2177.4**	**2177.4 m2**
地下水集排水管 幹線	高密度ﾎﾟﾘｴﾁﾚﾝ管 波状有孔管 φ300	地下水集排水施設計画平面図より L= 258.4+110.8+97.6	=	466.8	466.8 m
(法先部)	高密度ﾎﾟﾘｴﾁﾚﾝ管 波状有孔管 φ300	地下水集排水施設計画平面図より L= 353.0+710.1+83.8	=	1,146.9	1,146.9 m
支線	高密度ﾎﾟﾘｴﾁﾚﾝ管 波状有孔管 φ200	地下水集排水施設計画平面図より L=554.7+585.2+880.8+109.2+103.5+185.0	=	2,418.4	2,418.4 m

	延長(m)		
第1区画埋立地	29.1	58.9	142.5
	54.2	75.8	159.8
	76.3	75.8	138.1
	77.7	75.8	116.4
	79.1	75.8	96.5
	80.5	75.8	78.6
	82.0	75.8	63.2
	75.8	48.4	48.6
		23.1	25.9
			11.2
小計	554.7	585.2	880.8
第2区画埋立地	68.6	23.7	55.9
	40.6	31.9	49.4
		47.9	43.0
			36.7
小計	109.2	103.5	185.0

導水管 貯留堰堤部	高密度ﾎﾟﾘｴﾁﾚﾝ管 波状無孔管 φ300	地下水集排水施設計画平面図より L=127.2	=	127.2	127.2 m

地下水集排管 幹線φ300　　数 量 計 算 書　　(10m当り)

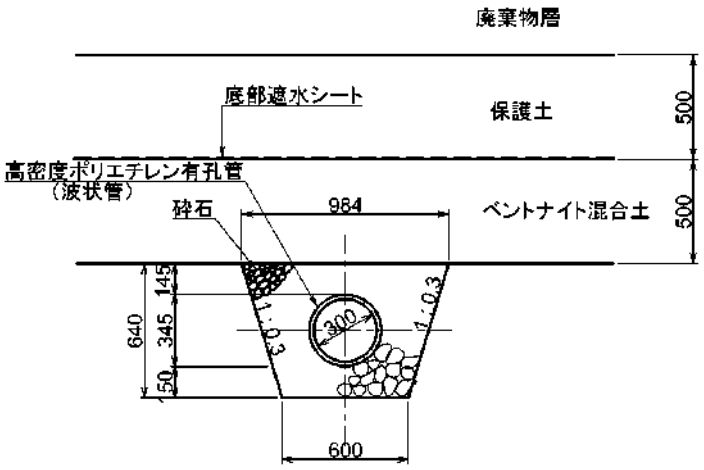

φ300管外径=0.328m

種　別	算 式 及 び 略 図			数　量
床掘り	V= (0.98+0.60)/2×0.64×10.00	=	5.06 m3	5.1 m3
基面整正	A= 0.60×10.00	=	6.00 m2	6.0 m2
砕石	V1= (0.98+0.60)/2×0.64×10.00	=	5.06 m3	
(管控除)	V2= $-0.328^2\times\pi/4\times10.00$	=	-0.84 m3	
	ΣV= 5.06-0.84	=	4.22 m3	4.2 m3
合成樹脂有孔管 波状管φ300	L= 10.00	=	10.00 m	10.0 m

地下水集排水管　幹線（法先部）　　数 量 計 算 書　　（10m当り）

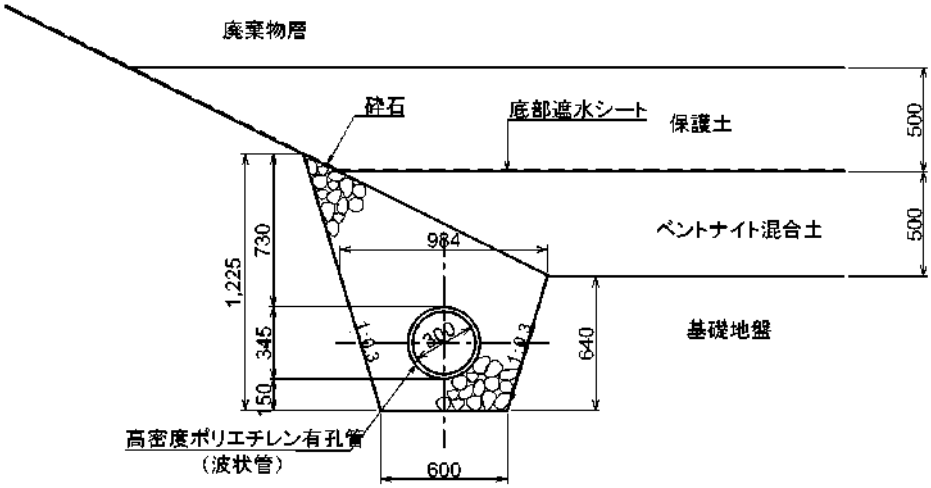

φ300管外径=0.328m

種　別	算 式 及 び 略 図			数　量
床掘り	V= ((0.98+0.60)/2×0.64+0.98×(1.23-0.64)/2))×10.00	=	7.95 m3	8.0 m3
基面整正	A= 0.60×10.00	=	6.00 m2	6.0 m2
砕石	V1= ((0.98+0.60)/2×0.64+0.98×(1.23-0.64)/2))×10.00	=	7.95 m3	
（管控除）	V2= -0.328^2×π/4×10.00	=	-0.84 m3	
	ΣV= 7.95-0.84	=	7.11 m3	7.1 m3
合成樹脂有孔管 波状管φ300	L= 10.00	=	10.00 m	10.0 m

地下水集排水管　支線φ200　　数 量 計 算 書　　(10m当り)

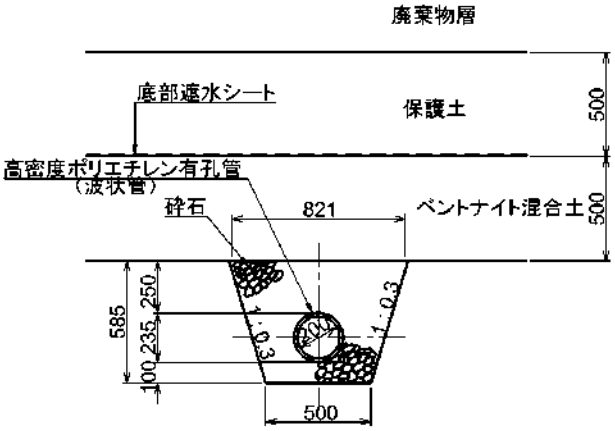

φ200管外径=0.225m

種　別	算 式 及 び 略 図			数　量
床掘り	V= (0.82+0.50)/2×0.59×10.00	=	3.89 m3	3.9 m3
基面整正	A= 0.50×10.00	=	5.00 m2	5.0 m2
砕石	V1= (0.82+0.50)/2×0.59×10.00	=	3.89 m3	
(管控除)	V2= $-0.225^2\times\pi/4\times10.00$	=	-0.40 m3	
	ΣV= 3.89-0.40	=	3.49 m3	3.5 m3
合成樹脂有孔管 波状管φ200	L= 10.00	=	10.00 m	10.0 m

浸出水集排水施設工

浸出水集排水施設集計表

種　別 (LEVEL3)	細　別 (LEVEL4)	規　格 (LEVEL5)	単位	数量	備考
作業土工	床堀り		m3	2,807.0	
	埋戻し	最大埋戻幅4m以上	m3	7.3	
		最大埋戻幅1m以上4m未満	m3	100.6	
	（推進工立坑で控除）		m3	-8.7	
	残土		m3	18.7	
	保護土（控除）		m3	-3,953.4	
幹線	高密度ﾎﾟﾘｴﾁﾚﾝ管	内面平滑有孔管　φ700	m	551.0	
		内面平滑有孔管　φ600	m	178.9	
支線	高密度ﾎﾟﾘｴﾁﾚﾝ管	内面平滑有孔管　φ300	m	2,666.2	
導水管	高密度ﾎﾟﾘｴﾁﾚﾝ管	内面平滑無孔管　φ700	m	42.8	
区画堤貫通部	防護工		箇所	2	
貯留堰堤貫通部	防護工		箇所	1	
浸出水切替桝			箇所	1	

浸出水集排水施設 数量計算書

名称	規格	計　算　式			数量
作業土工 床掘り		V=12.4/10.0×551.0+11.1/10.0×178.9+5.0/10.0×2,666.4 +10.6+12.3×42.8+54.9	=	2,807.0	2807.0 m3
埋戻し	最大埋戻幅4m以上	V=7.3	=	7.3	7.3 m3
	最大埋戻幅1m以上4m未満	V=63.4+37.2		100.6	100.6 m3
(推進工立坑で控除)		V=-8.7		-8.7	-8.7 m3
残土		V=2.9+15.8	=	18.7	18.7 m3
保護土(控除)		V=-(18.0/10.0×551.0+16.5/10.0×178.9+10.0/10.0×2,666.4)	=	-3,953.4	-3,953.4 m3
浸出水集排水管 幹線	高密度ﾎﾟﾘｴﾁﾚﾝ管 内面平滑有孔管 φ700	浸出水集排水施設・ガス抜き設備計画平面図より L= 217.7+333.3	=	551.0	551.0 m
	高密度ﾎﾟﾘｴﾁﾚﾝ管 内面平滑有孔管 φ600	浸出水集排水施設・ガス抜き設備計画平面図より L= 87.4+91.5	=	178.9	178.9 m
支線	高密度ﾎﾟﾘｴﾁﾚﾝ管 内面平滑有孔管 φ300	浸出水集排水施設・ガス抜き設備計画平面図より L=169.4+388.3+612.3+992.1+13.2+183.2+168.7+139.0	=	2,666.2	2,666.2 m

	延長(m)				
第1区画埋立地	22.8	29.0	57.5	122.9	13.2
	24.3	53.6	71.5	144.1	
	25.8	53.6	71.5	157.0	
	27.3	53.6	71.5	135.4	
	28.8	53.6	71.5	113.7	
	30.3	53.6	71.5	95.0	
	10.1	53.6	71.5	77.3	
		37.7	67.3	62.7	
			41.9	48.0	
			16.6	25.3	
				10.7	
小計	169.4	388.3	612.3	992.1	13.2
第2区画埋立地	92.5	16.2	52.7		
	59.3	21.9	46.3		
	31.4	30.1	40.0		
		46.1			
		54.4			
小計	183.2	168.7	139.0		

導水管 区画堤部	高密度ﾎﾟﾘｴﾁﾚﾝ管 内面平滑無孔管 φ700	浸出水集排水施設・ガス抜き設備計画平面図より L= 42.8	=	42.8	42.8 m
区画堰堤貫通部	防護工	N=2	=	2	2 箇所
貯留堰堤貫通部	防護工	N=1	=	1	1 箇所
浸出水切替桝		N=1	=	1	1 箇所

浸出水集排水管 幹線φ700　　数 量 計 算 書　　(10m当り)

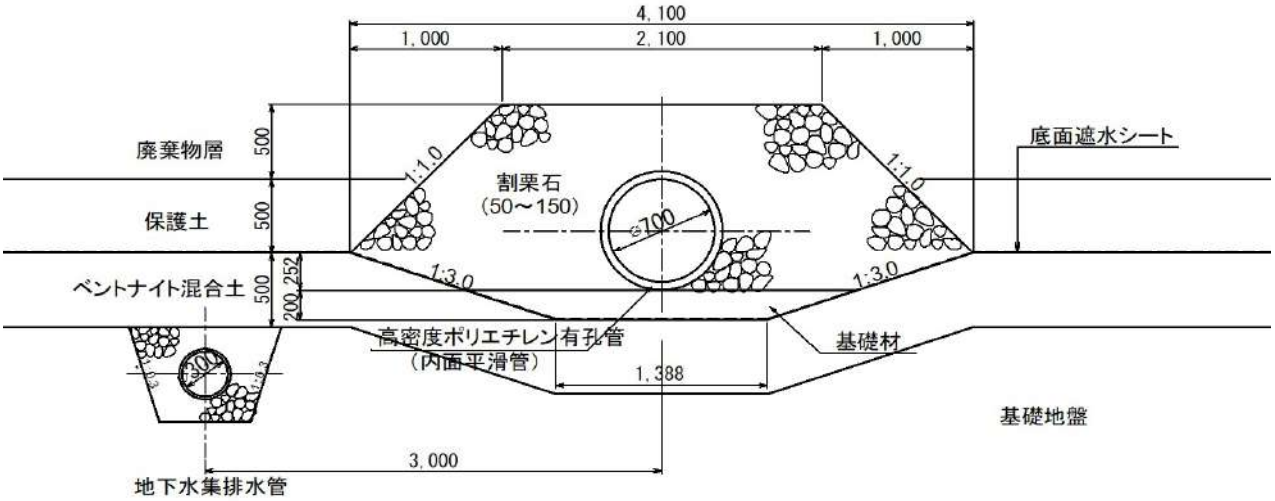

φ700管外径=0.804m

種　別	算 式 及 び 略 図			数　量
床掘り	V= (4.10+1.39)/2×(0.25+0.20)×10.00	=	12.35 m3	12.4 m3
割栗石	V1= (2.10+4.10)/2×(0.50+0.50)×10.00+12.35	=	43.35 m3	
(管控除)	V2= -0.80^2×π/4×10.00	=	-5.03 m3	
	ΣV= 43.35-5.03	=	38.32 m3	38.3 m3
保護土 (控除)	V= -(2.10+0.50×2+4.10)/2×0.50×10.00	=	-18.00 m3	-18.0 m3
合成樹脂有孔管 内面平滑φ700	L= 10.00	=	10.00 m	10.0 m

浸出水集排水管 幹線φ600　　数 量 計 算 書　　（10m当り）

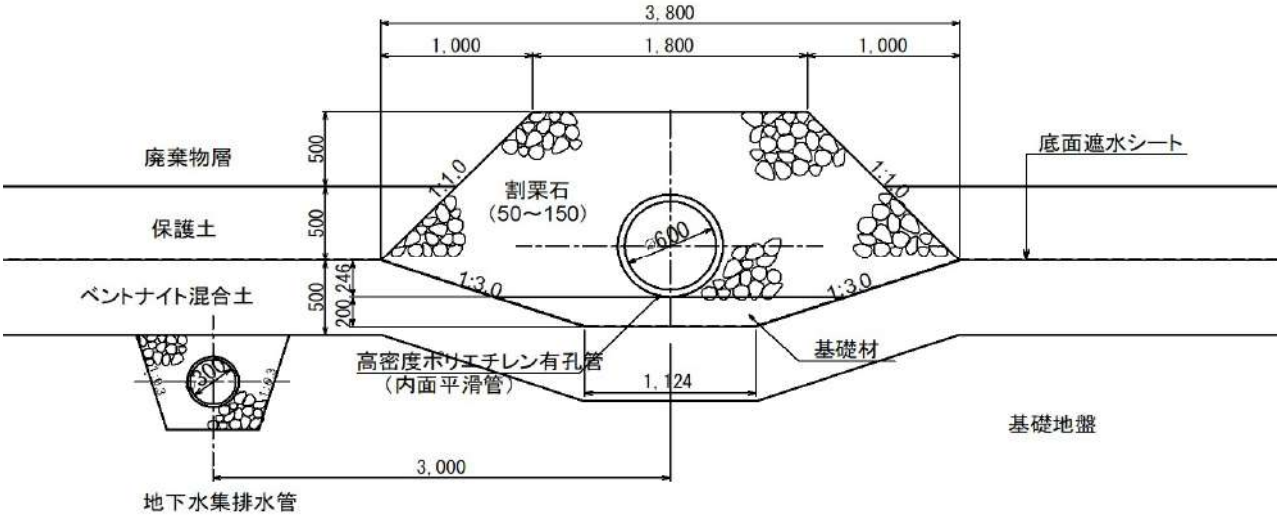

φ600管外径=0.692m

種　別	算 式 及 び 略 図			数　量
床掘り	V= (3.80+1.12)/2×(0.25+0.20)×10.00	=	11.07 m3	11.1 m3
割栗石	V1= (1.80+3.80)/2×(0.50+0.50)×10.00+11.07	=	39.07 m3	
（管控除）	V2= -0.69^2×π/4×10.00	=	-3.74 m3	
	ΣV= 39.07-3.74		35.33 m3	35.3 m3
保護土 （控除）	V= -(1.80+0.50×2+3.80)/2×0.50×10.00	=	-16.50 m3	-16.5 m3
合成樹脂有孔管 内面平滑φ600	L= 10.00	=	10.00 m	10.0 m

浸出水集排水管 支線φ300　　数 量 計 算 書　　(10m当り)

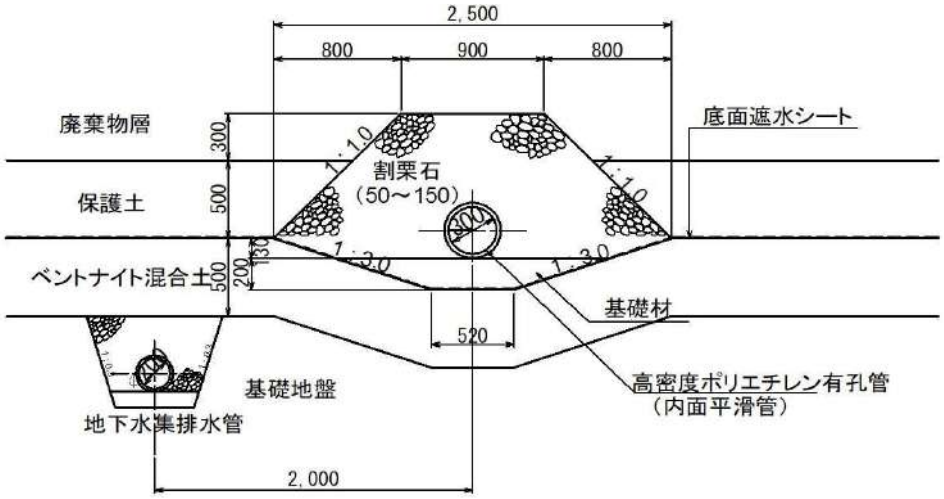

φ300管外径=0.345m

種　別	算 式 及 び 略 図			数　量
床掘り	V= (2.50+0.52)/2×(0.13+0.20)×10.00	=	4.98 m3	5.0 m3
割栗石	V1= (0.90+2.50)/2×(0.30+0.50)×10.00+4.98	=	18.58 m3	
(管控除)	V2= $-0.35^2\times\pi/4\times10.00$	=	-0.96 m3	
	ΣV= 18.58-0.96		17.62 m3	17.6 m3
保護土 (控除)	V= -(0.90+0.30×2+2.50)/2×0.50×10.00	=	-10.00 m3	-10.0 m3
合成樹脂有孔管 内面平滑φ300	L= 10.00	=	10.00 m	10.0 m

区画堤貫通部　　数 量 計 算 書　　(1箇所当り)

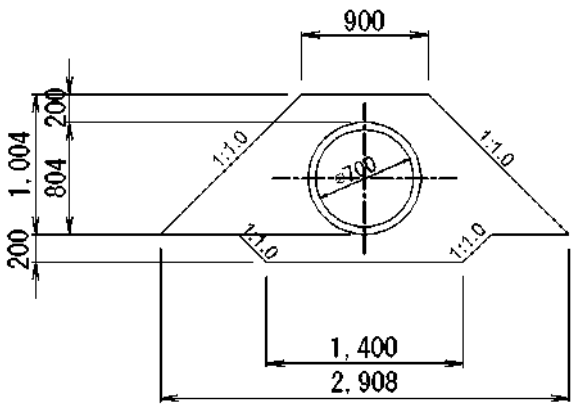

φ700管外径=0.804m

種　別	算 式 及 び 略 図			数　量
床掘り	V= (1.40+1.40+0.20×2)/2×0.20×(42.8-2.20×2)	=	12.29 m3	12.3 m3
基面整正	A= 1.40×(42.8-2.20×2)	=	53.76 m2	53.8 m2
埋戻し 最大埋戻幅1m以上4m未満	V= ((0.90+2.91)/2×1.00+ (1.40+1.40+0.20×2)/2×0.20-0.80^2×π/4) ×(42.8-3.01×2)	=	63.35 m3	63.4 m3
合成樹脂無孔管 内面平滑φ700	L= 42.80	=	42.80 m	42.8 m

区画堤貫通部防護工　　数 量 計 算 書　　（1箇所当り）

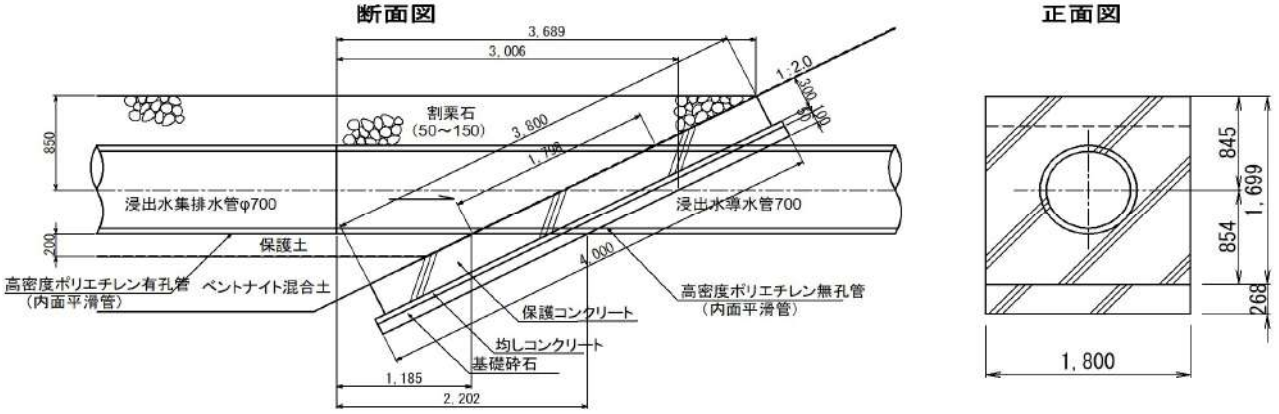

φ700管外径=0.804m

種　別	算 式 及 び 略 図			数　量
床掘り	V1= (2.80×2+4.15)×(0.30+0.05+0.10)×3.60/6	=	2.63 m3	
	V2= (2.80×4.80+4.15×4.86+√(2.80×4.80×4.15×4.86))×(0.30+0.05+0.10)/3	=	7.51 m3	
	V3= (3.48+4.15+2.80)×0.32×0.38/3	=	0.42 m3	
	ΣV= 2.63+7.51+0.42	=	10.56 m3	10.6 m3
基面整正	A= 4.00×2.00-1.80×0.80×π/4	=	6.87 m2	6.9 m2
基礎砕石	A= 4.00×2.00-1.80×0.80×π/4	=	6.87 m2	6.9 m2
均しコンクリート	V= (4.00×2.00-1.80×0.80×π/4)×0.05	=	0.34 m3	0.3 m3
均しｺﾝｸﾘｰﾄ型枠	A= (4.00+2.00)×2×0.05	=	0.60 m2	0.6 m2
コンクリート (18-8-40-60%(N))	V= (3.80×1.80-1.80×0.80×π/4)×0.30	=	1.71 m3	1.7 m3
型枠	A= (3.80+1.80)×2×0.30	=	3.36 m2	3.4 m2
栗石	V= 38.32/10.00×(3.69+1.19)/2	=	9.35 m3	9.4 m3
埋戻し 最大埋戻幅4m以上	V= 10.56-(3.80×1.80×0.30+4.00×2.00×0.15)	=	7.31 m3	7.3 m3
残土	V= 10.56-7.31/0.95	=	2.87 m3	2.9 m3

貯留堰堤貫通部　　数 量 計 算 書　　(1箇所当り)

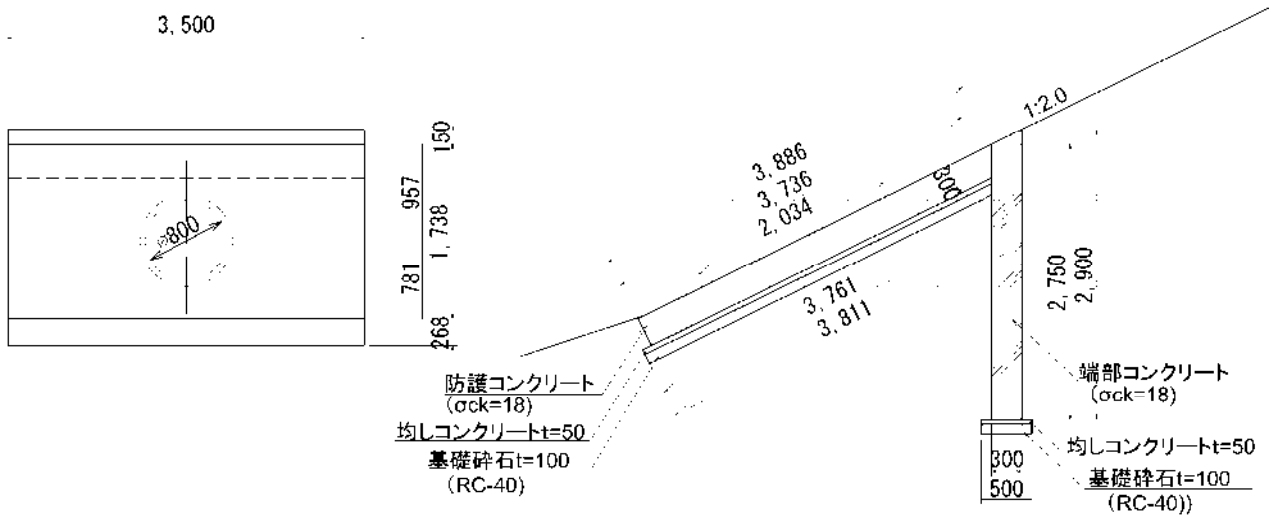

φ800管外径=0.914m

種　別	算 式 及 び 略 図			数　量
床掘り	推進工立坑で計上			0.0 m3
基面整正	A= (3.81+0.50)×3.70	=	15.95 m2	16.0 m2
埋戻し	推進工立坑で計上			0.0 m3
(控除)	V2= -(15.85×0.10+0.80+6.34)	=	-8.73 m3	-8.7 m3
基礎砕石　t=100 (RC-40)	A= ((3.81+3.76)/2+0.50)×3.70	=	15.85 m2	15.9 m2
均しコン型枠	A= ((3.81+3.84)/2×2+3.70+(0.50+3.70)×2)×0.05	=	0.99 m2	1.0 m2
均しコンクリート	V= ((3.81+3.84)/2×3.70+(0.50×3.70))×0.05	=	0.80 m3	0.8 m3
型枠	A1= ((3.74+3.89)/2×2+3.70)×0.30 +(2.75+2.90)/2×0.30×2+(2.75+2.90)×3.50	=	24.87 m2	
(控除)	A2= $-0.91^2\times\pi/4\times2$	=	-1.30 m2	
	ΣA= 24.87-1.30	=	23.57 m2	23.6 m2
コンクリート (18-8-40-60%(N))	V1= ((3.74+3.89)/2+(2.75+2.90)/2)×3.50×0.30	=	6.97 m3	
(控除)	V2= $-((0.91\times2.03+0.91^2)\times\pi/4)\times0.30$	=	-0.63 m3	
	ΣV= 6.97-0.63	=	6.34 m3	6.3 m3

浸出水切替桝　　数量計算書　　(1箇所当り)

種　別	算式及び略図			数　量
床掘り	V= 1.80/3×(2.60^2+8.00^2+√(2.60^2×8.00^2))	=	54.94 m3	54.9 m
基面整正	A= 1.80×1.80	=	3.24 m2	3.2 m2
埋戻し 最大埋戻幅1m以上4m未満	V1= 54.94-3.24×(0.10+0.20)-(1.80-0.10-0.20)×1.60×1.60	=	50.13 m3	
(管控除)	V2= -((4.10+1.39)/2×0.45×3.20+(3.80+1.12)/2×0.45×3.20×2 +(2.5+0.52)/2×0.33×3.20+0.46^2×π/4×2.03)	=	-12.97 m3	
	ΣV= 50.13-12.97		37.16 m3	37.2 m3
残土	V= 54.94-37.16/0.95		15.83 m3	15.8 m3
基礎砕石　t=200 (RC-40)	A= 1.80×1.80	=	3.24 m2	3.2 m2
均しコン型枠	A= (1.80×4)×0.10	=	0.72 m2	0.7 m2
均しコンクリート	V= 3.24×0.10	=	0.32 m3	0.3 m3
型枠	A1= 1.60×(2.20+0.30)×4+1.00×2.20×4	=	24.80 m2	
(控除)	A2= -(0.80^2+0.69^2×2+0.46^2+0.35^2)×π/4×2	=	-3.03 m2	
	ΣA= 24.80-3.03	=	21.77 m2	21.8 m2
コンクリート (24-12-25(20)55%(N))	V1= 1.60^2×(2.20+0.30)	=	6.40 m3	
(控除)	V2= -1.00^2×2.20-(0.80^2+0.69^2×2+0.46^2+0.35^2)×π/4×0.3	=	-2.65 m3	
	ΣV= 6.40-2.65	=	3.75 m3	3.8 m3
鉄筋　SD345 D13	W= 399.87	=	399.87 kg	399.9 kg
縞鋼板　t=3.2	A= 1.20×1.20	=	1.44 m2	1.4 m2
鋼製版　t=3.2	A= 1.00×1.00	=	1.00 m2	1.0 m2
インサート　M12用	N= 12+16	=	28.00 個	28.0 個
	合成樹脂有孔管外径 φ700：0.804m φ600：0.692m φ400：0.460m φ300：0.345m			

浸出水切替桝　　数 量 計 算 書　　(1箇所当り)

種　別	算 式 及 び 略 図	数　量

鉄筋表

符号	径	長さ(mm)	本数(本)	単位重量(kg)	1本当り重量(kg)	重量(kg)	摘要
切替桝							
F1	D13	1,600	16	0.995	1.592	25.47	
F2	D13	1,600	16	0.995	1.592	25.47	
W1	D13	2,710	16	0.995	2.696	43.14	
W2	D13	790	12	0.995	0.786	9.43	
W3	D13	778	8	0.995	0.774	6.19	
W4	D13	2,495	9	0.995	2.483	22.35	
W5	D13	1,400	29	0.995	1.393	40.40	
W6	D13	807	10	0.995	0.803	8.03	
W7	D13	397	10	0.995	0.395	3.95	
W8	D13	2,125	2	0.995	2.114	4.23	
W9	D13	1,300	16	0.995	1.294	20.70	
W10	D13	2,885	2	0.995	2.871	5.74	
W11	D13	1,375	16	0.995	1.368	21.89	
W12	D13	460	16	0.995	0.458	7.33	
W13	D13	1,570	16	0.995	1.562	24.99	
W14	D13	772	8	0.995	0.768	6.14	
W15	D13	362	24	0.995	0.36	8.64	
W16	D13	3,237	4	0.995	3.221	12.88	
W17	D13	1,181	32	0.995	1.175	37.60	
W18	D13	281	16	0.995	0.28	4.48	
W19	D13	325	8	0.995	0.323	2.58	
W20	D13	1,535	8	0.995	1.527	12.22	
W21	D13	3,662	2	0.995	3.644	7.29	
W22	D13	1,078	16	0.995	1.073	17.17	
K1	D13	703	4	0.995	0.699	2.80	
K2	D13	728	6	0.995	0.724	4.34	
K3	D13	426	34	0.995	0.424	14.42	
合計						399.87	
					D13=	399.87	

区画堤貫通部防護工

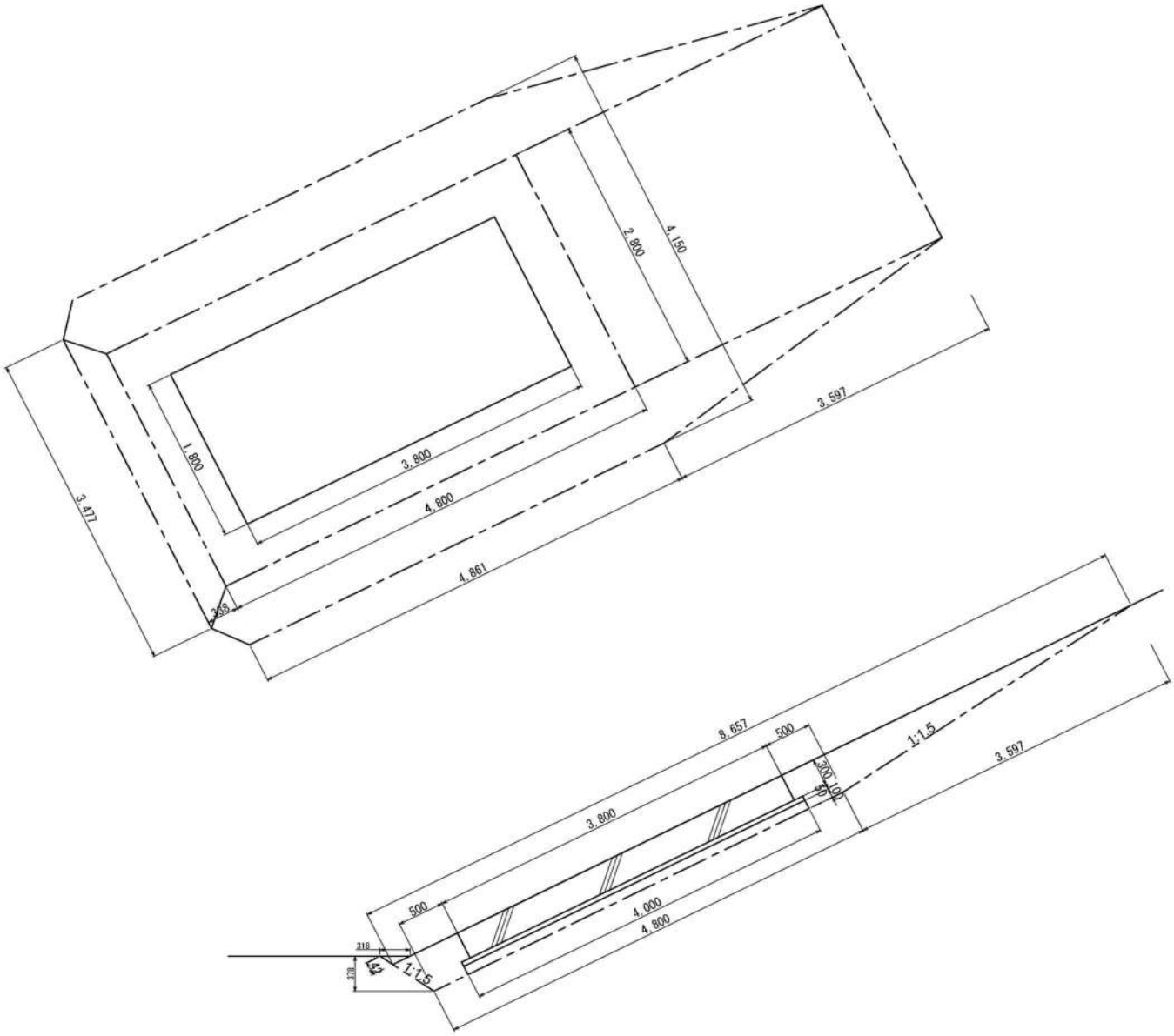

土工計画図

浸出水切替桝

A-A断面

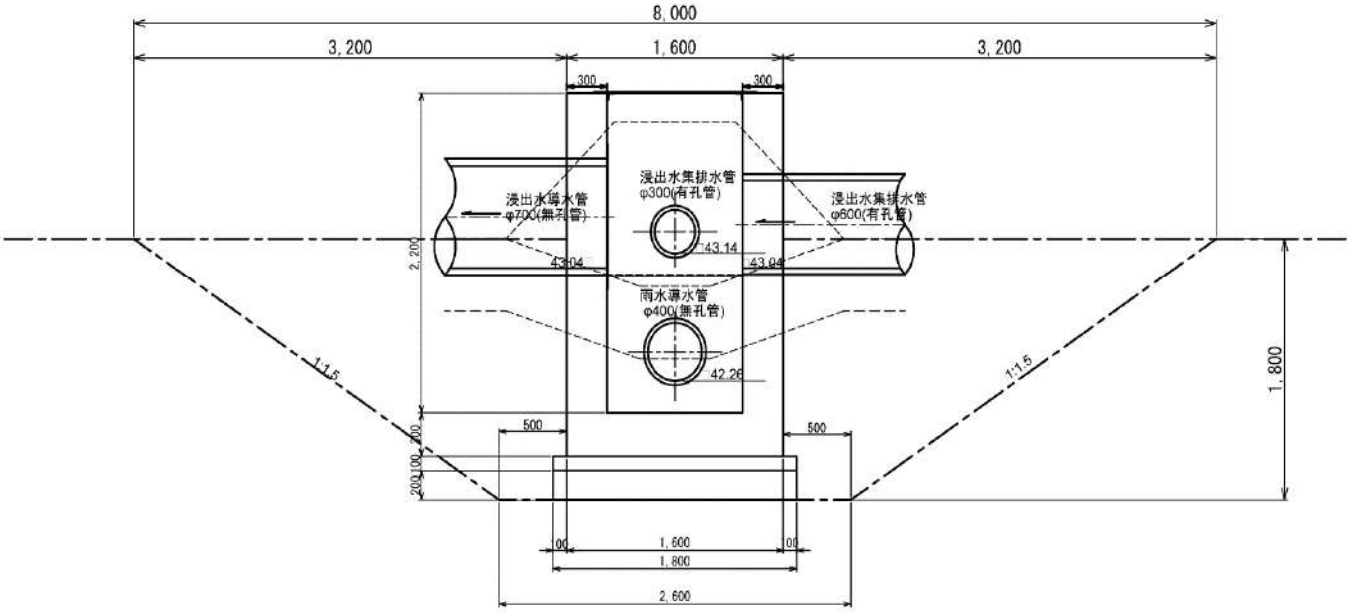

B-B断面

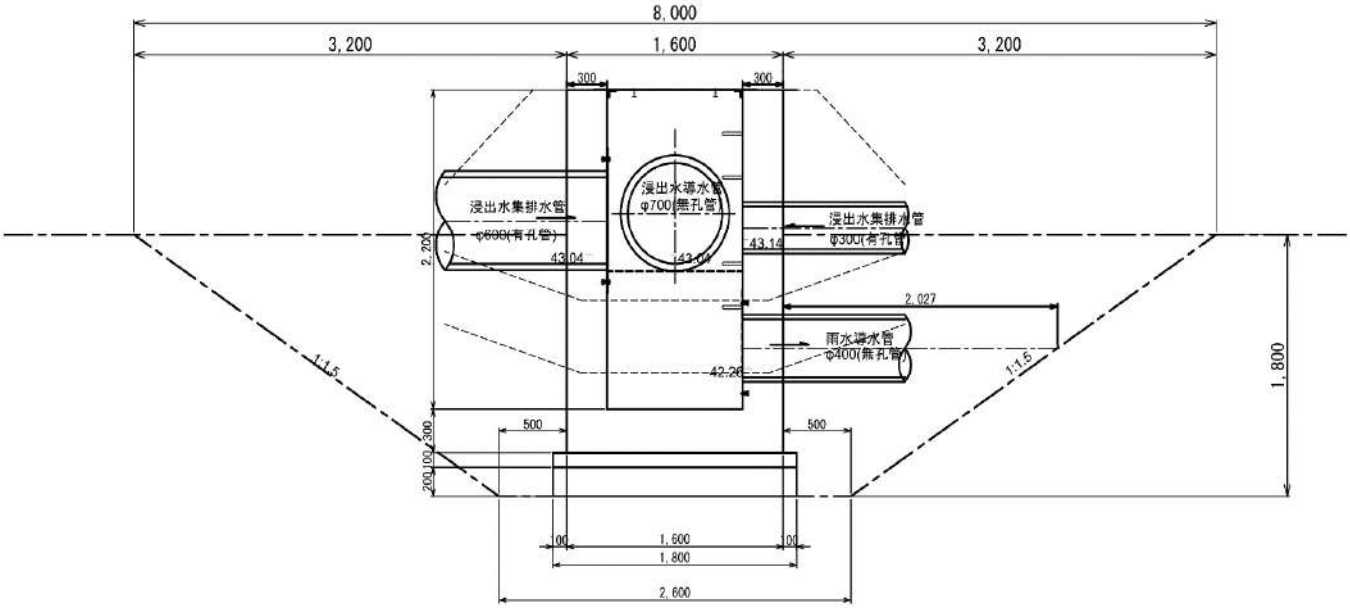

土工計画図

排水構造物工（場内排水）

排水施設集計表 (1/2)

種　別 (LEVEL3)	細　別 (LEVEL4)	規　格 (LEVEL5)	単位	数量	基礎ｺﾝ (㎥/10m)	砕石 (㎥/10m)	ｲﾝﾊﾞｰﾄ (㎥/10m)	備考
排水	落蓋式U型側溝	PU3-300A	m	196.3		0.460		
施設工		PU3-500A	m	382.6		0.640		
		PU3-500B	m	178.1		0.650		
	自由勾配側溝	VS 300× 300	m	91.4	0.255	0.510	0.150	306kg
		VS 300× 400	m	55.9	0.255	0.510	0.311	374kg
		VS 300× 500	m	50.0	0.255	0.510	0.311	426kg
		VS 300× 600	m	52.7	0.265	0.530	0.312	530kg
		VS 300× 700	m	20.0	0.265	0.530	0.315	590kg
		VS 300× 800	m	18.0	0.265	0.530	0.309	725kg
		VS 300× 900	m	15.2	0.275	0.550	0.342	795kg
		VS 500× 600	m	8.0	0.730	0.730	0.443	656kg
		VS 500× 600(横断用)	m	5.8	0.820	0.820	0.552	885kg
		VS 500× 700	m	96.7	0.730	0.730	0.036	715kg
		VS 500× 800	m	157.2	0.730	0.730	0.048	785kg
		VS 600× 700	m	32.6	0.840	0.840	0.606	905kg
		VS 600× 800	m	119.2	0.840	0.840	0.044	975kg
		VS 600× 900	m	150.3	0.840	0.840	0.067	1040kg
		VS 600×1000	m	36.0	0.870	0.870	0.624	1250kg
		VS 600×1100	m	6.6	0.870	0.870	0.840	1330kg
		VS 800× 800	m	85.3	1.200	1.800	0.813	1410kg
		VS 800× 900	m	95.7	1.200	1.800	0.080	1500kg
		VS 800×1000	m	126.3	1.200	1.800	0.084	1580kg
		VS 800×1100	m	158.1	1.200	1.800	0.081	1670kg
		VS 800×1200	m	74.5	1.200	1.800	0.091	1760kg
		VS 800×1300	m	48.0	1.200	1.800	0.821	1840kg
		VS 800×1400	m	48.0	1.200	1.800	0.840	1930kg
		VS 800×1500	m	144.2	1.200	1.800	0.060	2020kg
		VS 800×1600	m	10.2	1.200	1.800	1.008	2100kg
		VS 900× 900	m	24.0	1.950	1.950	0.810	1650kg
		VS 900×1000	m	34.0	1.950	1.950	0.932	1740kg
		VS 900×1100	m	34.0	1.950	1.950	0.927	1830kg
		VS 900×1200	m	34.0	1.950	1.950	0.923	1920kg
		VS 900×1300	m	34.0	1.950	1.950	0.914	2010kg
		VS 900×1400	m	2.8	1.950	1.950	1.319	2100kg

排水施設集計表 (2/2)

種　別 (LEVEL3)	細　別 (LEVEL4)	規　格 (LEVEL5)	単位	数量	基礎ｺﾝ (㎥/10m)	砕石 (㎥/10m)	ｲﾝﾊﾞｰﾄ (㎥/10m)	備考
		VS1000×1400	m	32.0	2.100	2.100	1.035	2300kg
		VS1000×1500	m	34.0	2.100	2.100	1.035	2390kg
		VS1000×1600	m	26.4	2.100	2.100	1.115	2490kg
		VS1000×1700(横断用)	m	11.2	2.100	2.100	0.107	2230kg
	ｲﾝﾊﾞｰﾄｺﾝｸﾘｰﾄ	σck＝18N	m3	(1,971.9)				
	端部ｺﾝｸﾘｰﾄ	σck＝18N	箇所	1.0				
	高密度PE管	PEΦ800	m	138.7				(水平長130.6m)
	集水桝工	800× 800× 800	箇所	2	(0.638)	(m3/基)		6,7号桝
		900× 900× 900	箇所	1	(0.783)	(m3/基)		1号桝
		900× 900×1000	箇所	1	(0.846)	(m3/基)		8号桝
		1100×1100×1100	箇所	1	(1.594)	(m3/基)		12号桝
		1100×1100×1400	箇所	1	(1.906)	(m3/基)	(足掛3個)	9号桝
		1200×1200×1200	箇所	1	(1.856)	(m3/基)	(足掛2個)	2号桝
		1300×1300×1700	箇所	1	(2.618)	(m3/基)	(足掛4個)	3号桝
		1300×1300×2000	箇所	3	(2.978)	(m3/基)	(足掛5個)	4,10,11号桝
		1300×1300×2100	箇所	1	(3.098)	(m3/基)	(足掛5個)	5号桝

排水施設　土工計算表（1/2）

種　別	細　別	規　格	単位	数量	床堀		埋戻C 1m≦W1＜4m		基面整正		備考
(LEVEL3)	(LEVEL4)	(LEVEL5)			(㎥/10m)	(㎥)	(㎥/10m)	(㎥)	(㎡/10m)	(㎡)	
排水	落蓋式U型側溝	PU3-300A	m	196.3	11.4	223.8	8.6	168.8	4.6	90.3	
施設工		PU3-500A	m	382.6	20.6	788.1	15.2	581.5	6.4	244.9	
		PU3-500B	m	178.1	25.0	445.2	18.8	334.8	6.5	115.7	
	自由勾配側溝	VS 300× 300	m	91.4	11.3	103.2	8.6	78.6	5.1	46.6	
		VS 300× 400	m	55.9	14.3	79.9	11.0	61.5	5.1	28.5	
		VS 300× 500	m	50.0	17.5	87.5	14.0	70.0	5.1	25.5	
		VS 300× 600	m	52.7	21.2	111.6	17.2	90.6	5.3	27.9	
		VS 300× 700	m	20.0	25.1	50.2	20.6	41.2	5.3	10.6	
		VS 300× 800	m	18.0	29.3	52.7	24.2	43.6	5.3	9.5	
		VS 300× 900	m	15.2	34.0	51.5	28.4	43.0	5.5	8.3	
		VS 500× 600	m	8.0	26.3	21.0	19.8	15.8	7.3	5.8	
		VS 500× 600(横断用)	m	5.8	27.1	15.7	20.0	11.6	8.2	4.8	
		VS 500× 700	m	96.7	30.6	296.0	23.4	226.4	7.3	70.6	
		VS 500× 800	m	157.2	35.2	553.4	27.4	430.8	7.3	114.8	
		VS 600× 700	m	32.6	32.4	105.6	24.0	78.2	8.4	27.4	
		VS 600× 800	m	119.2	37.2	443.3	28.0	333.6	8.4	100.1	
		VS 600× 900	m	150.3	42.2	634.1	32.4	486.8	8.4	126.2	
		VS 600×1000	m	36.0	47.8	172.1	37.0	133.2	8.7	31.3	
		VS 600×1100	m	6.6	53.5	35.3	42.0	27.7	8.7	5.7	
		VS 800× 800	m	85.3	45.2	385.4	31.2	266.0	12.0	102.3	
		VS 800× 900	m	95.7	50.9	487.1	35.6	340.7	12.0	114.8	
		VS 800×1000	m	126.3	56.8	717.4	40.4	510.3	12.0	151.6	
		VS 800×1100	m	158.1	63.0	995.7	45.6	720.7	12.0	189.7	
		VS 800×1200	m	74.5	69.6	518.2	51.0	379.7	12.0	89.4	
		VS 800×1300	m	48.0	76.4	366.7	56.8	272.6	12.0	57.6	
		VS 800×1400	m	48.0	83.5	400.8	62.8	301.4	12.0	57.6	
		VS 800×1500	m	144.2	90.9	1310.7	69.2	997.8	12.0	173.0	
		VS 800×1600	m	10.2	98.7	100.2	75.8	76.9	12.0	12.2	
		VS 900× 900	m	24.0	55.8	133.9	38.4	92.2	13.0	31.2	
		VS 900×1000	m	34.0	62.0	210.8	43.4	147.6	13.0	44.2	
		VS 900×1100	m	34.0	68.5	232.9	48.8	165.9	13.0	44.2	
		VS 900×1200	m	34.0	75.3	256.0	54.4	185.0	13.0	44.2	
		VS 900×1300	m	34.0	82.4	280.2	60.4	205.4	13.0	44.2	
		VS 900×1400	m	2.8	89.9	24.7	66.6	18.3	13.0	3.6	
		VS1000×1400	m	32.0	92.5	296.0	67.2	215.0	14.0	44.8	
		VS1000×1500	m	34.0	100.4	341.4	73.6	250.2	14.0	47.6	
		VS1000×1600	m	26.4	108.5	286.9	80.6	213.1	14.0	37.0	
		VS1000×1700(横断用)	m	11.2	117.0	131.0	87.6	98.1	14.0	15.7	
		小計	㎥			11746.2		8714.6		2399.4	

排水施設　土工計算書（2/2）

種　別 (LEVEL3)	細　別 (LEVEL4)	規　格 (LEVEL5)	単位	数量	床堀 (㎥/箇所)	床堀 (㎥)	埋戻C (㎥/箇所)	埋戻C (㎥)	基面整正 (㎡/箇所)	基面整正 (㎡)	備考
	端部ｺﾝｸﾘｰﾄ	σck＝18N	箇所	1	2.4	2.4	2.4	2.4	0.1	0.1	
	高密度PE管	PEΦ800	箇所	1	1498.4	1498.4	1452.0	1452.0			放流管10
			箇所	1	493.1	493.1	453.7	453.7			放流管28
	集水桝工	800× 800× 800	箇所	2	18.5	37.0	17.1	34.2	1.4	2.8	6,7号桝
		900× 900× 900	箇所	1	23.1	23.1	21.3	21.3	1.7	1.7	1号桝
		900× 900×1000	箇所	1	27.3	27.3	25.4	25.4	1.7	1.7	8号桝
		1100×1100×1100	箇所	1	41.4	41.4	38.0	38.0	2.6	2.6	12号桝
		1100×1100×1400	箇所	1	61.8	61.8	57.7	57.7	2.6	2.6	9号桝
		1200×1200×1200	箇所	1	49.2	49.2	45.1	45.1	2.9	2.9	2号桝
		1300×1300×1700	箇所	1	92.7	92.7	86.6	86.6	3.2	3.2	3号桝
		1300×1300×2000	箇所	3	126.4	379.2	119.4	358.2	3.2	9.6	4,10,11号桝
		1300×1300×2100	箇所	1	139.2	139.2	131.9	131.9	3.2	3.2	5号桝
		小計				2844.8		2706.5		30.4	
		合計				14591.0		11421.1		2429.8	

雨水排水施設数量調書　1/5

水路番号	流量計算構造寸法	規格別延長（m）										
		PU3-300A	PU3-500A	PU3-500B	VS300×300	VS300×400	VS300×500	VS300×600	VS300×700	VS300×800	VS300×900	備考
1	PU3-500B			178.07								
2	VS600×800											
3	VS600×800											
4	VS600×800											
5	VS900×1300											
6	PU3-300A	105.00										
7	VS1000×1600											
8	VS1000×1700											
9	VS300×500				91.35	32.00	32.00	34.65				
10	PEΦ800											
11	PU3-300A	91.28										
12	PU3-500A		161.66									
13	VS500×800											
14	VS500×700											
15	VS500×700											
16	VS600×1000											
17	VS800×1500											
18	VS800×1500											
19	PU3-500A		220.92									
20	VS800×700											
21	VS800×1000											
22	VS800×800											
23	VS800×1500											
24	VS1000×1600											
25	VS300×300					23.88	18.00	18.00	20.00	18.00	15.15	
26	PEΦ800											
合　計		196.28	382.58	178.07	91.35	55.88	50.00	52.65	20.00	18.00	15.15	

雨水排水施設数量調書　2/5

水路番号	流量計算構造寸法	規格別延長（m）										
		VS500×600	横断用VS500×600	VS500×700	VS500×800	VS600×700	VS600×800	VS600×900	VS600×1000	VS600×1100	VS800×700	備考
1	PU3-500B											
2	VS600×800					32.60	30.75					
3	VS600×800							114.31				
4	VS600×800						69.72	3.94				
5	VS900×1300											
6	PU3-300A											
7	VS1000×1600											
8	VS1000×1700											
9	VS300×500											
10	PEΦ800											
11	PU3-300A											
12	PU3-500A											
13	VS500×800	7.98	5.81	24.30	50.90							
14	VS500×700				106.32							
15	VS500×700			72.44								
16	VS600×1000						18.69	32.00	36.00	6.60		
17	VS800×1500											
18	VS800×1500											
19	PU3-500A											
20	VS800×700											
21	VS800×1000											
22	VS800×800											
23	VS800×1500											
24	VS1000×1600											
25	VS300×300											
26	PEΦ800											
合　計		7.98	5.81	96.74	157.22	32.60	119.16	150.25	36.00	6.60	0.00	

雨水排水施設数量調書　3/5

水路番号	流量計算構造寸法	規格別延長（m）										
		VS800×800	VS800×900	VS800×1000	VS800×1100	VS800×1200	VS800×1300	VS800×1400	VS800×1500	VS800×1600	横断用VS800×1700	備考
1	PU3-500B											
2	VS600×800											
3	VS600×800											
4	VS600×800											
5	VS900×1300											
6	PU3-300A											
7	VS1000×1600											
8	VS1000×1700											
9	VS300×500											
10	PEΦ800											
11	PU3-300A											
12	PU3-500A											
13	VS500×800											
14	VS500×700											
15	VS500×700											
16	VS600×1000											
17	VS800×1500				32.00	34.00	34.00	32.00	34.66			
18	VS800×1500								93.53			
19	PU3-500A											
20	VS800×700	65.26	68.00	66.25	70.05	6.75						
21	VS800×1000	20.00	22.00	20.00	22.00	9.71						
22	VS800×800		3.69	16.00	18.00	8.00						
23	VS800×1500		2.00	24.05	16.00	16.00	14.00	16.00	16.00	10.15		
24	VS1000×1600											
25	VS300×300											
26	PEΦ800											
合　計		85.26	95.69	126.30	158.05	74.46	48.00	48.00	144.19	10.15	0.00	

雨水排水施設数量調書　4/5

水路番号	流量計算構造寸法	規格別延長（m）										
		VS900×900	VS900×1000	VS900×1100	VS900×1200	VS900×1300	VS900×1400	VS1000×1400	VS1000×1500	VS1000×1600	横断用VS1000×1700	備考
1	PU3-500B											
2	VS600×800											
3	VS600×800											
4	VS600×800											
5	VS900×1300	24.00	34.00	34.00	34.00	34.00	2.75					
6	PU3-300A											
7	VS1000×1600							32.00	34.00	26.44		
8	VS1000×1700										5.60	
9	VS300×500											
10	PEΦ800											
11	PU3-300A											
12	PU3-500A											
13	VS500×800											
14	VS500×700											
15	VS500×700											
16	VS600×1000											
17	VS800×1500											
18	VS800×1500											
19	PU3-500A											
20	VS800×700											
21	VS800×1000											
22	VS800×800											
23	VS800×1500											
24	VS1000×1600										5.60	
25	VS300×300											
26	PEΦ800											
合　計		24.00	34.00	34.00	34.00	34.00	2.75	32.00	34.00	26.44	11.20	

雨水排水施設数量調書　5/5

水路番号	流量計算構造寸法	規格別延長（m）										
		PE Φ800		端部コンクリート								備考
1	PU3-500B											
2	VS600×800											
3	VS600×800											
4	VS600×800											
5	VS900×1300											
6	PU3-300A											
7	VS1000×1600											
8	VS1000×1700											
9	VS300×500											
10	PEΦ800	(74.41)	実延長									
		70.62	水平長									
11	PU3-300A											
12	PU3-500A											
13	VS500×800											
14	VS500×700											
15	VS500×700											
16	VS600×1000											
17	VS800×1500											
18	VS800×1500											
19	PU3-500A											
20	VS800×700											
21	VS800×1000											
22	VS800×800											
23	VS800×1500											
24	VS1000×1600											
25	VS300×300			1.00								
26	PEΦ800	(64.32)	実延長									
		59.99	水平長									
合　計		(138.73)	実延長	1.00								
		130.61	水平長									

インバートコンクリート(自由勾配側溝)　数量計算書

水路番号	規格	区分	幅 ① (m)	延長 ② (m)	ｲﾝﾊﾞｰﾄ厚(m) ③ 起点	④ 終点	⑤=(③+④)/2 平均	ｺﾝｸﾘｰﾄ量 ①×②×⑤ (m³)	総延長 (m)	基礎ｺﾝ (m³/10m)	砕石 (m³/10m)	ｲﾝﾊﾞｰﾄ (m³/10m)
9	300× 300		0.300	91.351	0.050	0.050	0.0500	1.370	91.351	0.255	0.510	0.150
9	300× 400		0.300	32.000	0.150	0.053	0.1015	0.974	55.875	0.255	0.510	0.311
25	300× 400		0.300	9.000	0.052	0.100	0.0760	0.205				
25	300× 400		0.300	14.875	0.100	0.150	0.1250	0.558				
9	300× 500		0.300	32.000	0.153	0.055	0.1040	0.998	50.000	0.255	0.510	0.311
25	300× 500		0.300	18.000	0.055	0.152	0.1035	0.559				
9	300× 600		0.300	34.649	0.155	0.050	0.1025	1.065	52.649	0.265	0.530	0.312
25	300× 600		0.300	18.000	0.059	0.155	0.1070	0.578				
25	300× 700		0.300	20.000	0.051	0.159	0.1050	0.630	20.000	0.265	0.530	0.315
25	300× 800		0.300	18.000	0.055	0.151	0.1030	0.556	18.000	0.265	0.530	0.309
25	300× 900		0.300	15.152	0.073	0.155	0.1140	0.518	15.152	0.275	0.550	0.342
13	500× 600		0.500	2.478	0.129	0.102	0.1155	0.143	7.978	0.730	0.730	0.443
13	500× 600		0.500	5.500	0.102	0.051	0.0765	0.210				
13	500× 600	横断	0.500	3.000	0.150	0.081	0.1155	0.173	5.810	0.820	0.820	0.552
13	500× 600	横断	0.500	2.810	0.081	0.129	0.1050	0.148				
13	500× 700		0.500	10.302	0.151	0.098	0.1245	0.641	96.740	0.730	0.730	0.036
13	500× 700		0.500	14.000	0.098	0.056	0.0770	0.539				
15	500× 700		0.500	70.542	0.050	0.075	0.0625	2.204				
15	500× 700		0.500	1.896	0.075	0.050	0.0625	0.059				
13	500× 800		0.500	26.606	0.156	0.076	0.1160	1.543	157.218	0.730	0.730	0.048
13	500× 800		0.500	10.000	0.076	0.066	0.0710	0.355				
13	500× 800		0.500	7.877	0.066	0.050	0.0580	0.228				
13	500× 800		0.500	6.416	0.050	0.050	0.0500	0.160				
14	500× 800		0.500	106.319	0.050	0.150	0.1000	5.316				
2	600× 700		0.600	32.598	0.150	0.052	0.1010	1.975	32.598	0.840	0.840	0.606
2	600× 800		0.600	10.000	0.152	0.142	0.1470	0.882	119.157	0.840	0.840	0.044
2	600× 800		0.600	10.000	0.142	0.120	0.1310	0.786				
2	600× 800		0.600	10.752	0.120	0.050	0.0850	0.548				
4	600× 800		0.600	69.719	0.050	0.050	0.0500	2.092				
16	600× 800		0.600	2.686	0.165	0.102	0.1335	0.215				
16	600× 800		0.600	16.000	0.102	0.054	0.0780	0.749				
3	600× 900		0.600	10.000	0.150	0.075	0.1125	0.675	150.244	0.840	0.840	0.067
3	600× 900		0.600	104.305	0.075	0.150	0.1125	7.041				
4	600× 900		0.600	3.939	0.150	0.096	0.1230	0.291				
16	600× 900		0.600	32.000	0.154	0.058	0.1060	2.035				
16	600×1000		0.600	36.000	0.158	0.050	0.1040	2.246	36.000	0.870	0.870	0.624
16	600×1100		0.600	6.595	0.150	0.130	0.1400	0.554	6.595	0.870	0.870	0.840
20	800× 800		0.800	38.000	0.150	0.051	0.1005	3.055	85.261	1.200	1.800	0.813
20	800× 800		0.800	27.261	0.055	0.150	0.1025	2.235				
21	800× 800		0.800	20.000	0.150	0.055	0.1025	1.640				
20	800× 900		0.800	38.000	0.151	0.052	0.1015	3.086	95.692	1.200	1.800	0.080
20	800× 900		0.800	30.000	0.051	0.155	0.1030	2.472				
21	800× 900		0.800	22.000	0.155	0.051	0.1030	1.813				
22	800× 900		0.800	2.501	0.051	0.066	0.0585	0.117				
22	800× 900		0.800	1.191	0.066	0.057	0.0615	0.059				
23	800× 900		0.800	2.000	0.057	0.053	0.0550	0.088				

インバートコンクリート(自由勾配側溝)　数量計算書

水路番号	規格	区分	幅 ① (m)	延長 ② (m)	インバート厚(m) ③ 起点	④ 終点	⑤=(③+④)/2 平均	コンクリート量 ①×②×⑤ (m³)	総延長 (m)	基礎コン (m³/10m)	砕石 (m³/10m)	インバート (m³/10m)
20	800×1000		0.800	4.507	0.152	0.140	0.1460	0.526	126.299	1.200	1.800	0.084
20	800×1000		0.800	10.908	0.140	0.112	0.1260	1.100				
20	800×1000		0.800	22.000	0.112	0.050	0.0810	1.426				
20	800×1000		0.800	12.835	0.052	0.095	0.0735	0.755				
20	800×1000		0.800	16.000	0.095	0.151	0.1230	1.574				
21	800×1000		0.800	20.000	0.151	0.058	0.1045	1.672				
23	800×1000		0.800	10.875	0.153	0.129	0.1410	1.227				
23	800×1000		0.800	3.174	0.129	0.119	0.1240	0.315				
22	800×1000		0.800	16.000	0.058	0.151	0.1045	1.338				
23	800×1000		0.800	10.000	0.119	0.055	0.0870	0.696				
17	800×1100		0.800	32.000	0.150	0.054	0.1020	2.611	158.051	1.200	1.800	0.081
20	800×1100		0.800	34.051	0.150	0.055	0.1025	2.792				
20	800×1100		0.800	6.000	0.055	0.050	0.0525	0.252				
20	800×1100		0.800	30.000	0.050	0.152	0.1010	2.424				
21	800×1100		0.800	22.000	0.158	0.053	0.1055	1.857				
22	800×1100		0.800	18.000	0.054	0.158	0.1060	1.526				
23	800×1100		0.800	16.000	0.155	0.053	0.1040	1.331				
20	800×1200		0.800	5.349	0.150	0.145	0.1475	0.631	74.454	1.200	1.800	0.091
20	800×1200		0.800	1.400	0.145	0.150	0.1475	0.165				
22	800×1200		0.800	8.000	0.107	0.154	0.1305	0.835				
17	800×1200		0.800	34.000	0.154	0.052	0.1030	2.802				
21	800×1200		0.800	9.705	0.153	0.107	0.1300	1.009				
23	800×1200		0.800	16.000	0.153	0.051	0.1020	1.306				
17	800×1300		0.800	34.000	0.152	0.050	0.1010	2.747	48.000	1.200	1.800	0.821
23	800×1300		0.800	14.000	0.151	0.062	0.1065	1.193				
17	800×1400		0.800	32.000	0.150	0.054	0.1020	2.611	48.000	1.200	1.800	0.840
23	800×1400		0.800	16.000	0.162	0.060	0.1110	1.421				
23	800×1500		0.800	16.000	0.160	0.058	0.1090	1.395	144.187	1.200	1.800	0.060
17	800×1500		0.800	34.661	0.154	0.050	0.1020	2.828				
18	800×1500		0.800	11.782	0.050	0.078	0.0640	0.603				
18	800×1500		0.800	11.615	0.078	0.061	0.0695	0.646				
18	800×1500		0.800	70.129	0.061	0.050	0.0555	3.114				
23	800×1600		0.800	10.151	0.158	0.094	0.1260	1.023	10.151	1.200	1.800	1.008
5	900× 900		0.900	24.000	0.126	0.054	0.0900	1.944	24.000	1.950	1.950	0.810
5	900×1000		0.900	34.000	0.154	0.053	0.1035	3.167	34.000	1.950	1.950	0.932
5	900×1100		0.900	34.000	0.153	0.053	0.1030	3.152	34.000	1.950	1.950	0.927
5	900×1200		0.900	34.000	0.153	0.052	0.1025	3.137	34.000	1.950	1.950	0.923
5	900×1300		0.900	34.000	0.152	0.051	0.1015	3.106	34.000	1.950	1.950	0.914
5	900×1400		0.900	2.751	0.151	0.142	0.1465	0.363	2.751	1.950	1.950	1.319
7	1000×1400		1.000	32.000	0.152	0.055	0.1035	3.312	32.000	2.100	2.100	1.035
7	1000×1500		1.000	34.000	0.155	0.052	0.1035	3.519	34.000	2.100	2.100	1.035
7	1000×1600		1.000	26.442	0.152	0.071	0.1115	2.948	26.442	2.100	2.100	1.115
8	1000×1700	横断	1.000	2.800	0.114	0.050	0.0820	0.230	11.200	2.100	2.100	0.107
8	1000×1700	横断	1.000	2.800	0.050	0.098	0.0740	0.207				
24	1000×1700	横断	1.000	2.800	0.178	0.108	0.1430	0.400				
24	1000×1700	横断	1.000	2.800	0.108	0.150	0.1290	0.361				
合計								127.985	1,971.9			

集 水 桝 数 量 調 書

桝番号	荷重	内空	高さ（H´）	備　　考
集水桝 1	T-25	900× 900	900	
集水桝 2	T-25	1200×1200	1200	
集水桝 3	T-25	1300×1300	1700	
集水桝 4	T-25	1300×1300	2000	
集水桝 5	T-25	1300×1300	2100	
集水桝 6	T-25	800× 800	800	
集水桝 7	T-25	800× 800	800	
集水桝 8	T-25	900× 900	1000	
集水桝 9	T-25	1100×1100	1400	
集水桝 10	T-25	1300×1300	2000	
集水桝 11	T-25	1300×1300	2000	
集水桝 12	T-25	1100×1100	1100	
集計		800×800	800	集水桝6,7
		900×900	900	集水桝1
		900×900	1000	集水桝8
		1100×1100	1100	集水桝12
		1100×1100	1400	集水桝9
		1200×1200	1200	集水桝2
		1300×1300	1700	集水桝3
		1300×1300	2000	集水桝4,10,11
		1300×1300	2100	集水桝5

PU3-300A　　数 量 計 算 書　　(10m当り)

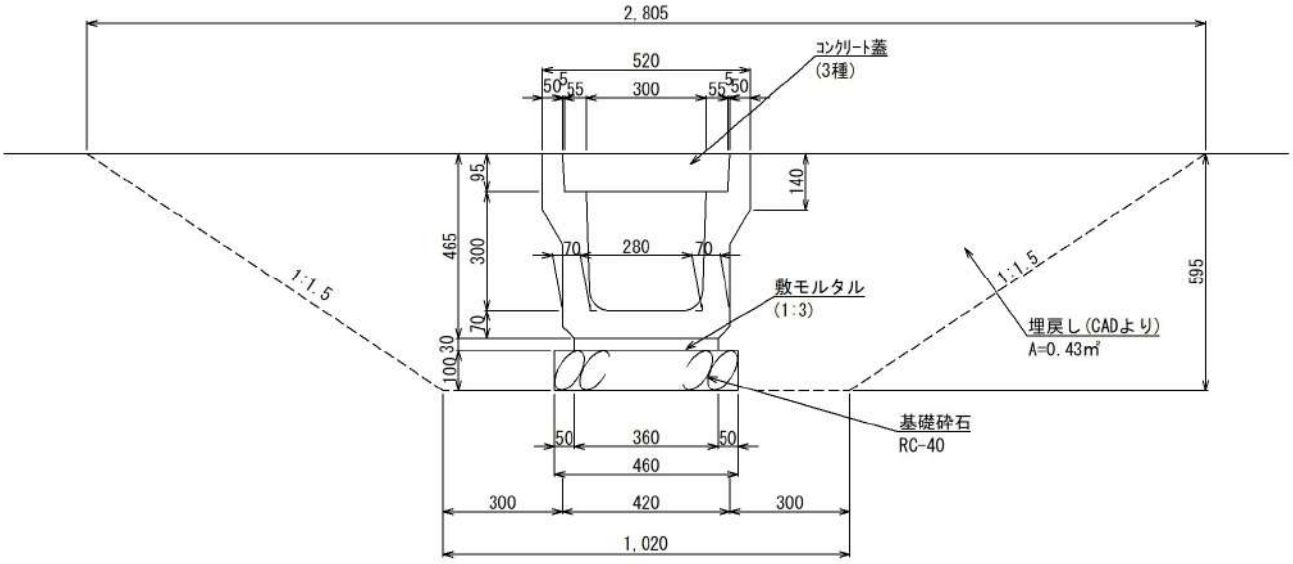

種　別	算 式 及 び 略 図		数　量
床掘	V= (2.805+1.020)×1/2×0.595×10.0	= 11.379 m3	11.4 m3
埋戻　(C) 1m≦W_1<4m, W_2<1m	V= 0.43×2×10.0	= 8.600 m3	8.6 m3
残土	V= 11.38-8.60/0.95	= 2.327 m3	2.3 m3
基面整正	A= 0.46×10.0	= 4.600 m2	4.6 m2
基礎砕石RC-40 t=100mm	V= 0.46×0.10×10.0 A= 0.46×10.0	= 0.460 m3 = 4.600 m2	0.5 m3 4.6 m2
モルタル1:3	V= 0.36×0.03×10.0	= 0.108 m3	0.1 m3
落蓋式側溝 PU3-300A	L=	= 10.000 m	10.0 m
コンクリート蓋3種	N= 10.0/0.50	= 20.000 枚	20 枚

PU3-500A　　数 量 計 算 書　　(10m当り)

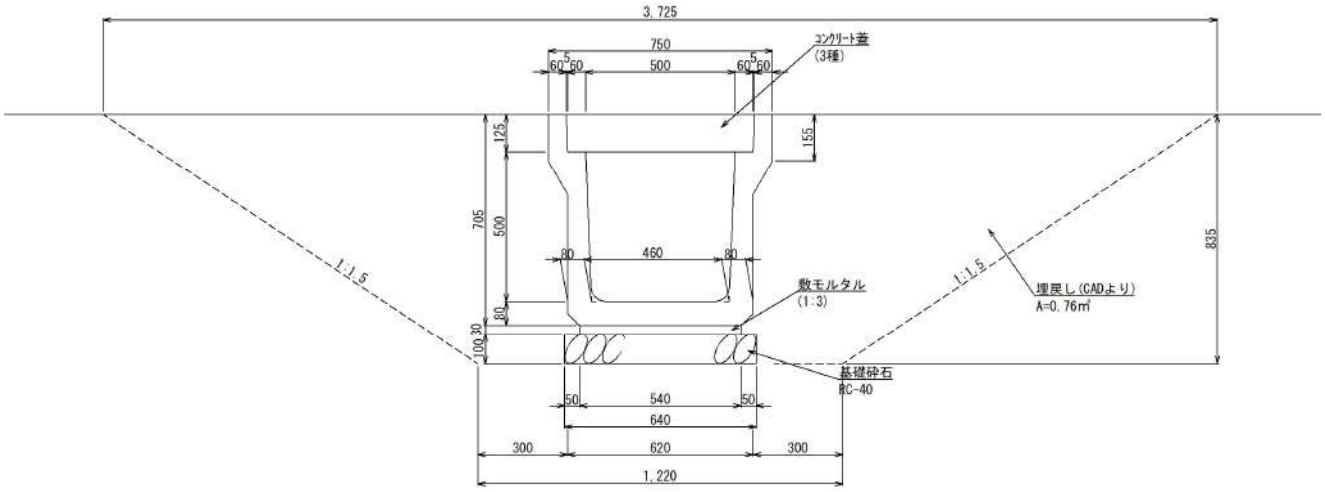

種　別	算 式 及 び 略 図		数　量
床掘	V= (3.725+1.220)×1/2×0.835×10.0	= 20.645 m3	20.6 m3
埋戻　(C) 1m≦W_1<4m, W_2<1m	V= 0.76×2×10.0	= 15.200 m3	15.2 m3
残土	V= 20.65-15.20/0.95	= 4.650 m3	4.7 m3
基面整正	A= 0.64×10.0	= 6.400 m2	6.4 m2
基礎砕石RC-40 t=100mm	V= 0.64×0.10×10.0 A= 0.64×10.0	= 0.640 m3 = 6.400 m2	0.6 m3 6.4 m2
モルタル1:3	V= 0.54×0.03×10.0	= 0.162 m3	0.2 m3
落蓋式側溝 PU3-500A	L=	= 10.000 m	10.0 m
コンクリート蓋3種	N= 10.0/0.50	= 20.000 枚	20 枚

PU3-500B　　数 量 計 算 書　　(10m当り)

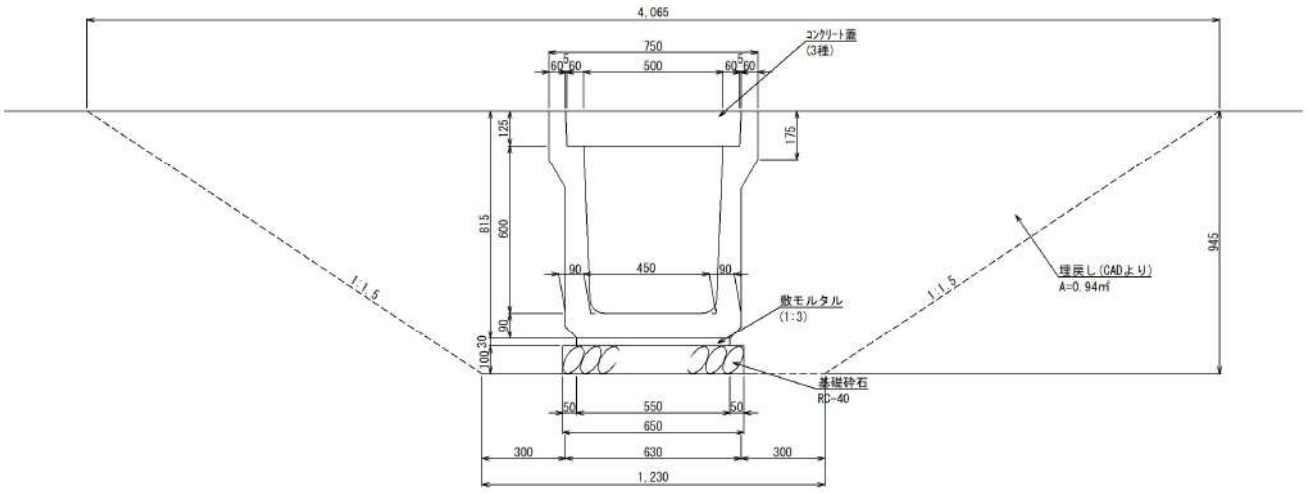

種　別	算 式 及 び 略 図		数　量
床掘	V= (4.065+1.230)×1/2×0.945×10.0	= 25.019 m3	25.0 m3
埋戻　(C) 1m≦W_1<4m, W_2<1m	V= 0.94×2×10.0	= 18.800 m3	18.8 m3
残土	V= 25.02-18.80/0.95	= 5.231 m3	5.2 m3
基面整正	A= 0.65×10.0	= 6.500 m2	6.5 m2
基礎砕石RC-40 t=100mm	V= 0.65×0.10×10.0 A= 0.65×10.0	= 0.650 m3 = 6.500 m2	0.7 m3 6.5 m2
モルタル1:3	V= 0.55×0.03×10.0	= 0.165 m3	0.2 m3
落蓋式側溝 PU3-500B	L=	= 10.000 m	10.0 m
コンクリート蓋3種	N= 10.0/0.50	= 20.000 枚	20 枚

VS300×300　　数 量 計 算 書　　(10m当り)

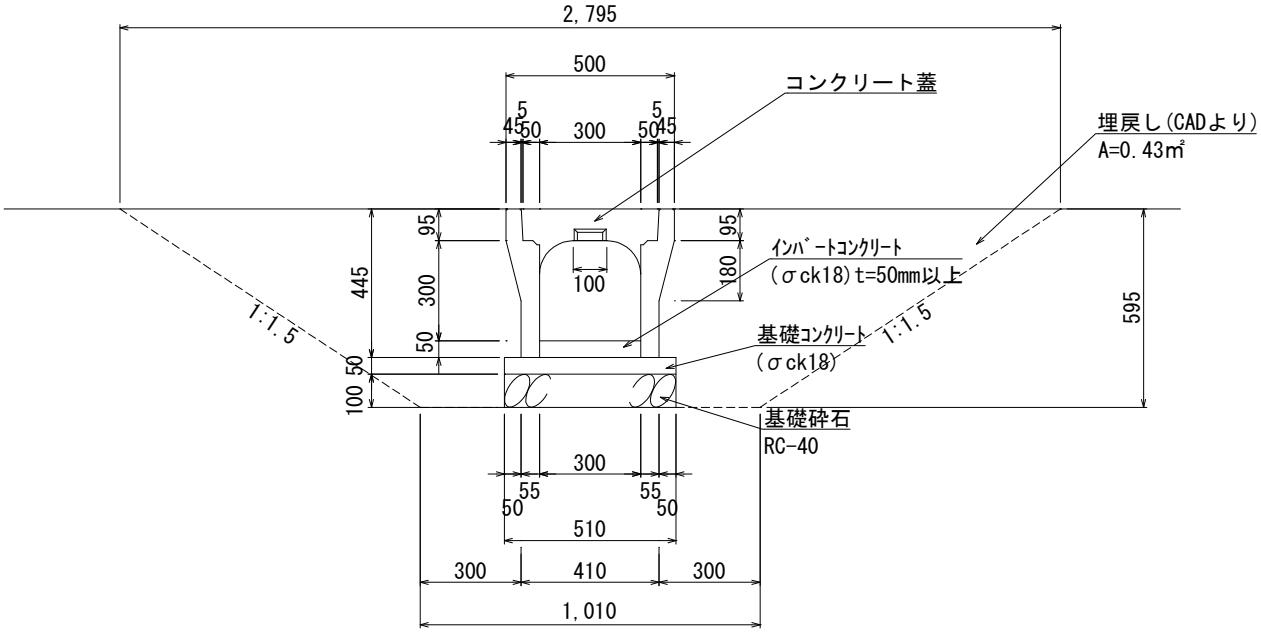

種　別	算 式 及 び 略 図		数　量
床掘	V= (2.795+1.010)×1/2×0.595×10.0	= 11.320 m3	11.3 m3
埋戻　(C) 1m≦W_1<4m, W_2<1m	V= 0.43×2×10.0	= 8.600 m3	8.6 m3
残土	V= 11.32-8.60/0.95	= 2.267 m3	2.3 m3
基面整正	A= 0.51×10.0	= 5.100 m2	5.1 m2
基礎砕石RC-40 t=100mm	V= 0.51×0.10×10.0 A= 0.51×10.0	= 0.510 m3 = 5.100 m2	0.5 m3 5.1 m2
型枠	V= 0.05×2×10.0	= 1.000 m2	1.0 m2
基礎コンクリート σck18N	L= 0.51×0.05×10.0	= 0.255 m3	0.3 m3
自由勾配側溝（蓋共） VS300×300	N=	= 10.000 m	10.0 m

VS300×400　　数 量 計 算 書　　(10m当り)

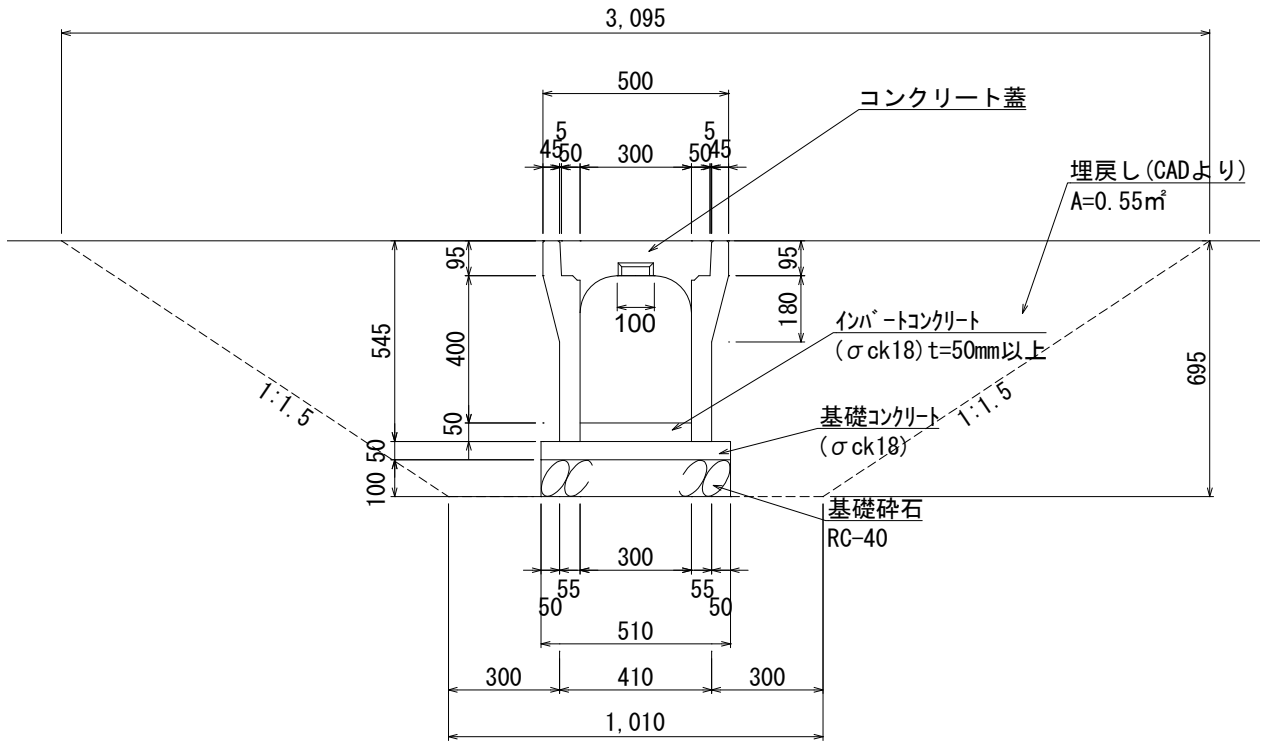

種　別	算 式 及 び 略 図		数　量
床掘	V= (3.095+1.010)×1/2×0.695×10.0	= 14.265 m3	14.3 m3
埋戻　(C) 1m≦W_1<4m, W_2<1m	V= 0.55×2×10.0	= 11.000 m3	11.0 m3
残土	V= 14.26-11.00/0.95	= 2.681 m3	2.7 m3
基面整正	A= 0.51×10.0	= 5.100 m2	5.1 m2
基礎砕石RC-40 t=100mm	V= 0.51×0.10×10.0 A= 0.51×10.0	= 0.510 m3 = 5.100 m2	0.5 m3 5.1 m2
型枠	V= 0.05×2×10.0	= 1.000 m2	1.0 m2
基礎コンクリート σck18N	L= 0.51×0.05×10.0	= 0.255 m3	0.3 m3
自由勾配側溝（蓋共） VS300×400	N=	= 10.000 m	10.0 m

VS300×500　　数 量 計 算 書　　(10m当り)

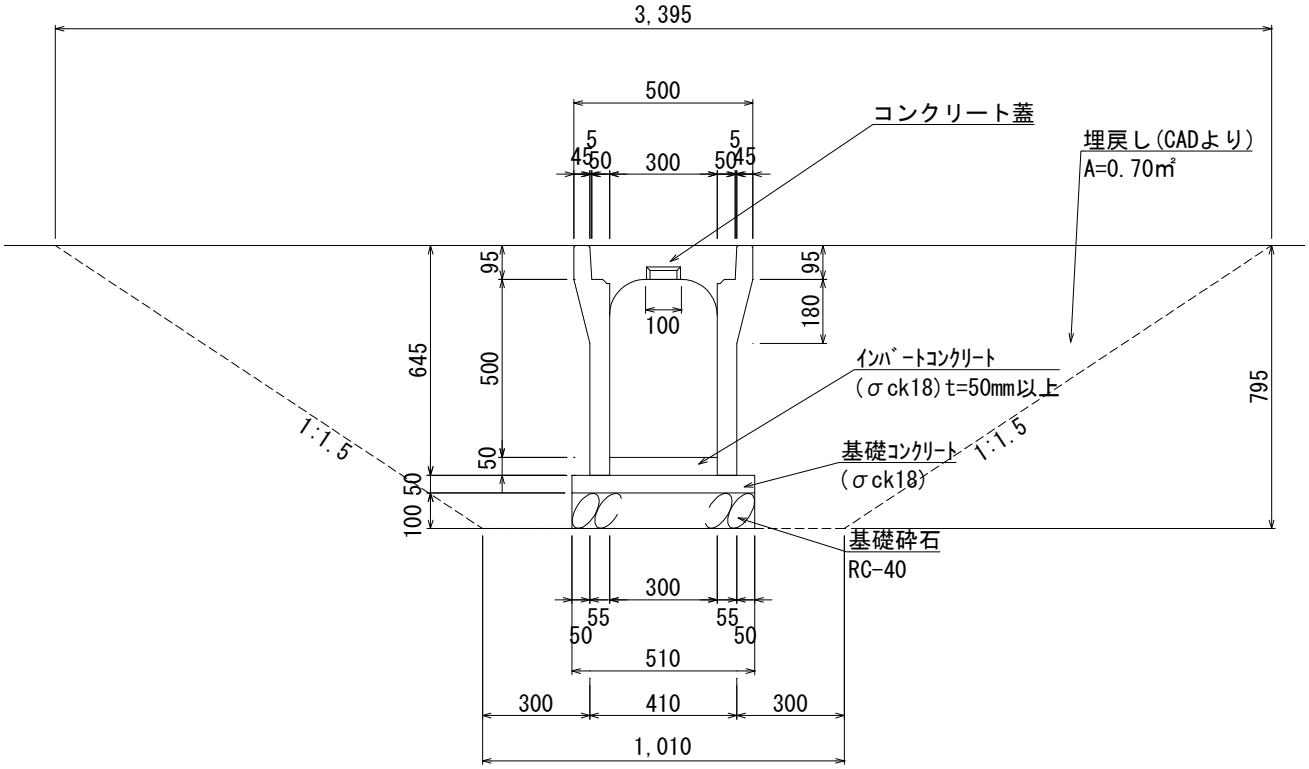

種　別	算 式 及 び 略 図		数　量
床掘	V= (3.395+1.010)×1/2×0.795×10.0	= 17.510 m3	17.5 m3
埋戻　(C) 1m≦W_1<4m, W_2<1m	V= 0.70×2×10.0	= 14.000 m3	14.0 m3
残土	V= 17.51-14.00/0.95	= 2.773 m3	2.8 m3
基面整正	A= 0.51×10.0	= 5.100 m2	5.1 m2
基礎砕石RC-40 t=100mm	V= 0.51×0.10×10.0 A= 0.51×10.0	= 0.510 m3 = 5.100 m2	0.5 m3 5.1 m2
型枠	V= 0.05×2×10.0	= 1.000 m2	1.0 m2
基礎コンクリート σck18N	L= 0.51×0.05×10.0	= 0.255 m3	0.3 m3
自由勾配側溝（蓋共） VS300×500	N=	= 10.000 m	10.0 m

VS300×600　　数 量 計 算 書　　(10m当り)

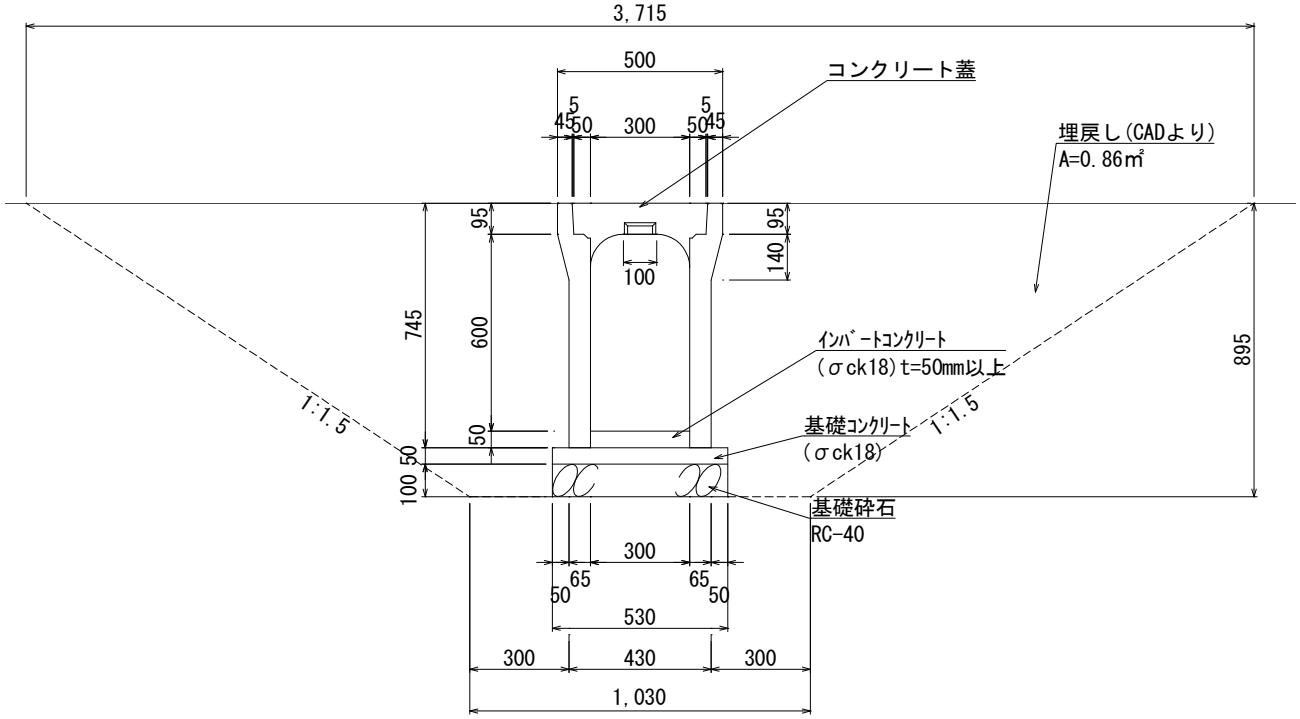

種　別	算 式 及 び 略 図		数　量
床掘	V= (3.715+1.030)×1/2×0.895×10.0	= 21.234 m3	21.2 m3
埋戻　(C) 1m≦W_1<4m, W_2<1m	V= 0.86×2×10.0	= 17.200 m3	17.2 m3
残土	V= 21.23-17.20/0.95	= 3.125 m3	3.1 m3
基面整正	A= 0.53×10.0	= 5.300 m2	5.3 m2
基礎砕石RC-40 t=100mm	V= 0.53×0.10×10.0 A= 0.53×10.0	= 0.530 m3 = 5.300 m2	0.5 m3 5.3 m2
型枠	V= 0.05×2×10.0	= 1.000 m2	1.0 m2
基礎コンクリート σck18N	L= 0.53×0.05×10.0	= 0.265 m3	0.3 m3
自由勾配側溝（蓋共） VS300×600	N=	= 10.000 m	10.0 m

VS300×700　　数 量 計 算 書　　(10m当り)

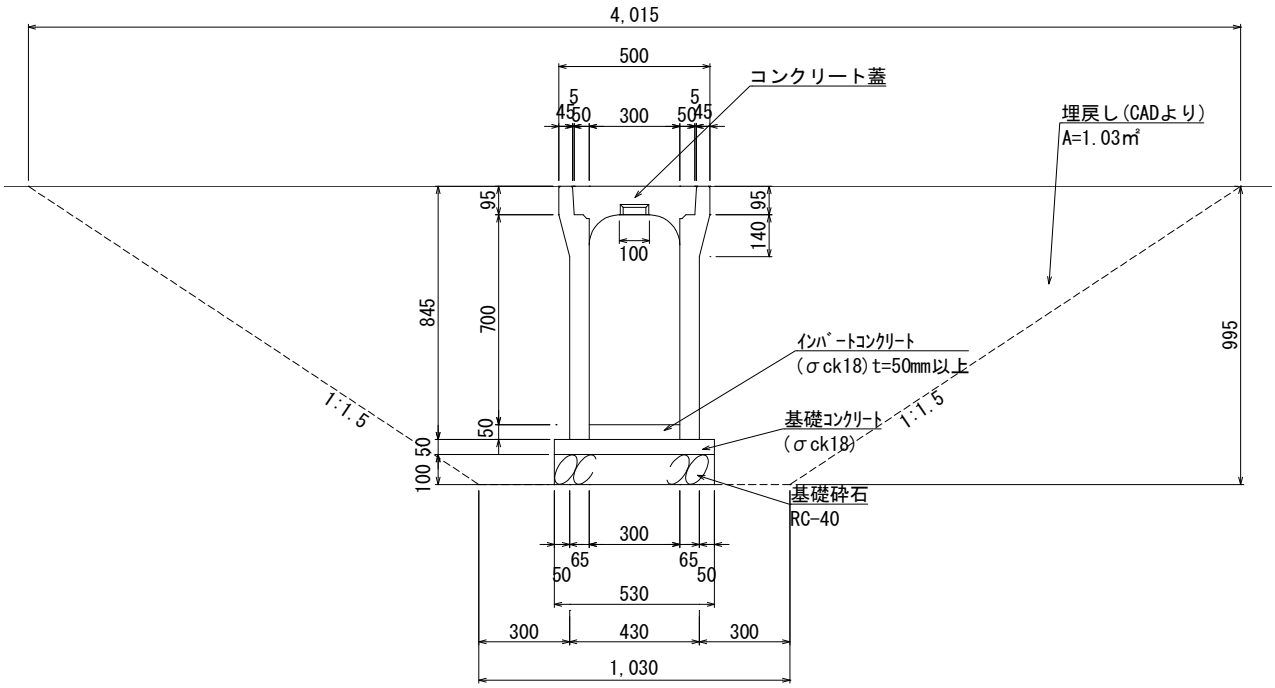

種　別	算 式 及 び 略 図		数　量
床掘	V= (4.015+1.030)×1/2×0.995×10.0	= 25.099 m3	25.1 m3
埋戻　(C) 1m≦W_1<4m, W_2<1m	V= 1.03×2×10.0	= 20.600 m3	20.6 m3
残土	V= 25.10-20.60/0.95	= 3.416 m3	3.4 m3
基面整正	A= 0.53×10.0	= 5.300 m2	5.3 m2
基礎砕石RC-40 t=100mm	V= 0.53×0.10×10.0 A= 0.53×10.0	= 0.530 m3 = 5.300 m2	0.5 m3 5.3 m2
型枠	V= 0.05×2×10.0	= 1.000 m2	1.0 m2
基礎コンクリート σck18N	L= 0.53×0.05×10.0	= 0.265 m3	0.3 m3
自由勾配側溝（蓋共） VS300×700	N=	= 10.000 m	10.0 m

VS300×800　　数 量 計 算 書　　(10m当り)

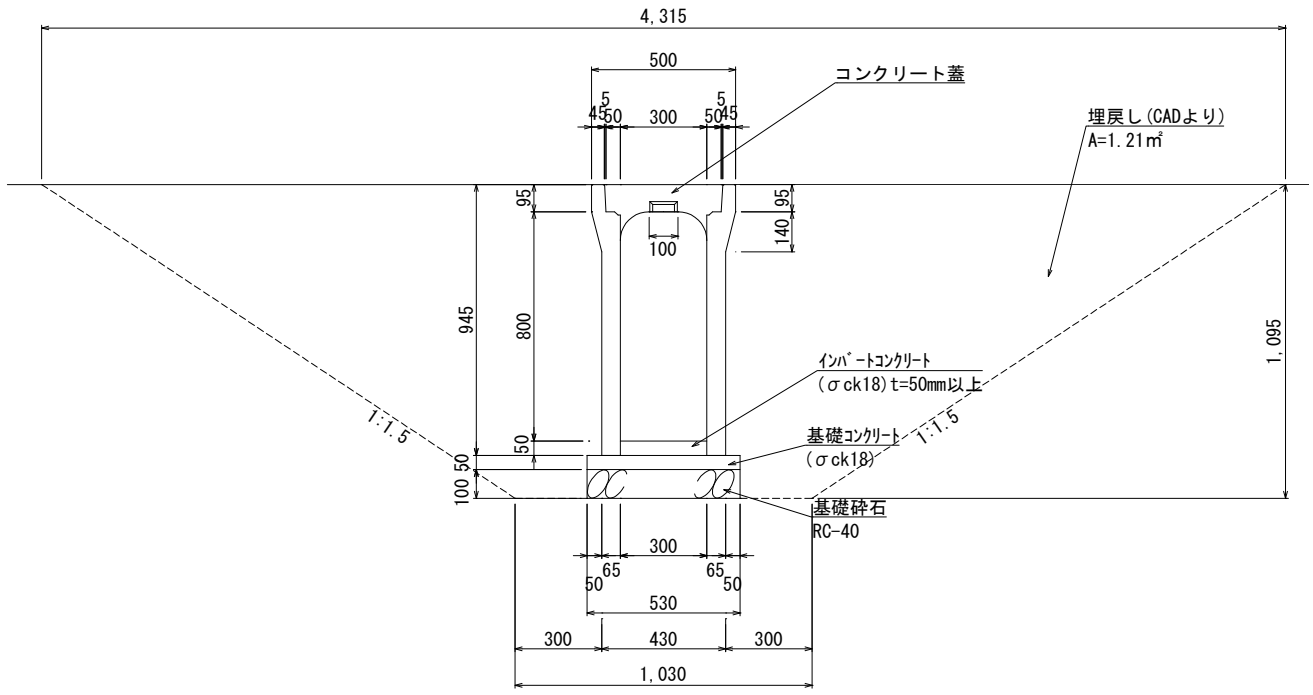

種　別	算 式 及 び 略 図		数　量
床掘	V= (4.315+1.030)×1/2×1.095×10.0	= 29.264 m3	29.3 m3
埋戻　(C) 1m≦W_1<4m, W_2<1m	V= 1.21×2×10.0	= 24.200 m3	24.2 m3
残土	V= 29.26-24.20/0.95	= 3.786 m3	3.8 m3
基面整正	A= 0.53×10.0	= 5.300 m2	5.3 m2
基礎砕石RC-40 t=100mm	V= 0.53×0.10×10.0 A= 0.53×10.0	= 0.530 m3 = 5.300 m2	0.5 m3 5.3 m2
型枠	V= 0.05×2×10.0	= 1.000 m2	1.0 m2
基礎コンクリート σck18N	L= 0.53×0.05×10.0	= 0.265 m3	0.3 m3
自由勾配側溝（蓋共） VS300×800	N=	= 10.000 m	10.0 m

VS300×900　　数 量 計 算 書　　(10m当り)

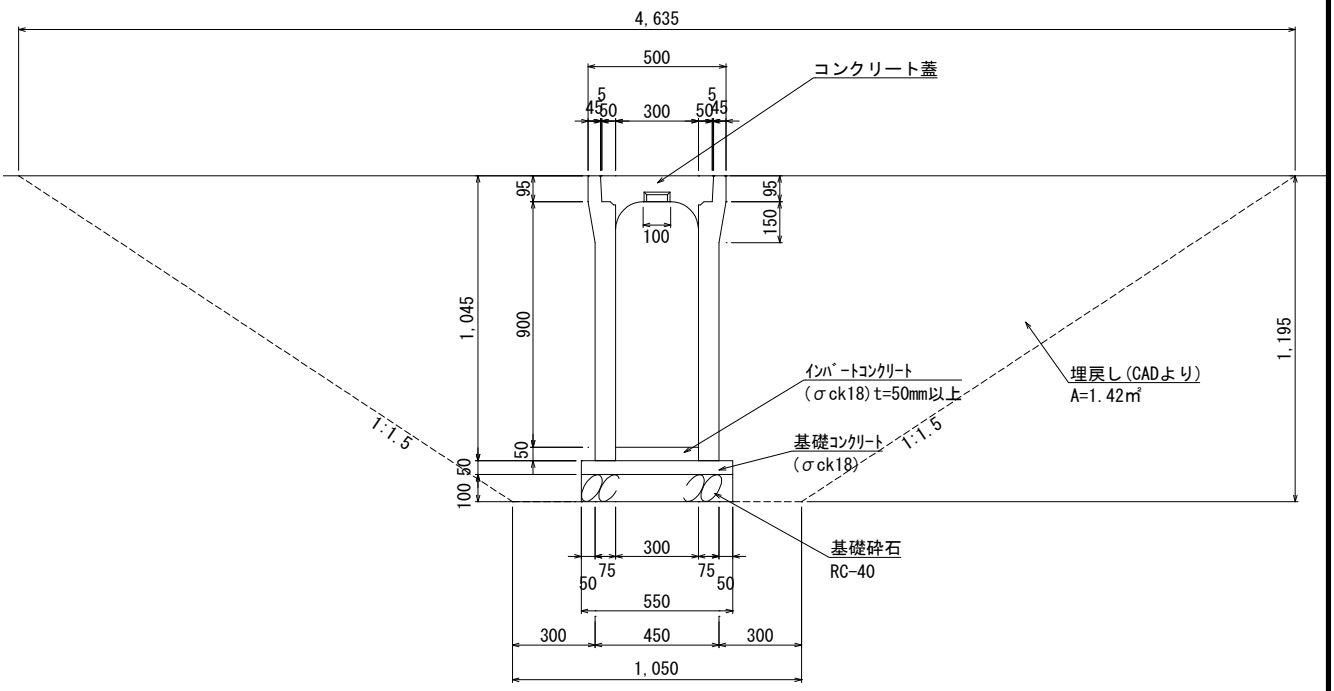

種　別	算 式 及 び 略 図		数　量
床掘	V= (4.635+1.050)×1/2×1.195×10.0	= 33.968 m3	34.0 m3
埋戻　(C) 1m≦W_1<4m, W_2<1m	V= 1.42×2×10.0	= 28.400 m3	28.4 m3
残土	V= 33.97-28.40/0.95	= 4.075 m3	4.1 m3
基面整正	A= 0.55×10.0	= 5.500 m2	5.5 m2
基礎砕石RC-40 t=100mm	V= 0.55×0.10×10.0 A= 0.55×10.0	= 0.550 m3 = 5.500 m2	0.6 m3 5.5 m2
型枠	V= 0.05×2×10.0	= 1.000 m2	1.0 m2
基礎コンクリート σck18N	L= 0.55×0.05×10.0	= 0.275 m3	0.3 m3
自由勾配側溝（蓋共） VS300×900	N=	= 10.000 m	10.0 m

VS500×600　　数 量 計 算 書　　(10m当り)

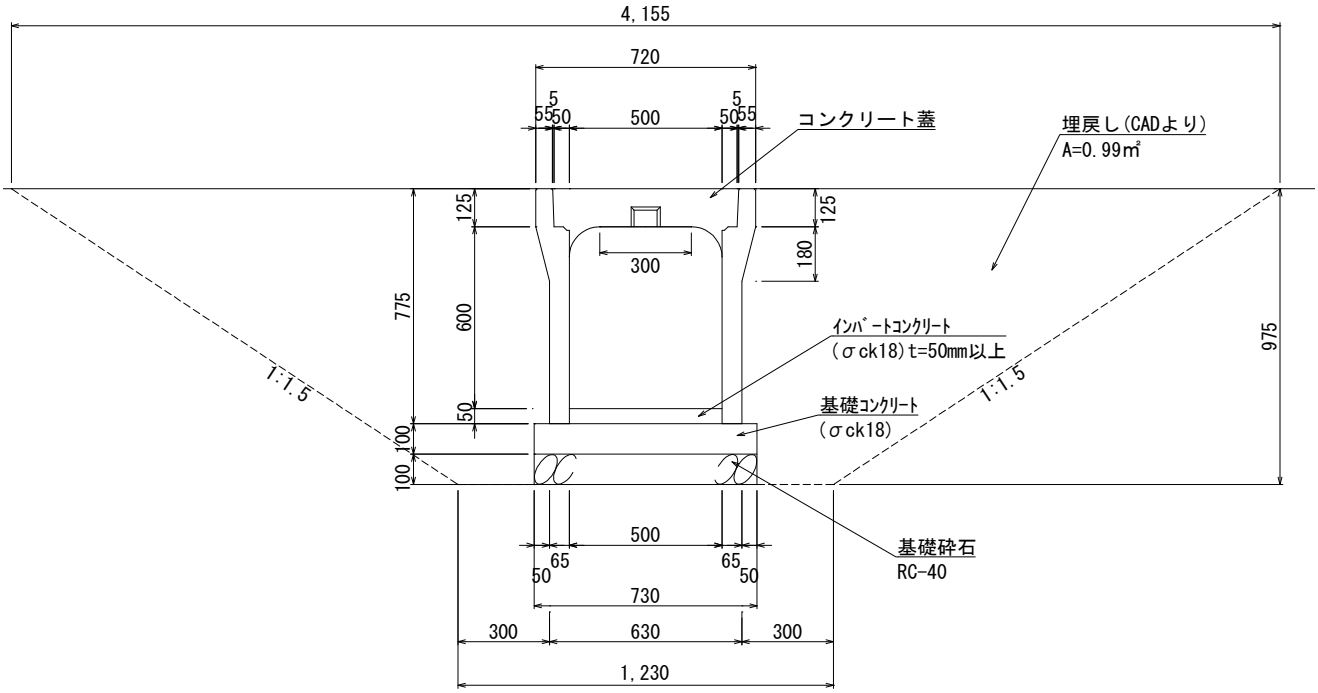

種　別	算 式 及 び 略 図		数　量
床掘	V= (4.155+1.230)×1/2×0.975×10.0	= 26.252 m3	26.3 m3
埋戻　(C) 1m≦W_1<4m, W_2<1m	V= 0.99×2×10.0	= 19.800 m3	19.8 m3
残土	V= 26.25-19.80/0.95	= 5.408 m3	5.4 m3
基面整正	A= 0.73×10.0	= 7.300 m2	7.3 m2
基礎砕石RC-40 t=100mm	V= 0.73×0.10×10.0 A= 0.73×10.0	= 0.730 m3 = 7.300 m2	0.7 m3 7.3 m2
型枠	V= 0.10×2×10.0	= 2.000 m2	2.0 m2
基礎コンクリート σck18N	L= 0.73×0.10×10.0	= 0.730 m3	0.7 m3
自由勾配側溝（蓋共） VS500×600	N=	= 10.000 m	10.0 m

VS500×600(横断用)　　数 量 計 算 書　　(10m当り)

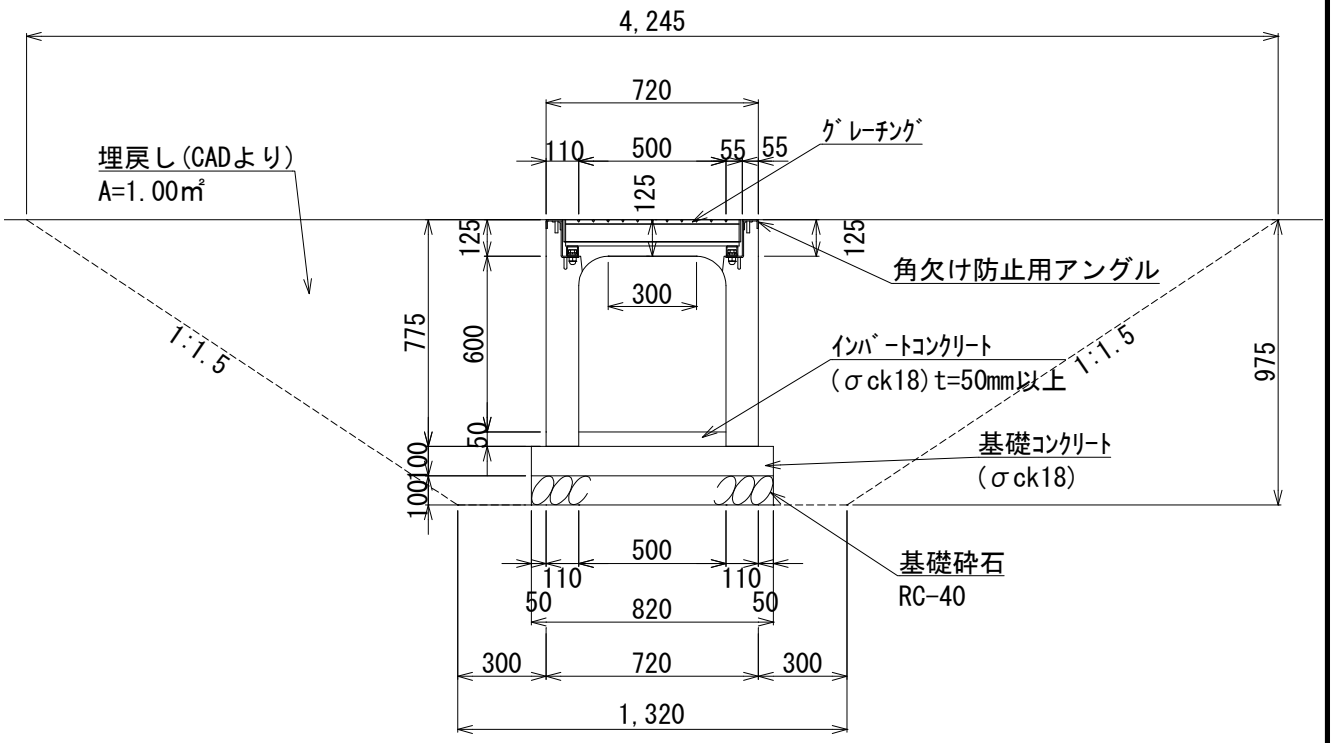

種　別	算 式 及 び 略 図		数　量
床掘	V= (4.245+1.320)×1/2×0.975×10.0	= 27.129 m3	27.1 m3
埋戻　(C) 1m≦W_1<4m, W_2<1m	V= 1.00×2×10.0	= 20.000 m3	20.0 m3
残土	V= 27.13-20.00/0.95	= 6.077 m3	6.1 m3
基面整正	A= 0.82×10.0	= 8.200 m2	8.2 m2
基礎砕石RC-40 t=100mm	V= 0.82×0.10×10.0 A= 0.82×10.0	= 0.820 m3 = 8.200 m2	0.8 m3 8.2 m2
型枠	V= 0.10×2×10.0	= 2.000 m2	2.0 m2
基礎コンクリート σck18N	L= 0.82×0.10×10.0	= 0.820 m3	0.8 m3
自由勾配側溝（蓋共） VS500×600(横断用)	N=	= 10.000 m	10.0 m

VS500×700　　数 量 計 算 書　　(10m当り)

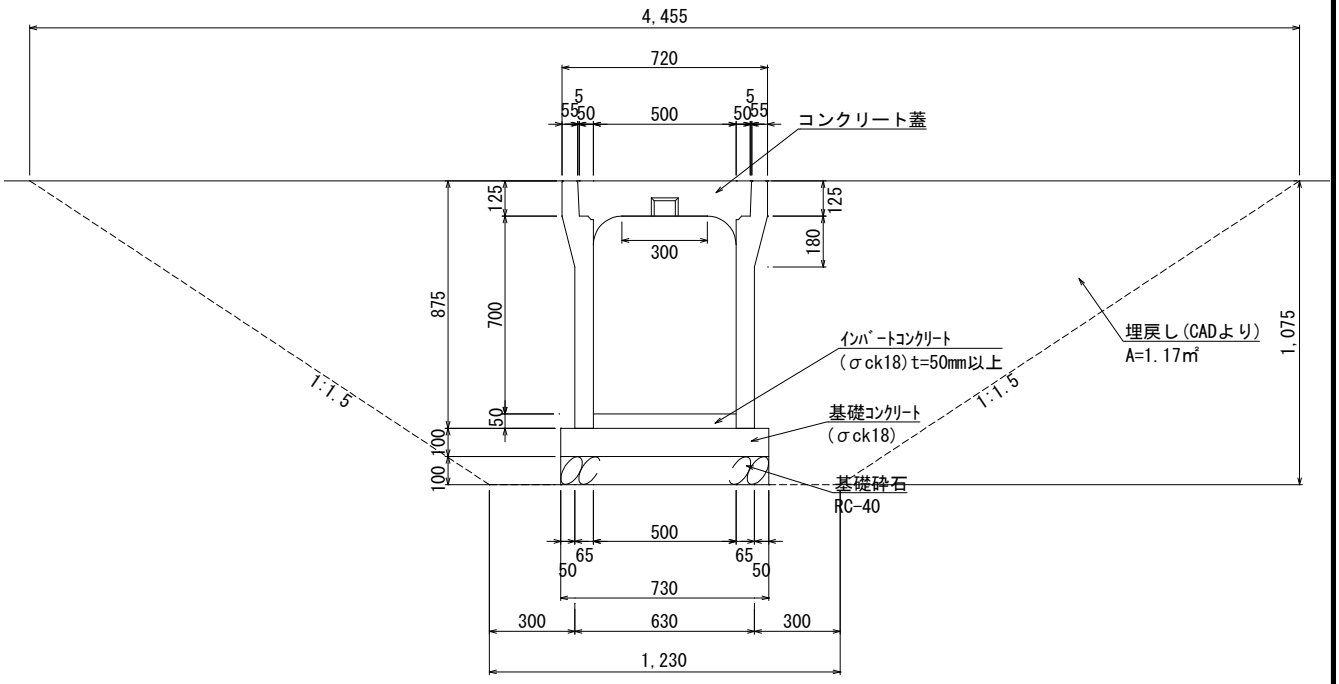

種　別	算 式 及 び 略 図		数　量
床掘	V= (4.455+1.230)×1/2×1.075×10.0	= 30.557 m3	30.6 m3
埋戻　(C) 1m≦W_1<4m, W_2<1m	V= 1.17×2×10.0	= 23.400 m3	23.4 m3
残土	V= 30.56-23.40/0.95	= 5.928 m3	5.9 m3
基面整正	A= 0.73×10.0	= 7.300 m2	7.3 m2
基礎砕石RC-40 t=100mm	V= 0.73×0.10×10.0 A= 0.73×10.0	= 0.730 m3 = 7.300 m2	0.7 m3 7.3 m2
型枠	V= 0.10×2×10.0	= 2.000 m2	2.0 m2
基礎コンクリート σck18N	L= 0.73×0.10×10.0	= 0.730 m3	0.7 m3
自由勾配側溝（蓋共） VS500×700	N=	= 10.000 m	10.0 m

VS500×800　　数 量 計 算 書　　(10m当り)

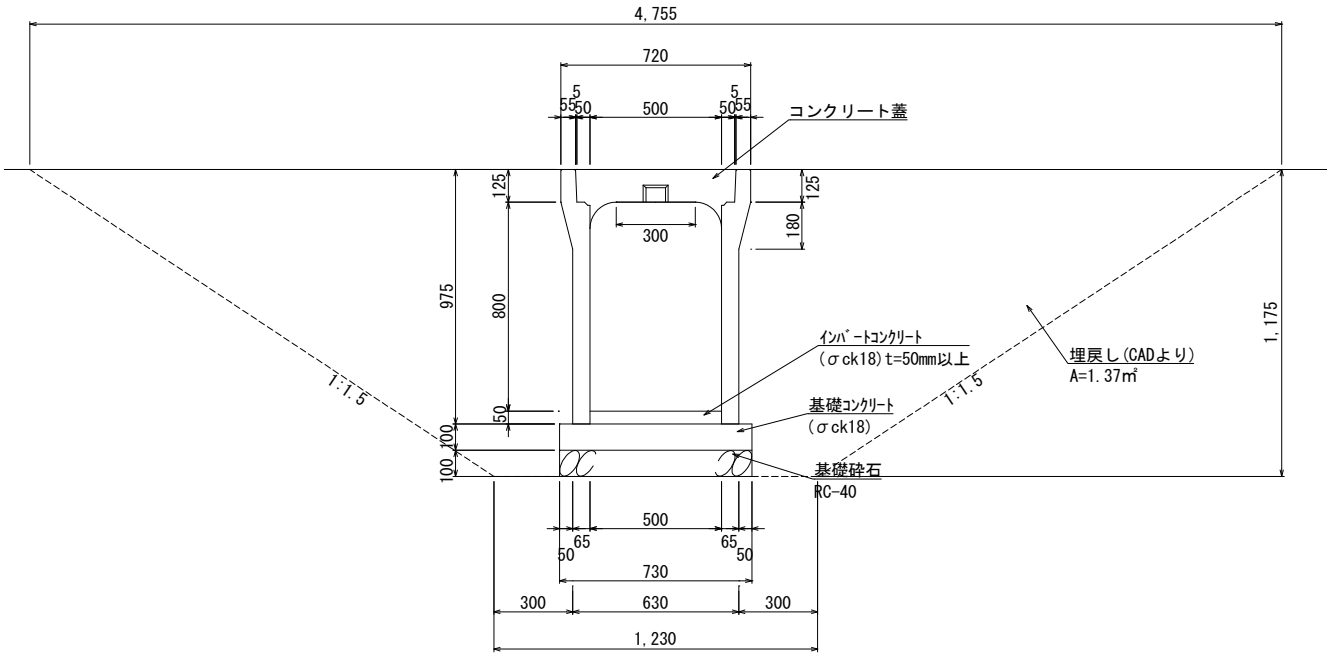

種　別	算 式 及 び 略 図		数　量
床掘	V= (4.755+1.230)×1/2×1.175×10.0	= 35.162 m3	35.2 m3
埋戻 (C) 1m≦W_1<4m, W_2<1m	V= 1.37×2×10.0	= 27.400 m3	27.4 m3
残土	V= 35.16-27.40/0.95	= 6.318 m3	6.3 m3
基面整正	A= 0.73×10.0	= 7.300 m2	7.3 m2
基礎砕石RC-40 t=100mm	V= 0.73×0.10×10.0 A= 0.73×10.0	= 0.730 m3 = 7.300 m2	0.7 m3 7.3 m2
型枠	V= 0.10×2×10.0	= 2.000 m2	2.0 m2
基礎コンクリート σck18N	L= 0.73×0.10×10.0	= 0.730 m3	0.7 m3
自由勾配側溝（蓋共） VS500×800	N=	= 10.000 m	10.0 m

VS600×700　　数 量 計 算 書　　(10m当り)

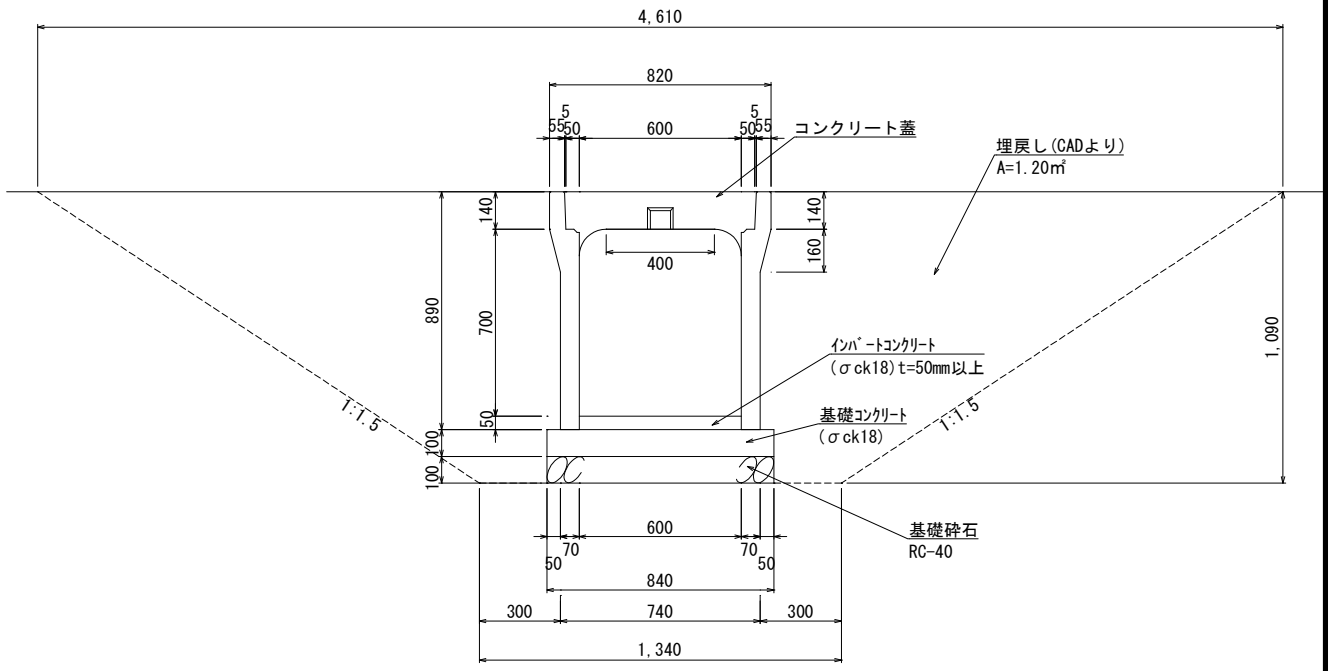

種　別	算 式 及 び 略 図		数　量
床掘	V= (4.610+1.340)×1/2×1.090×10.0	= 32.428 m3	32.4 m3
埋戻　(C) 1m≦W_1<4m, W_2<1m	V= 1.20×2×10.0	= 24.000 m3	24.0 m3
残土	V= 32.43-24.00/0.95	= 7.167 m3	7.2 m3
基面整正	A= 0.84×10.0	= 8.400 m2	8.4 m2
基礎砕石RC-40 t=100mm	V= 0.84×0.10×10.0 A= 0.84×10.0	= 0.840 m3 = 8.400 m2	0.8 m3 8.4 m2
型枠	V= 0.10×2×10.0	= 2.000 m2	2.0 m2
基礎コンクリート σck18N	L= 0.84×0.10×10.0	= 0.840 m3	0.8 m3
自由勾配側溝（蓋共） VS600×700	N=	= 10.000 m	10.0 m

VS600×800　　数 量 計 算 書　　(10m当り)

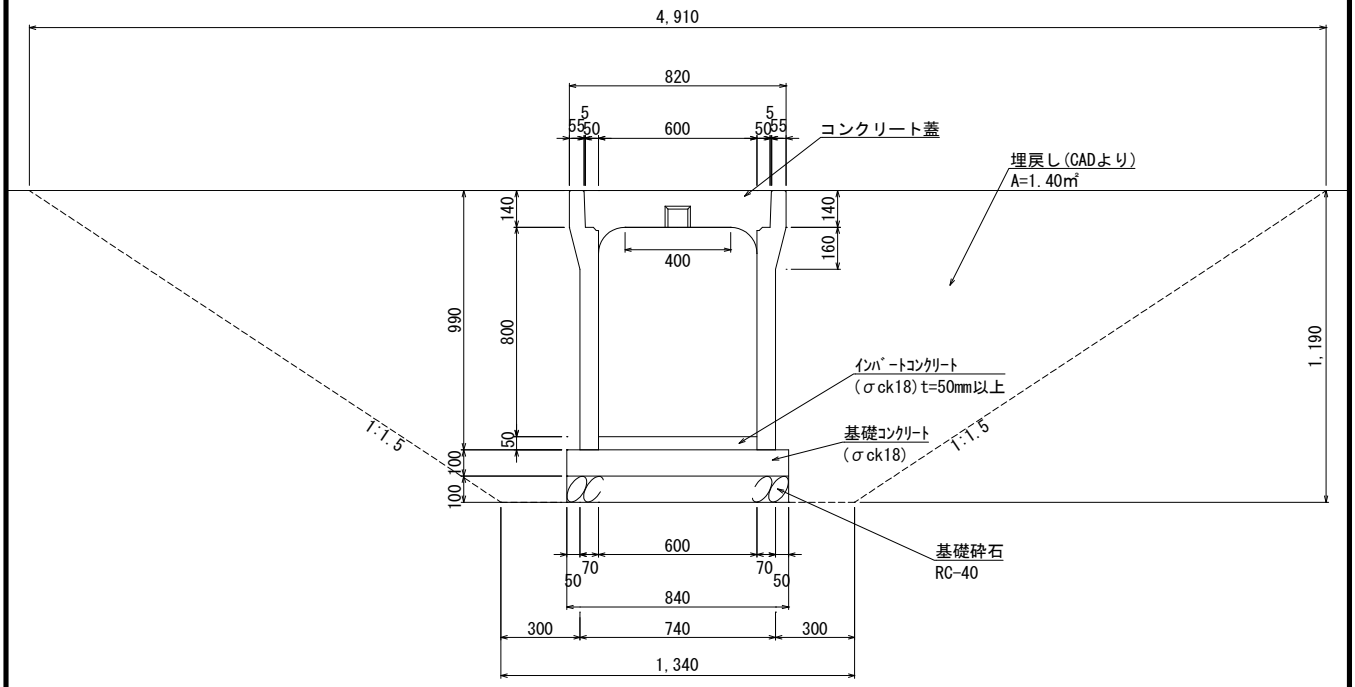

種　別	算 式 及 び 略 図		数　量
床掘	V= (4.910+1.340)×1/2×1.190×10.0	= 37.188 m3	37.2 m3
埋戻　(C) 1m≦W_1<4m, W_2<1m	V= 1.40×2×10.0	= 28.000 m3	28.0 m3
残土	V= 37.19-28.00/0.95	= 7.716 m3	7.7 m3
基面整正	A= 0.84×10.0	= 8.400 m2	8.4 m2
基礎砕石RC-40 t=100mm	V= 0.84×0.10×10.0 A= 0.84×10.0	= 0.840 m3 = 8.400 m2	0.8 m3 8.4 m2
型枠	V= 0.10×2×10.0	= 2.000 m2	2.0 m2
基礎コンクリート σck18N	L= 0.84×0.10×10.0	= 0.840 m3	0.8 m3
自由勾配側溝（蓋共） VS600×800	N=	= 10.000 m	10.0 m

VS600×900　　数 量 計 算 書　　(10m当り)

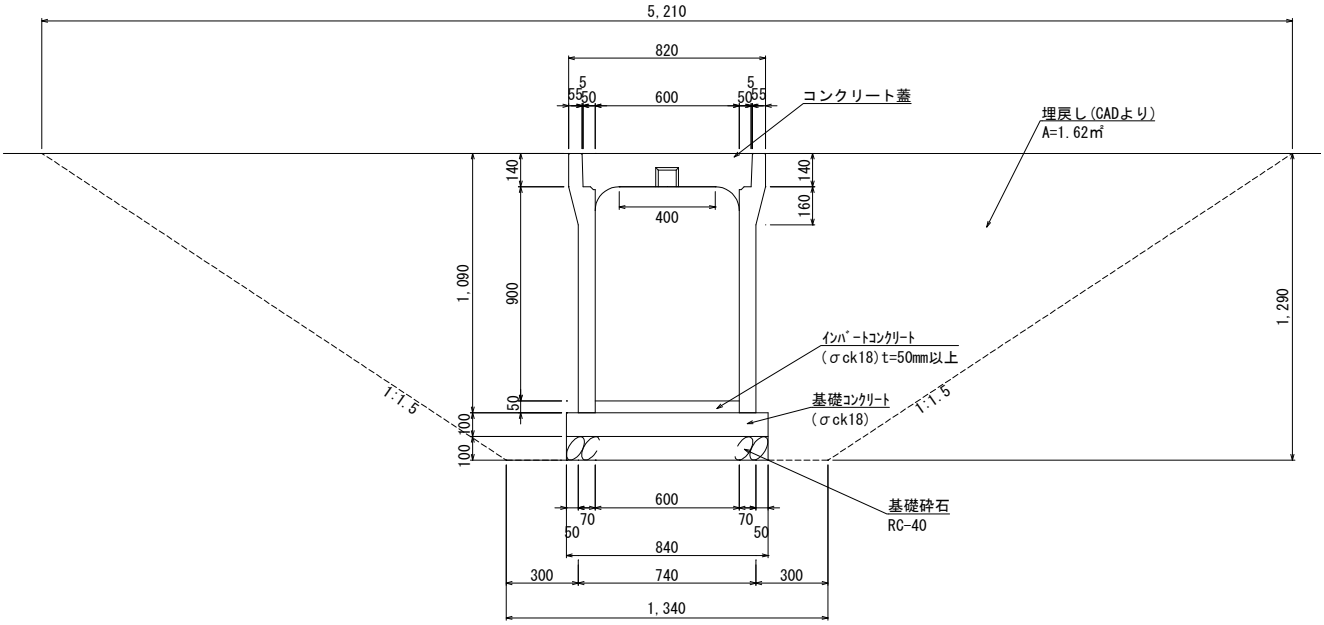

種　別	算 式 及 び 略 図		数　量
床掘	V= (5.210+1.340)×1/2×1.290×10.0	= 42.248 m3	42.2 m3
埋戻　(C) 1m≦W_1<4m, W_2<1m	V= 1.62×2×10.0	= 32.400 m3	32.4 m3
残土	V= 42.25-32.40/0.95	= 8.145 m3	8.1 m3
基面整正	A= 0.84×10.0	= 8.400 m2	8.4 m2
基礎砕石RC-40 t=100mm	V= 0.84×0.10×10.0 A= 0.84×10.0	= 0.840 m3 = 8.400 m2	0.8 m3 8.4 m2
型枠	V= 0.10×2×10.0	= 2.000 m2	2.0 m2
基礎コンクリート σck18N	L= 0.84×0.10×10.0	= 0.840 m3	0.8 m3
自由勾配側溝（蓋共） VS600×900	N=	= 10.000 m	10.0 m

VS600×1000　　数 量 計 算 書　　(10m当り)

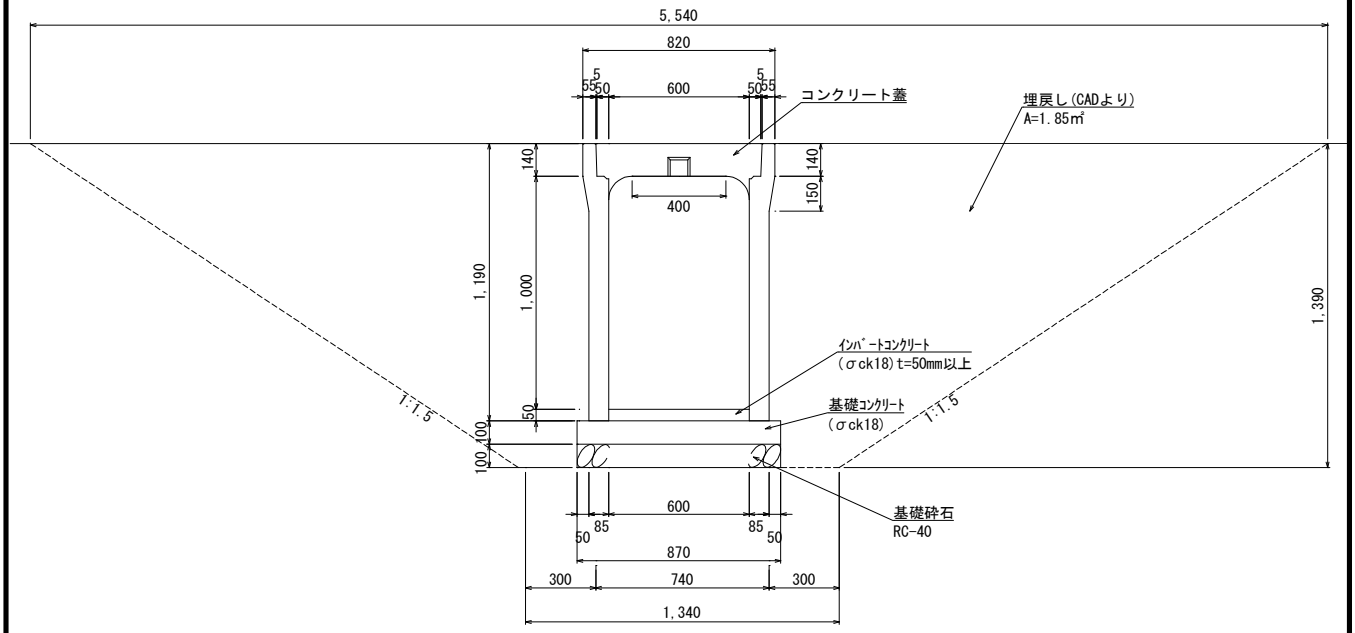

種　別	算 式 及 び 略 図		数　量
床掘	V= (5.540+1.340)×1/2×1.390×10.0	= 47.816 m3	47.8 m3
埋戻　(C) 1m≦W_1<4m, W_2<1m	V= 1.85×2×10.0	= 37.000 m3	37.0 m3
残土	V= 47.82-37.00/0.95	= 8.873 m3	8.9 m3
基面整正	A= 0.87×10.0	= 8.700 m2	8.7 m2
基礎砕石RC-40 t=100mm	V= 0.87×0.10×10.0 A= 0.87×10.0	= 0.870 m3 = 8.700 m2	0.9 m3 8.7 m2
型枠	V= 0.10×2×10.0	= 2.000 m2	2.0 m2
基礎コンクリート σck18N	L= 0.87×0.10×10.0	= 0.870 m3	0.9 m3
自由勾配側溝（蓋共） VS600×1000	N=	= 10.000 m	10.0 m

VS600×1100　　数 量 計 算 書　　(10m当り)

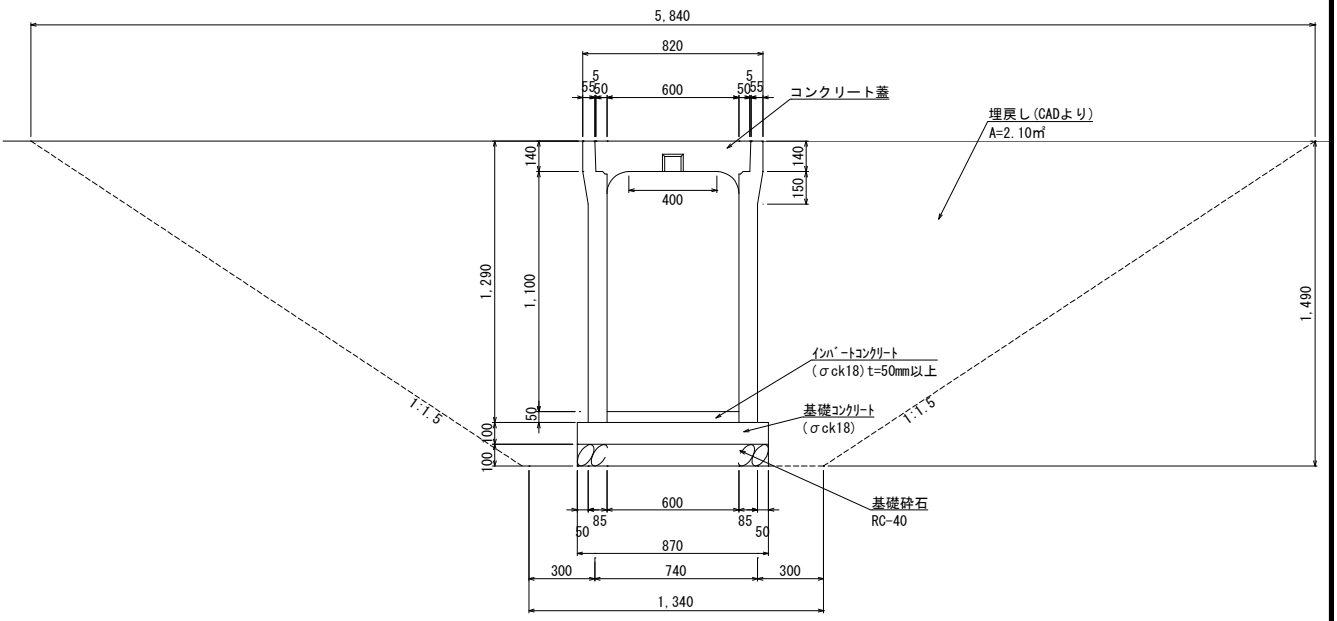

種　別	算 式 及 び 略 図		数　量
床掘	V= (5.840+1.340)×1/2×1.490×10.0	= 53.491 m3	53.5 m3
埋戻　(C) 1m≦W_1<4m, W_2<1m	V= 2.10×2×10.0	= 42.000 m3	42.0 m3
残土	V= 53.49-42.00/0.95	= 9.279 m3	9.3 m3
基面整正	A= 0.87×10.0	= 8.700 m2	8.7 m2
基礎砕石RC-40 t=100mm	V= 0.87×0.10×10.0 A= 0.87×10.0	= 0.870 m3 = 8.700 m2	0.9 m3 8.7 m2
型枠	V= 0.10×2×10.0	= 2.000 m2	2.0 m2
基礎コンクリート σck18N	L= 0.87×0.10×10.0	= 0.870 m3	0.9 m3
自由勾配側溝（蓋共） VS600×1100	N=	= 10.000 m	10.0 m

VS800×800　　数 量 計 算 書　　(10m当り)

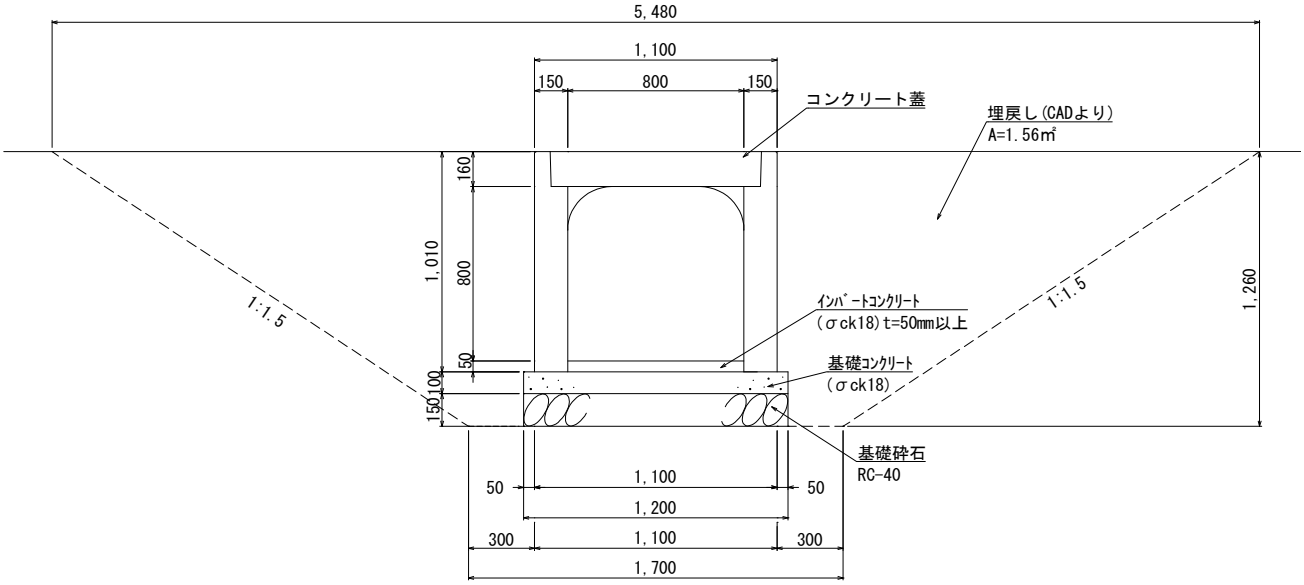

種　別	算 式 及 び 略 図		数　量
床掘	V= (5.480+1.700)×1/2×1.260×10.0	= 45.234 m3	45.2 m3
埋戻　(C) 1m≦W_1<4m, W_2<1m	V= 1.56×2×10.0	= 31.200 m3	31.2 m3
残土	V= 45.23-31.20/0.95	= 12.388 m3	12.4 m3
基面整正	A= 1.20×10.0	= 12.000 m2	12.0 m2
基礎砕石RC-40 t=150mm	V= 1.20×0.15×10.0 A= 1.20×10.0	= 1.800 m3 = 12.000 m2	1.8 m3 12.0 m2
型枠	V= 0.10×2×10.0	= 2.000 m2	2.0 m2
基礎コンクリート σck18N	L= 1.20×0.10×10.0	= 1.200 m3	1.2 m3
自由勾配側溝（蓋共） VS800×800	N=	= 10.000 m	10.0 m

VS800×900　　数 量 計 算 書　　(10m当り)

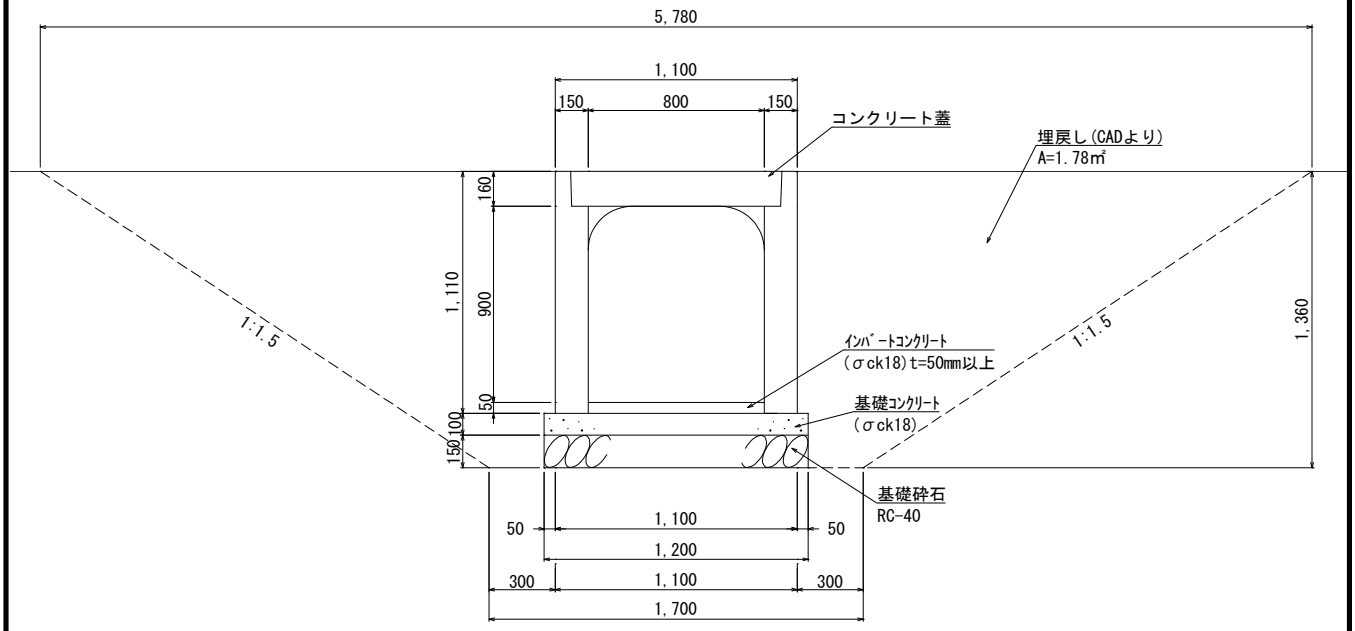

種　別	算 式 及 び 略 図		数　量
床掘	V= (5.780+1.700)×1/2×1.360×10.0	= 50.864 m3	50.9 m3
埋戻　(C) 1m≦W_1<4m, W_2<1m	V= 1.78×2×10.0	= 35.600 m3	35.6 m3
残土	V= 50.86-35.60/0.95	= 13.386 m3	13.4 m3
基面整正	A= 1.20×10.0	= 12.000 m2	12.0 m2
基礎砕石RC-40 t=150mm	V= 1.20×0.15×10.0 A= 1.20×10.0	= 1.800 m3 = 12.000 m2	1.8 m3 12.0 m2
型枠	V= 0.10×2×10.0	= 2.000 m2	2.0 m2
基礎コンクリート σck18N	L= 1.20×0.10×10.0	= 1.200 m3	1.2 m3
自由勾配側溝（蓋共） VS800×900	N=	= 10.000 m	10.0 m

VS800×1000　　数 量 計 算 書　　(10m当り)

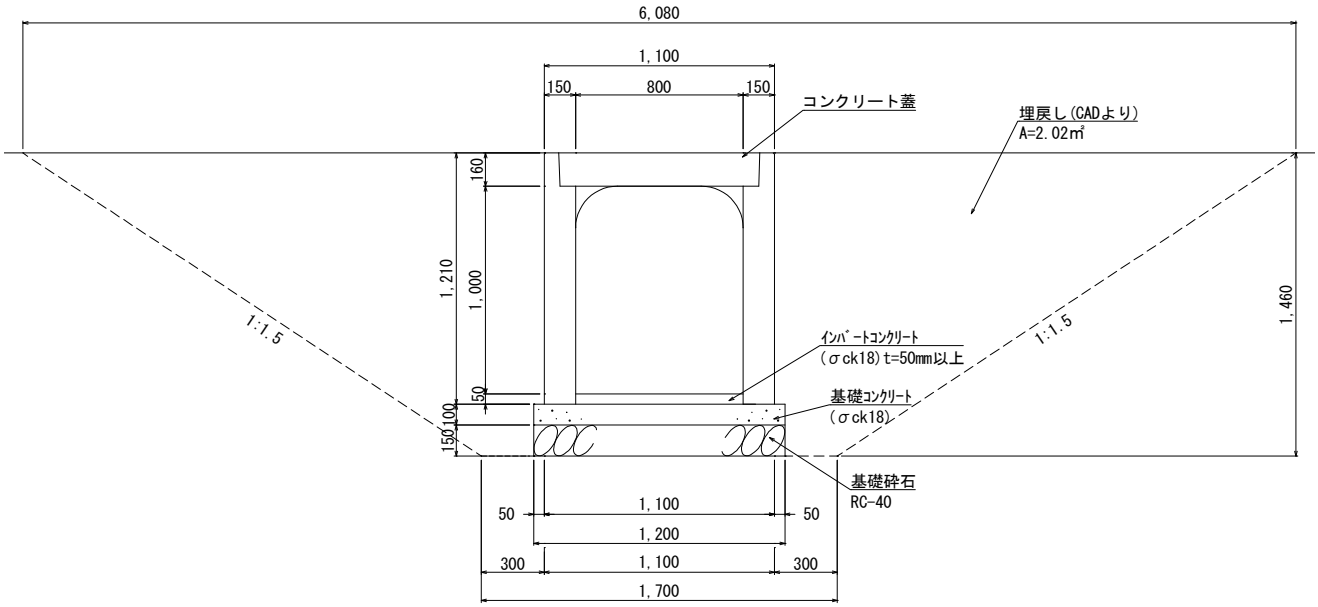

種　別	算 式 及 び 略 図		数　量
床掘	V= (6.080+1.700)×1/2×1.460×10.0	= 56.794 m3	56.8 m3
埋戻　(C) 1m≦W_1<4m, W_2<1m	V= 2.02×2×10.0	= 40.400 m3	40.4 m3
残土	V= 56.79-40.40/0.95	= 14.264 m3	14.3 m3
基面整正	A= 1.20×10.0	= 12.000 m2	12.0 m2
基礎砕石RC-40 t=150mm	V= 1.20×0.15×10.0 A= 1.20×10.0	= 1.800 m3 = 12.000 m2	1.8 m3 12.0 m2
型枠	V= 0.10×2×10.0	= 2.000 m2	2.0 m2
基礎コンクリート σck18N	L= 1.20×0.10×10.0	= 1.200 m3	1.2 m3
自由勾配側溝（蓋共） VS800×1000	N=	= 10.000 m	10.0 m

VS800×1100　　数 量 計 算 書　　(10m当り)

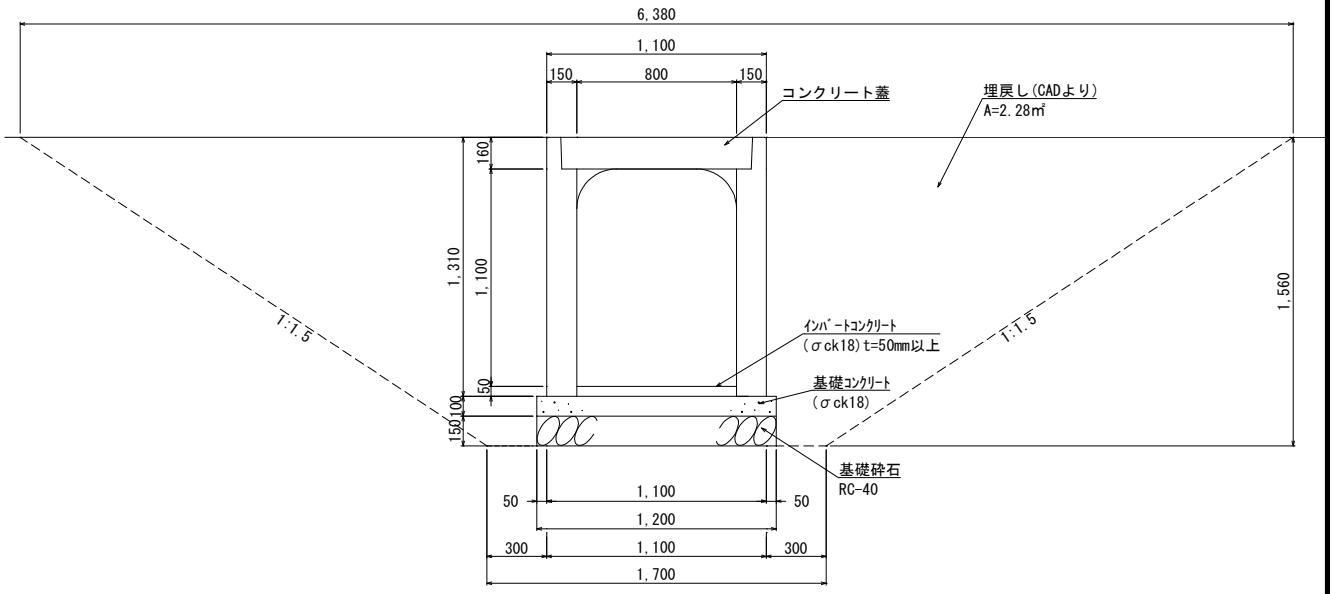

種　別	算 式 及 び 略 図		数　量
床掘	V= (6.380+1.700)×1/2×1.560×10.0	= 63.024 m3	63.0 m3
埋戻　(C) 1m≦W_1<4m, W_2<1m	V= 2.28×2×10.0	= 45.600 m3	45.6 m3
残土	V= 63.02-45.60/0.95	= 15.020 m3	15.0 m3
基面整正	A= 1.20×10.0	= 12.000 m2	12.0 m2
基礎砕石RC-40 t=150mm	V= 1.20×0.15×10.0 A= 1.20×10.0	= 1.800 m3 = 12.000 m2	1.8 m3 12.0 m2
型枠	V= 0.10×2×10.0	= 2.000 m2	2.0 m2
基礎コンクリート σck18N	L= 1.20×0.10×10.0	= 1.200 m3	1.2 m3
自由勾配側溝（蓋共） VS800×1100	N=	= 10.000 m	10.0 m

VS800×1200　　数 量 計 算 書　　(10m当り)

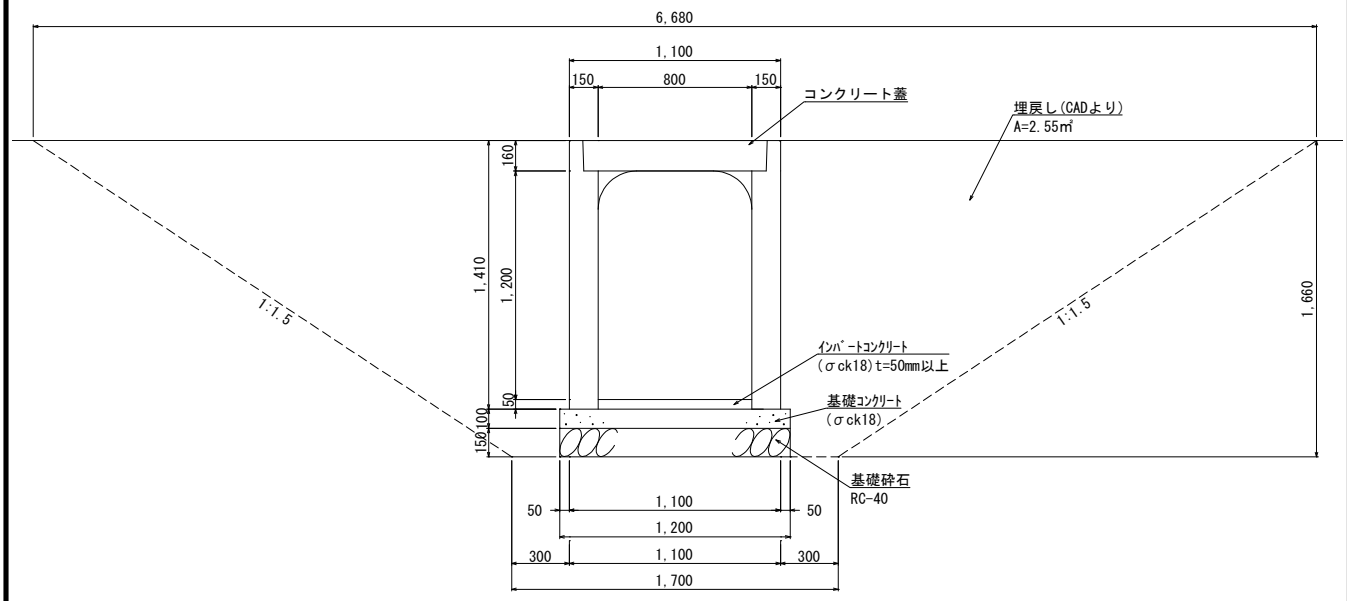

種　別	算 式 及 び 略 図		数　量
床掘	V= (6.680+1.700)×1/2×1.660×10.0	= 69.554 m3	69.6 m3
埋戻　(C) 1m≦W_1<4m, W_2<1m	V= 2.55×2×10.0	= 51.000 m3	51.0 m3
残土	V= 69.55-51.00/0.95	= 15.866 m3	15.9 m3
基面整正	A= 1.20×10.0	= 12.000 m2	12.0 m2
基礎砕石RC-40 t=150mm	V= 1.20×0.15×10.0 A= 1.20×10.0	= 1.800 m3 = 12.000 m2	1.8 m3 12.0 m2
型枠	V= 0.10×2×10.0	= 2.000 m2	2.0 m2
基礎コンクリート σck18N	L= 1.20×0.10×10.0	= 1.200 m3	1.2 m3
自由勾配側溝（蓋共） VS800×1200	N=	= 10.000 m	10.0 m

VS800×1300　　数 量 計 算 書　　(10m当り)

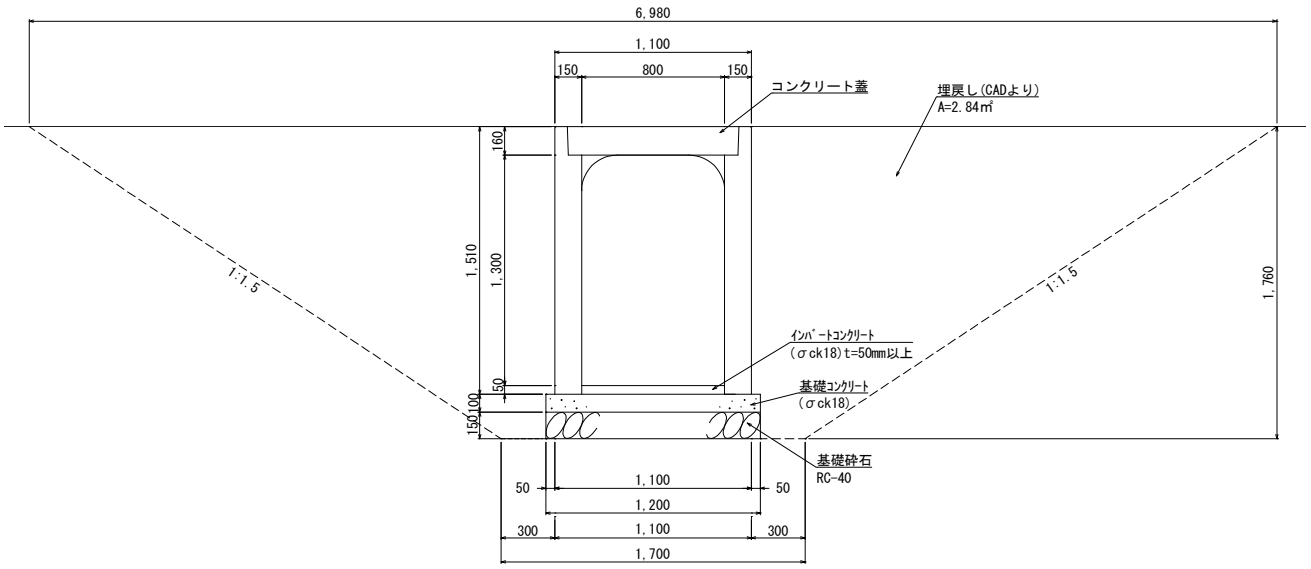

種　別	算 式 及 び 略 図		数　量
床掘	V= (6.980+1.700)×1/2×1.760×10.0	= 76.384 m3	76.4 m3
埋戻　(C) 1m≦W_1<4m, W_2<1m	V= 2.84×2×10.0	= 56.800 m3	56.8 m3
残土	V= 76.38-56.80/0.95	= 16.591 m3	16.6 m3
基面整正	A= 1.20×10.0	= 12.000 m2	12.0 m2
基礎砕石RC-40 t=150mm	V= 1.20×0.15×10.0 A= 1.20×10.0	= 1.800 m3 = 12.000 m2	1.8 m3 12.0 m2
型枠	V= 0.10×2×10.0	= 2.000 m2	2.0 m2
基礎コンクリート σck18N	L= 1.20×0.10×10.0	= 1.200 m3	1.2 m3
自由勾配側溝（蓋共） VS800×1300	N=	= 10.000 m	10.0 m

VS800×1400　　数 量 計 算 書　　(10m当り)

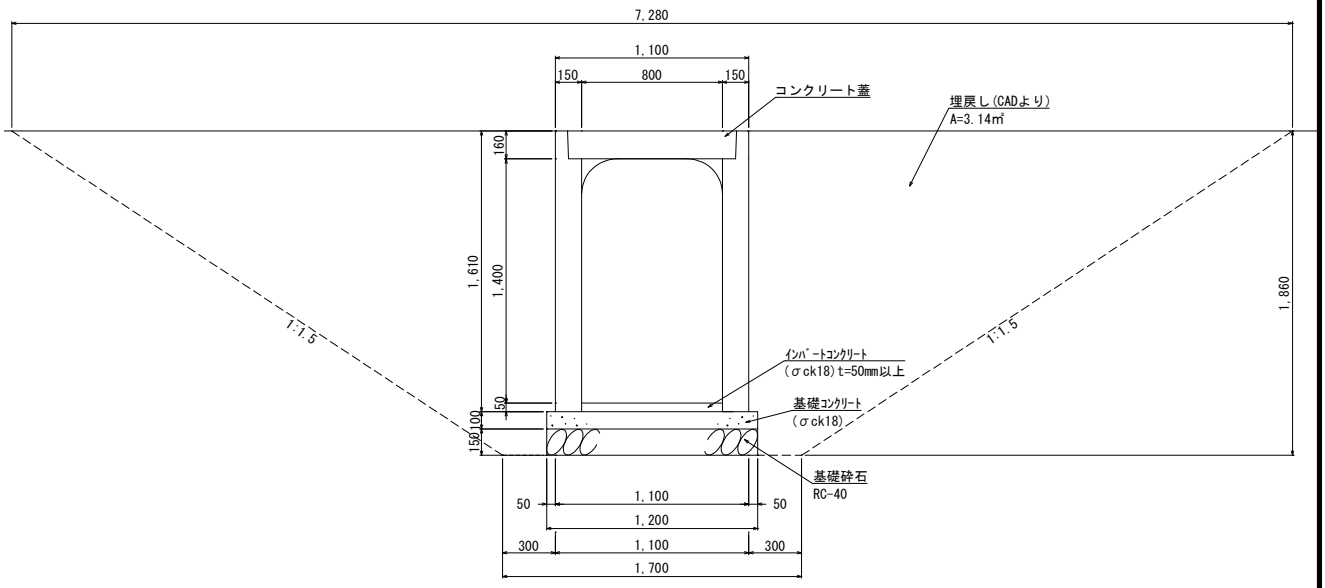

種　別	算 式 及 び 略 図		数　量
床掘	V= (7.280+1.700)×1/2×1.860×10.0	= 83.514 m3	83.5 m3
埋戻　(C) 1m≦W_1<4m, W_2<1m	V= 3.14×2×10.0	= 62.800 m3	62.8 m3
残土	V= 83.51-62.80/0.95	= 17.405 m3	17.4 m3
基面整正	A= 1.20×10.0	= 12.000 m2	12.0 m2
基礎砕石RC-40 t=150mm	V= 1.20×0.15×10.0 A= 1.20×10.0	= 1.800 m3 = 12.000 m2	1.8 m3 12.0 m2
型枠	V= 0.10×2×10.0	= 2.000 m2	2.0 m2
基礎コンクリート σck18N	L= 1.20×0.10×10.0	= 1.200 m3	1.2 m3
自由勾配側溝（蓋共） VS800×1400	N=	= 10.000 m	10.0 m

VS800×1500　　数 量 計 算 書　　(10m当り)

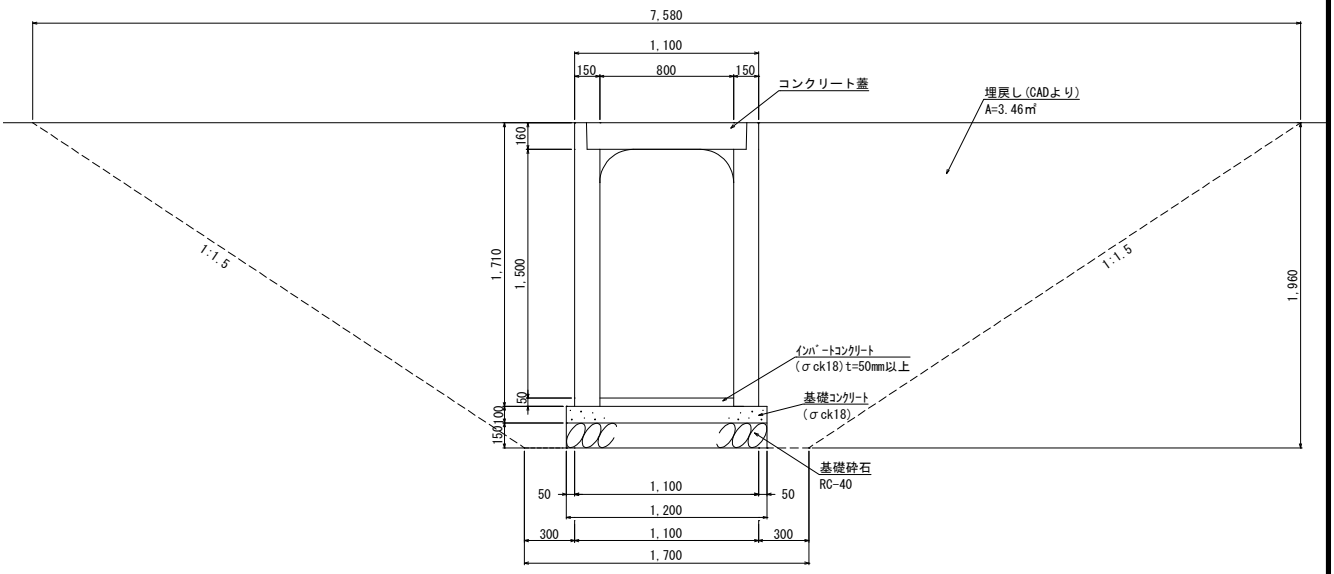

種　別	算 式 及 び 略 図		数　量
床掘	V= (7.580+1.700)×1/2×1.960×10.0	= 90.944 m3	90.9 m3
埋戻　(C) 1m≦W_1<4m, W_2<1m	V= 3.46×2×10.0	= 69.200 m3	69.2 m3
残土	V= 90.94-69.20/0.95	= 18.098 m3	18.1 m3
基面整正	A= 1.20×10.0	= 12.000 m2	12.0 m2
基礎砕石RC-40 t=150mm	V= 1.20×0.15×10.0 A= 1.20×10.0	= 1.800 m3 = 12.000 m2	1.8 m3 12.0 m2
型枠	V= 0.10×2×10.0	= 2.000 m2	2.0 m2
基礎コンクリート σck18N	L= 1.20×0.10×10.0	= 1.200 m3	1.2 m3
自由勾配側溝（蓋共） VS800×1500	N=	= 10.000 m	10.0 m

VS800×1600　　数 量 計 算 書　　(10m当り)

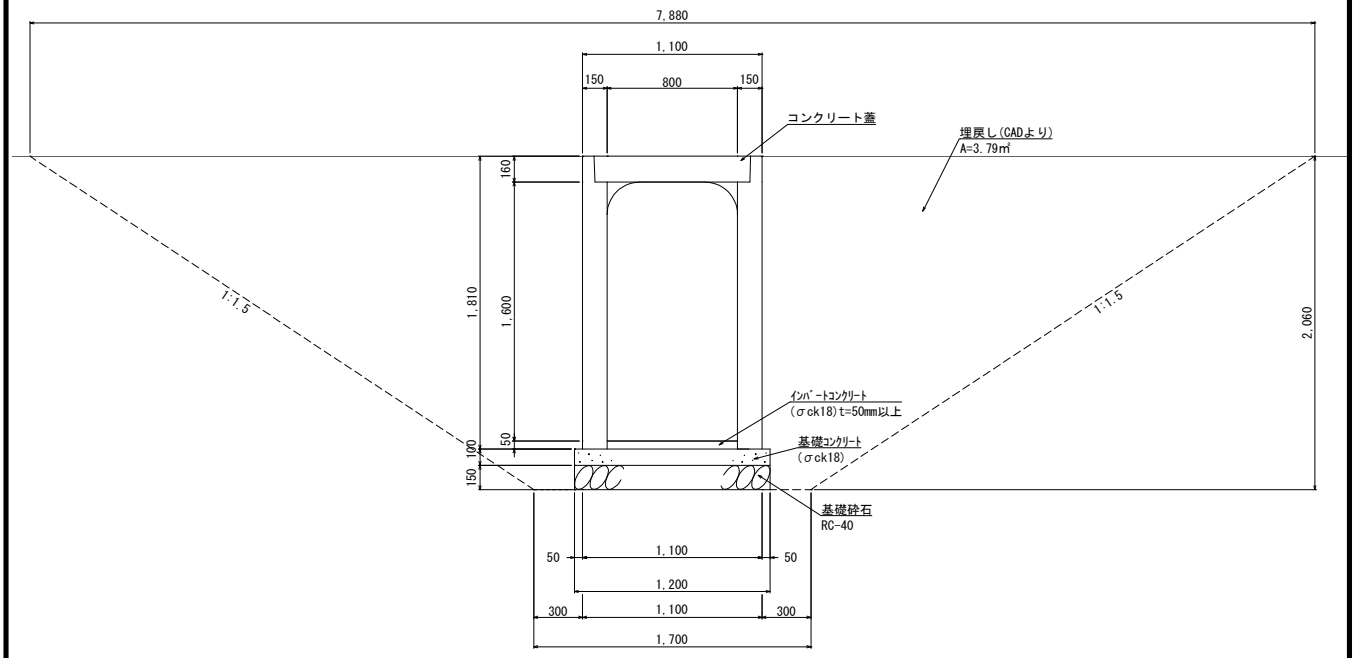

種　別	算 式 及 び 略 図		数　量
床掘	V= (7.880+1.700)×1/2×2.060×10.0	= 98.674 m3	98.7 m3
埋戻　(C) 1m≦W_1<4m, W_2<1m	V= 3.79×2×10.0	= 75.800 m3	75.8 m3
残土	V= 98.67-75.80/0.95	= 18.881 m3	18.9 m3
基面整正	A= 1.20×10.0	= 12.000 m2	12.0 m2
基礎砕石RC-40 t=150mm	V= 1.20×0.15×10.0 A= 1.20×10.0	= 1.800 m3 = 12.000 m2	1.8 m3 12.0 m2
型枠	V= 0.10×2×10.0	= 2.000 m2	2.0 m2
基礎コンクリート σck18N	L= 1.20×0.10×10.0	= 1.200 m3	1.2 m3
自由勾配側溝（蓋共） VS800×1600	N=	= 10.000 m	10.0 m

VS900×900　　数 量 計 算 書　　(10m当り)

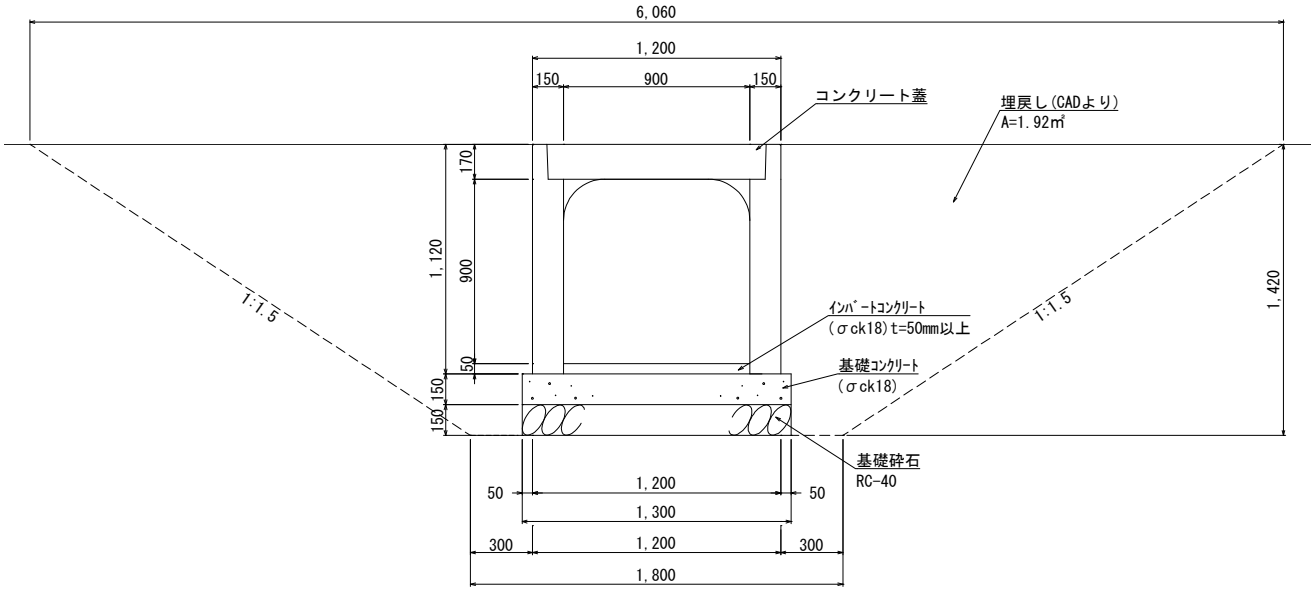

種　別	算 式 及 び 略 図		数　量
床掘	V= (6.06+1.800)×1/2×1.42×10.0	= 55.806 m3	55.8 m3
埋戻　(C) 1m≦W_1<4m, W_2<1m	V= 1.92×2×10.0	= 38.400 m3	38.4 m3
残土	V= 55.81-38.40/0.95	= 15.389 m3	15.4 m3
基面整正	A= 1.30×10.0	= 13.000 m2	13.0 m2
基礎砕石RC-40 t=150mm	V= 1.30×0.15×10.0 A= 1.30×10.0	= 1.950 m3 = 13.000 m2	2.0 m3 13.0 m2
型枠	V= 0.15×2×10.0	= 3.000 m2	3.0 m2
基礎コンクリート σck18N	L= 1.30×0.15×10.0	= 1.950 m3	2.0 m3
自由勾配側溝（蓋共） VS900×900	N=	= 10.000 m	10.0 m

VS900×1000　　数 量 計 算 書　　(10m当り)

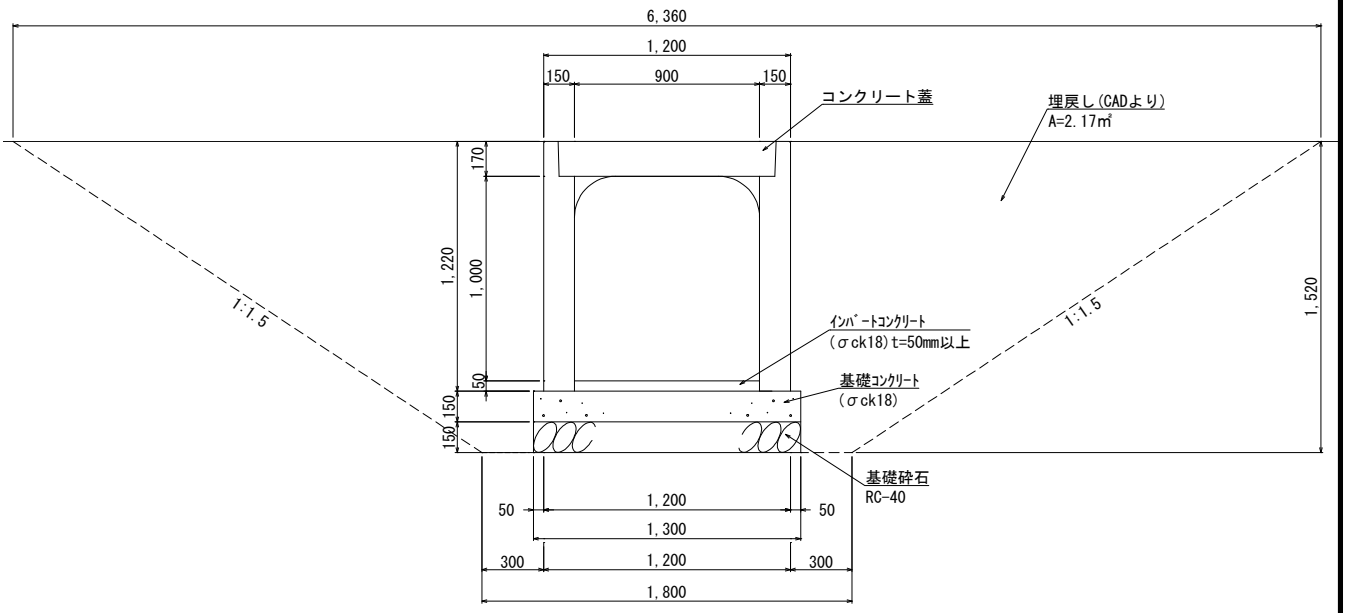

種　別	算 式 及 び 略 図		数　量
床掘	V= (6.36+1.800)×1/2×1.52×10.0	= 62.016 m3	62.0 m3
埋戻　(C) 1m≦W_1<4m, W_2<1m	V= 2.17×2×10.0	= 43.400 m3	43.4 m3
残土	V= 62.02-43.40/0.95	= 16.336 m3	16.3 m3
基面整正	A= 1.30×10.0	= 13.000 m2	13.0 m2
基礎砕石RC-40 t=150mm	V= 1.30×0.15×10.0 A= 1.30×10.0	= 1.950 m3 = 13.000 m2	2.0 m3 13.0 m2
型枠	V= 0.15×2×10.0	= 3.000 m2	3.0 m2
基礎コンクリート σck18N	L= 1.30×0.15×10.0	= 1.950 m3	2.0 m3
自由勾配側溝（蓋共） VS900×1000	N=	= 10.000 m	10.0 m

VS900×1100　　数 量 計 算 書　　(10m当り)

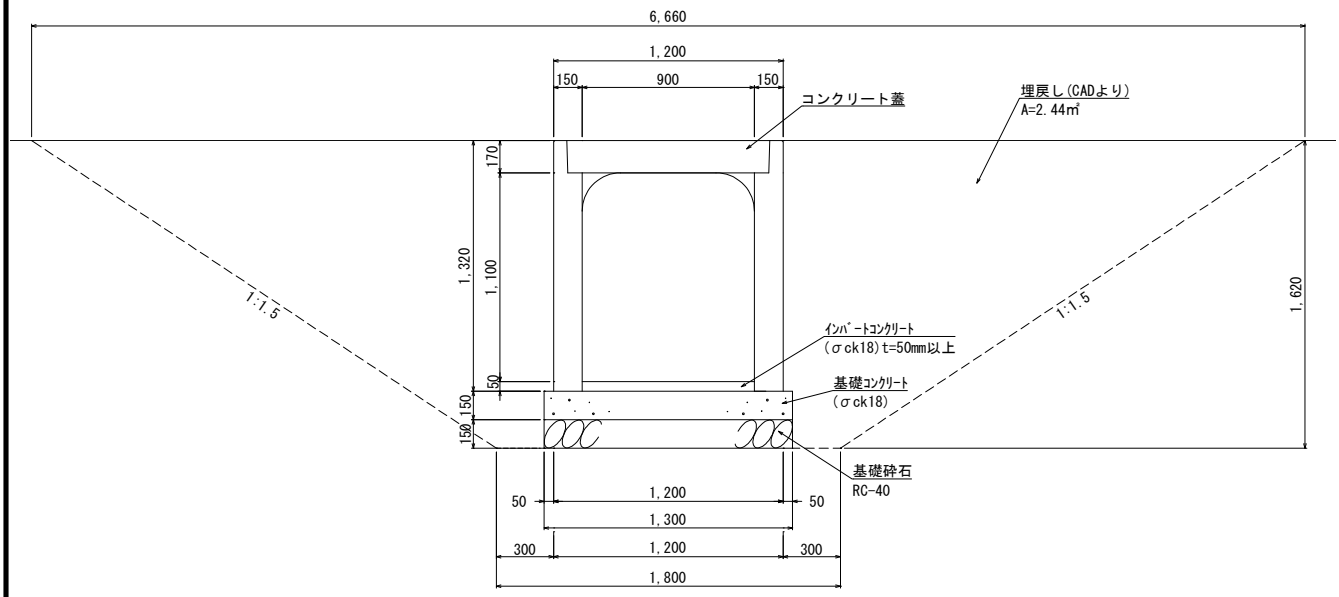

種　別	算 式 及 び 略 図		数　量
床掘	V= (6.66+1.800)×1/2×1.62×10.0	= 68.526 m3	68.5 m3
埋戻　(C) 1m≦W_1<4m, W_2<1m	V= 2.44×2×10.0	= 48.800 m3	48.8 m3
残土	V= 68.53-48.80/0.95	= 17.162 m3	17.2 m3
基面整正	A= 1.30×10.0	= 13.000 m2	13.0 m2
基礎砕石RC-40 t=150mm	V= 1.30×0.15×10.0 A= 1.30×10.0	= 1.950 m3 = 13.000 m2	2.0 m3 13.0 m2
型枠	V= 0.15×2×10.0	= 3.000 m2	3.0 m2
基礎コンクリート σck18N	L= 1.30×0.15×10.0	= 1.950 m3	2.0 m3
自由勾配側溝（蓋共） VS900×1100	N=	= 10.000 m	10.0 m

VS900×1200　　数 量 計 算 書　　(10m当り)

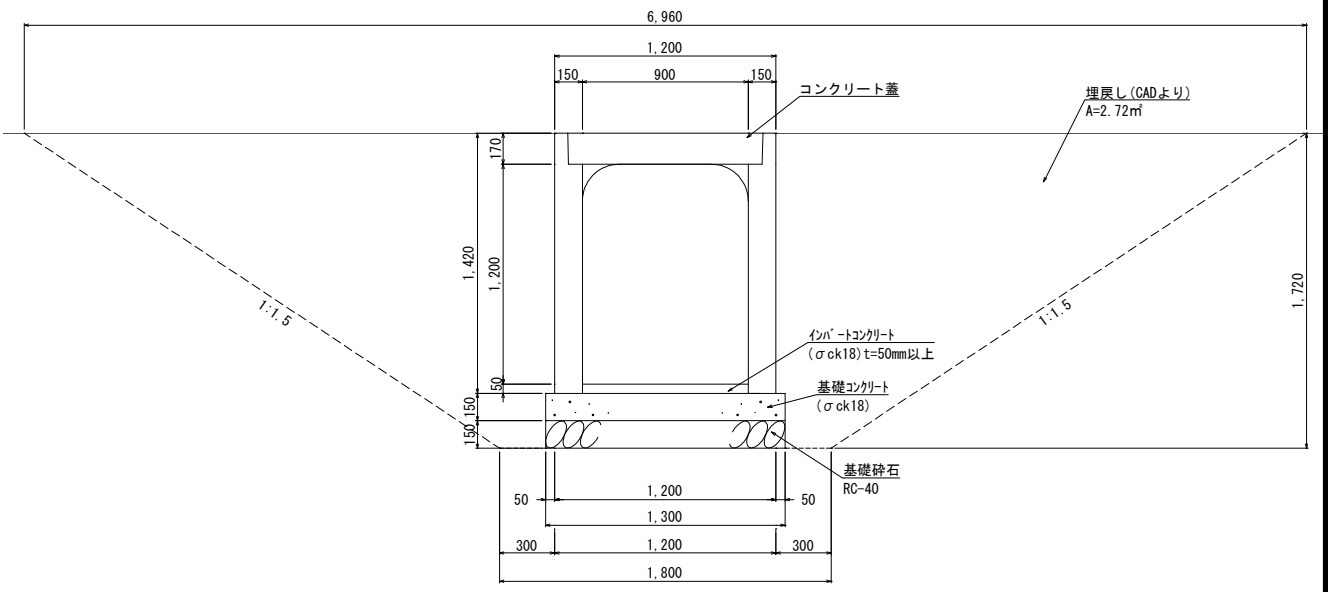

種　別	算 式 及 び 略 図		数　量
床掘	V= (6.96+1.800)×1/2×1.72×10.0	= 75.336 m3	75.3 m3
埋戻　(C) 1m≦W_1<4m, W_2<1m	V= 2.72×2×10.0	= 54.400 m3	54.4 m3
残土	V= 75.34-54.40/0.95	= 18.077 m3	18.1 m3
基面整正	A= 1.30×10.0	= 13.000 m2	13.0 m2
基礎砕石RC-40 t=150mm	V= 1.30×0.15×10.0 A= 1.30×10.0	= 1.950 m3 = 13.000 m2	2.0 m3 13.0 m2
型枠	V= 0.15×2×10.0	= 3.000 m2	3.0 m2
基礎コンクリート σck18N	L= 1.30×0.15×10.0	= 1.950 m3	2.0 m3
自由勾配側溝（蓋共） VS900×1200	N=	= 10.000 m	10.0 m

VS900×1300　　数 量 計 算 書　　(10m当り)

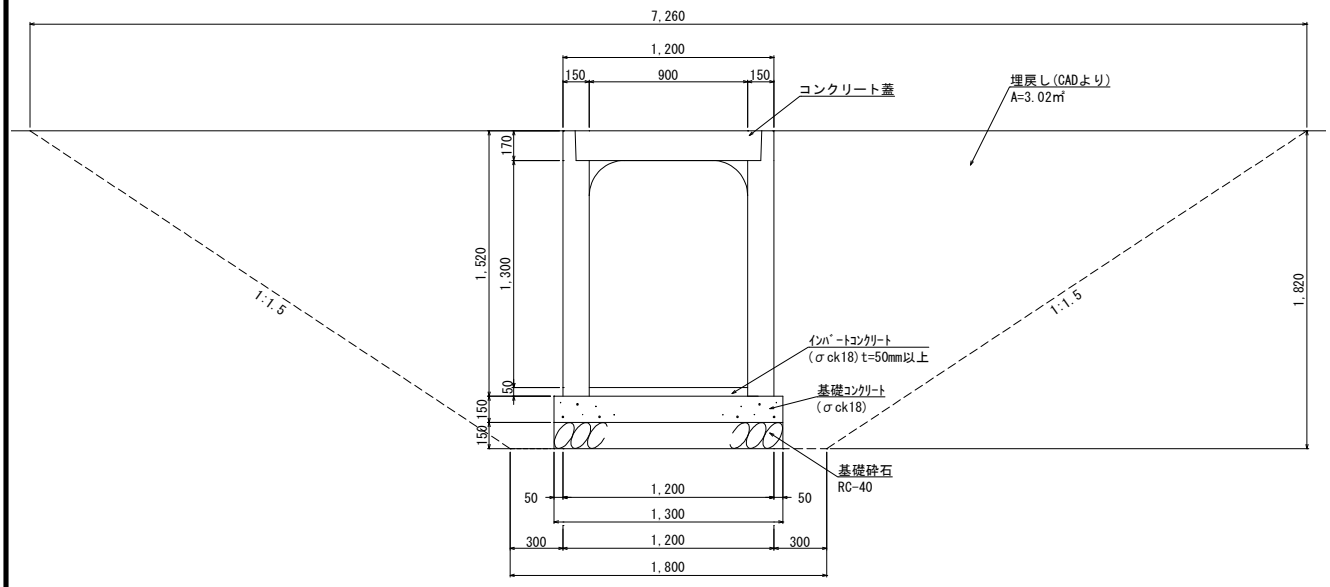

種　別	算 式 及 び 略 図		数　量
床掘	V= (7.26+1.800)×1/2×1.82×10.0	= 82.446 m3	82.4 m3
埋戻　(C) 1m≦W_1<4m, W_2<1m	V= 3.02×2×10.0	= 60.400 m3	60.4 m3
残土	V= 82.45-60.40/0.95	= 18.871 m3	18.9 m3
基面整正	A= 1.30×10.0	= 13.000 m2	13.0 m2
基礎砕石RC-40 t=150mm	V= 1.30×0.15×10.0 A= 1.30×10.0	= 1.950 m3 = 13.000 m2	2.0 m3 13.0 m2
型枠	V= 0.15×2×10.0	= 3.000 m2	3.0 m2
基礎コンクリート σck18N	L= 1.30×0.15×10.0	= 1.950 m3	2.0 m3
自由勾配側溝（蓋共） VS900×1300	N=	= 10.000 m	10.0 m

VS900×1400　　数 量 計 算 書　　(10m当り)

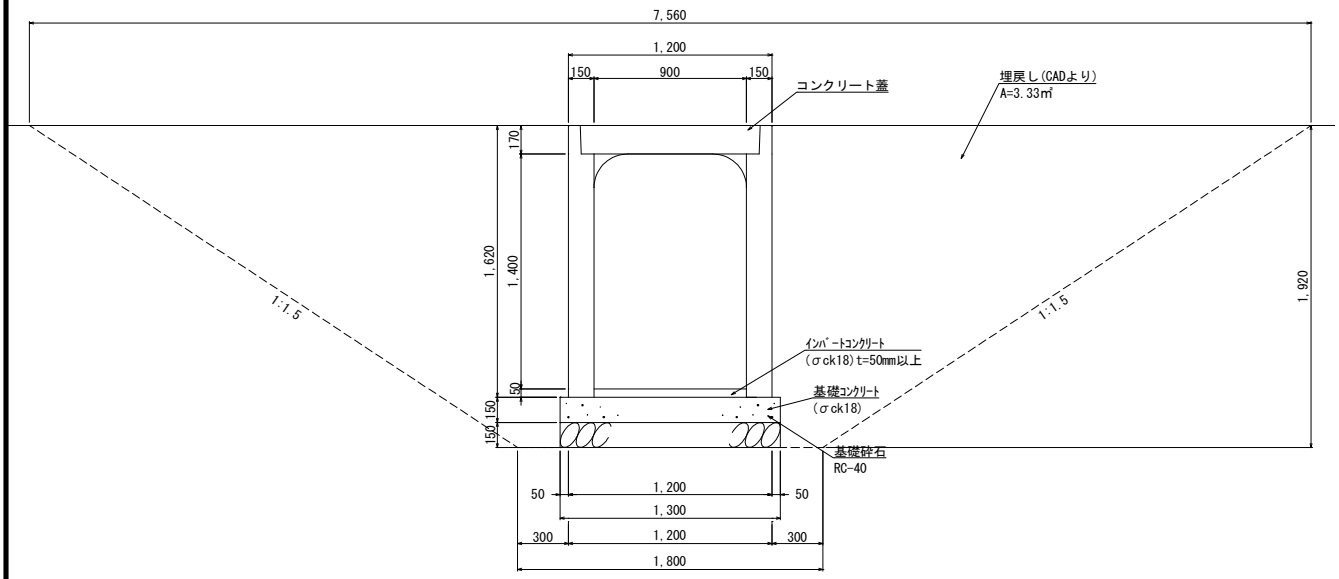

種　別	算 式 及 び 略 図		数　量
床掘	V= (7.56+1.800)×1/2×1.92×10.0	= 89.856 m3	89.9 m3
埋戻　(C) 1m≦W_1<4m, W_2<1m	V= 3.33×2×10.0	= 66.600 m3	66.6 m3
残土	V= 89.86-66.60/0.95	= 19.755 m3	19.8 m3
基面整正	A= 1.30×10.0	= 13.000 m2	13.0 m2
基礎砕石RC-40 t=150mm	V= 1.30×0.15×10.0 A= 1.30×10.0	= 1.950 m3 = 13.000 m2	2.0 m3 13.0 m2
型枠	V= 0.15×2×10.0	= 3.000 m2	3.0 m2
基礎コンクリート σck18N	L= 1.30×0.15×10.0	= 1.950 m3	2.0 m3
自由勾配側溝（蓋共） VS900×1400	N=	= 10.000 m	10.0 m

VS1000×1400　　数 量 計 算 書　　(10m当り)

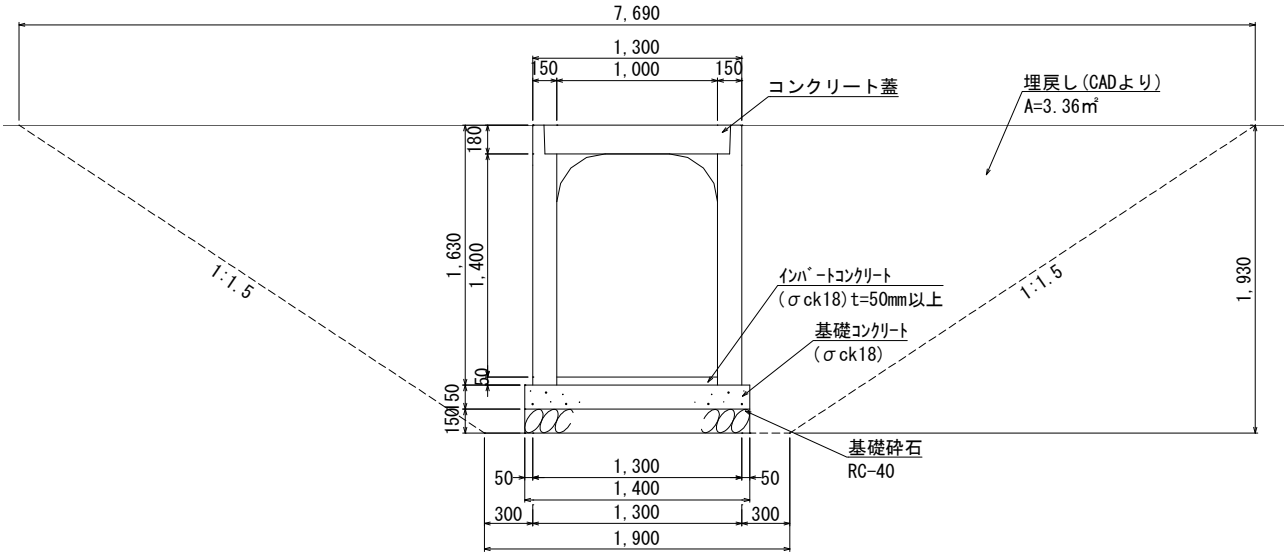

種　別	算 式 及 び 略 図		数　量
床掘	V= (7.69+1.900)×1/2×1.93×10.0	= 92.544 m3	92.5 m3
埋戻　(C) 1m≦W_1<4m, W_2<1m	V= 3.36×2×10.0	= 67.200 m3	67.2 m3
残土	V= 92.54-67.20/0.95	= 21.803 m3	21.8 m3
基面整正	A= 1.40×10.0	= 14.000 m2	14.0 m2
基礎砕石RC-40 t=150mm	V= 1.40×0.15×10.0 A= 1.40×10.0	= 2.100 m3 = 14.000 m2	2.1 m3 14.0 m2
型枠	V= 0.15×2×10.0	= 3.000 m2	3.0 m2
基礎コンクリート σck18N	L= 1.40×0.15×10.0	= 2.100 m3	2.1 m3
自由勾配側溝（蓋共） VS1000×1400	N=	= 10.000 m	10.0 m

VS1000×1500　　数 量 計 算 書　　(10m当り)

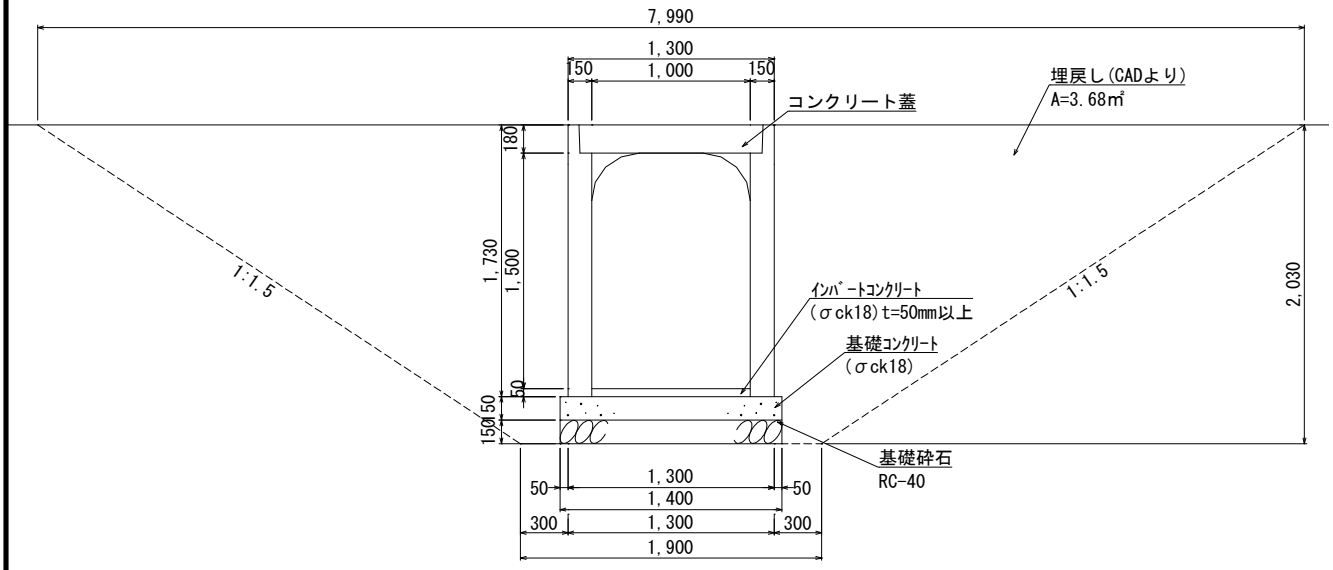

種　別	算 式 及 び 略 図		数　量
床掘	V= (7.99+1.900)×1/2×2.03×10.0	= 100.384 m3	100.4 m3
埋戻　(C) 1m≦W_1<4m, W_2<1m	V= 3.68×2×10.0	= 73.600 m3	73.6 m3
残土	V= 100.38-73.60/0.95	= 22.906 m3	22.9 m3
基面整正	A= 1.40×10.0	= 14.000 m2	14.0 m2
基礎砕石RC-40 t=150mm	V= 1.40×0.15×10.0 A= 1.40×10.0	= 2.100 m3 = 14.000 m2	2.1 m3 14.0 m2
型枠	V= 0.15×2×10.0	= 3.000 m2	3.0 m2
基礎コンクリート σck18N	L= 1.40×0.15×10.0	= 2.100 m3	2.1 m3
自由勾配側溝（蓋共） VS1000×1500	N=	= 10.000 m	10.0 m

VS1000×1600　　数 量 計 算 書　　(10m当り)

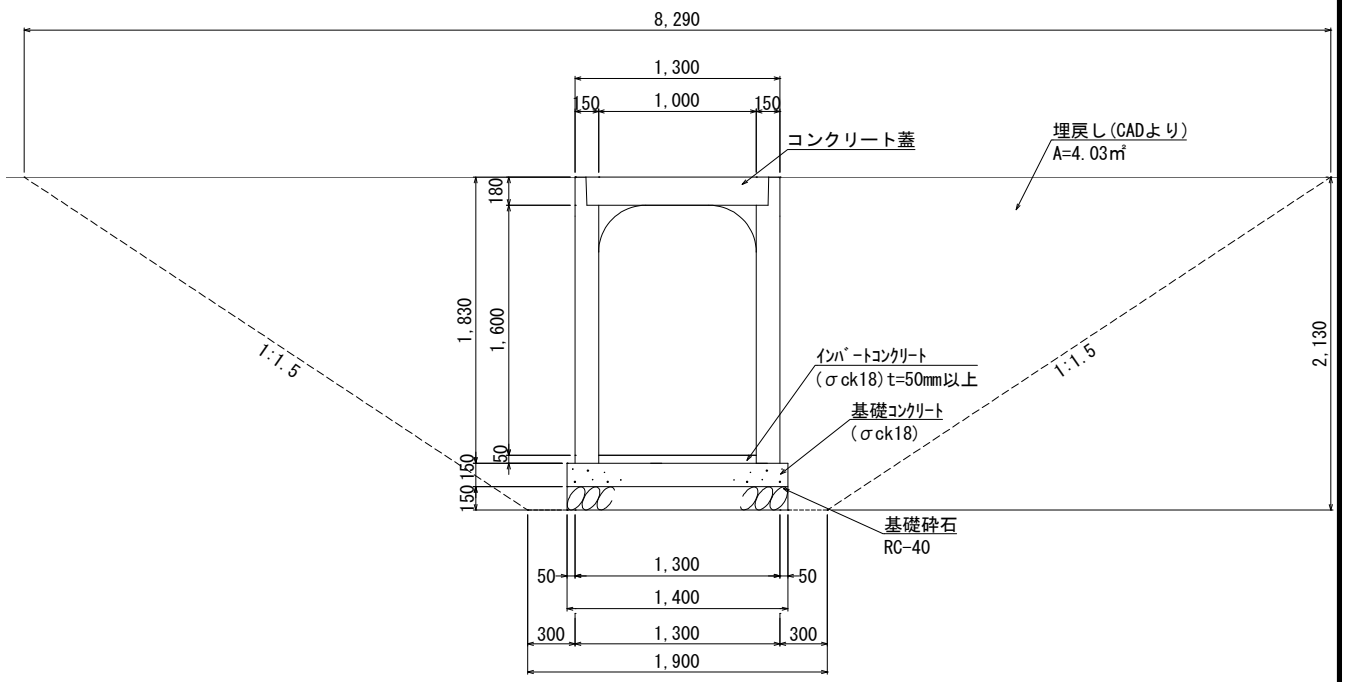

種　別	算 式 及 び 略 図		数　量
床掘	V= (8.290+1.900)×1/2×2.130×10.0	= 108.524 m3	108.5 m3
埋戻　(C) 1m≦W_1<4m, W_2<1m	V= 4.03×2×10.0	= 80.600 m3	80.6 m3
残土	V= 108.52-80.60/0.95	= 23.678 m3	23.7 m3
基面整正	A= 1.40×10.0	= 14.000 m2	14.0 m2
基礎砕石RC-40 t=150mm	V= 1.40×0.15×10.0 A= 1.40×10.0	= 2.100 m3 = 14.000 m2	2.1 m3 14.0 m2
型枠	V= 0.15×2×10.0	= 3.000 m2	3.0 m2
基礎コンクリート σck18N	L= 1.40×0.15×10.0	= 2.100 m3	2.1 m3
自由勾配側溝（蓋共） VS1000×1600	N=	= 10.000 m	10.0 m

VS1000×1700(横断用)　　数 量 計 算 書　　(10m当り)

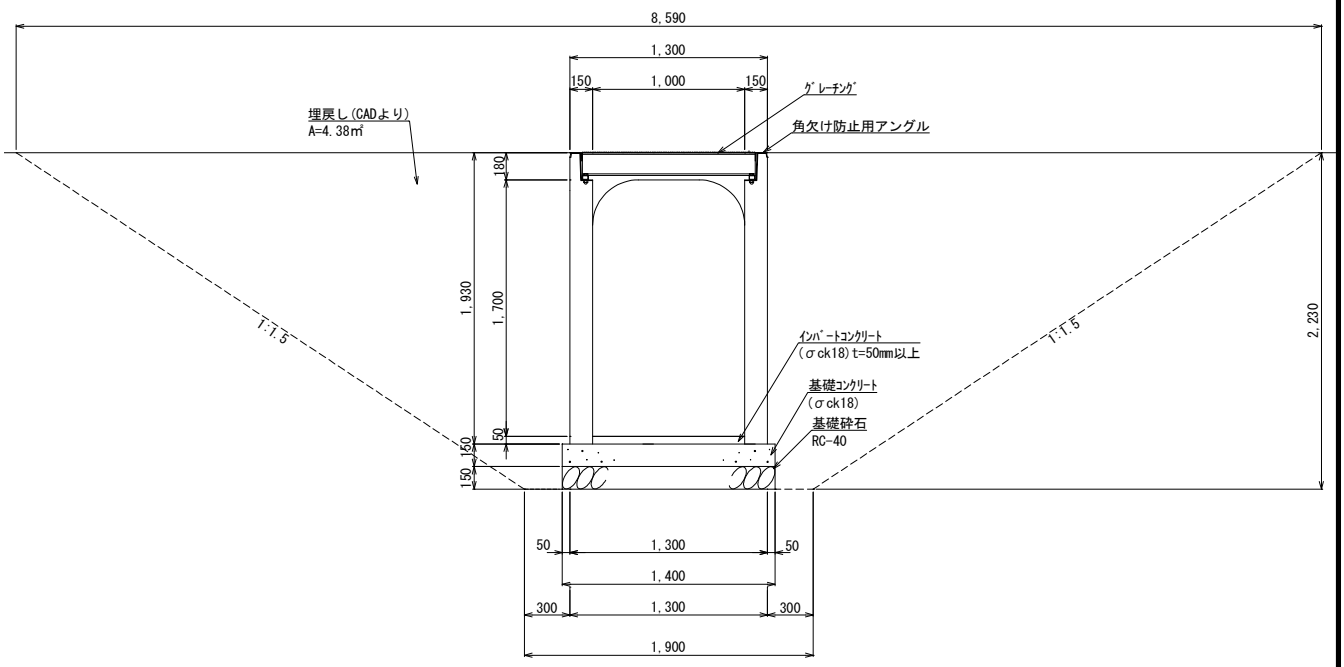

種　別	算 式 及 び 略 図		数　量
床掘	V= (8.590+1.900)×1/2×2.230×10.0	= 116.964 m3	117.0 m3
埋戻　(C) 1m≦W_1<4m, W_2<1m	V= 4.38×2×10.0	= 87.600 m3	87.6 m3
残土	V= 116.96-87.60/0.95	= 24.749 m3	24.7 m3
基面整正	A= 1.40×10.0	= 14.000 m2	14.0 m2
基礎砕石RC-40 t=150mm	V= 1.40×0.15×10.0 A= 1.40×10.0	= 2.100 m3 = 14.000 m2	2.1 m3 14.0 m2
型枠	V= 0.15×2×10.0	= 3.000 m2	3.0 m2
基礎コンクリート σck18N	L= 1.40×0.15×10.0	= 2.100 m3	2.1 m3
自由勾配側溝（蓋共） VS1000×1700(横断用	N=	= 10.000 m	10.0 m

端部コンクリート　　数 量 計 算 書　　(1箇所当り)

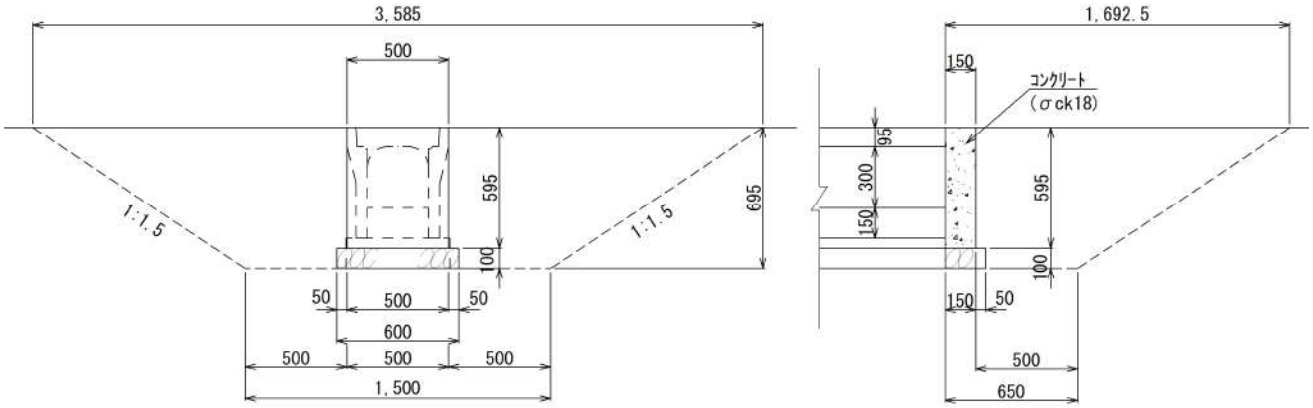

種　別	算 式 及 び 略 図	数　量
床掘	V= (3.585×1.693+1.500×0.650)×1/2×0.695 = 2.448 m3	2.4 m3
埋戻 (C) 1m≦W_1<4m, W_2<1m	V= 2.45-(0.500×0.150×0.595+0.600×0.200×0.100) = 2.391 m3	2.4 m3
残土	V= 2.45-2.39/0.95 = -0.069 m3	-0.1 m3
基面整正	A= 0.60×0.20 = 0.120 m2	0.1 m2
基礎砕石RC-40 t=100mm	V= 0.60×0.10×0.20 = 0.012 m3 A= 0.60×0.20 = 0.120 m2	0.01 m3 0.1 m2
型枠	A= (0.50+0.15)×0.595×2 = 0.774 m2	0.8 m2
コンクリート σck18N	V= 0.50×0.595×0.15 = 0.045 m3	0.04 m3

放流管 10　PE Φ800　　数 量 計 算 書　　(1ヶ所当り)

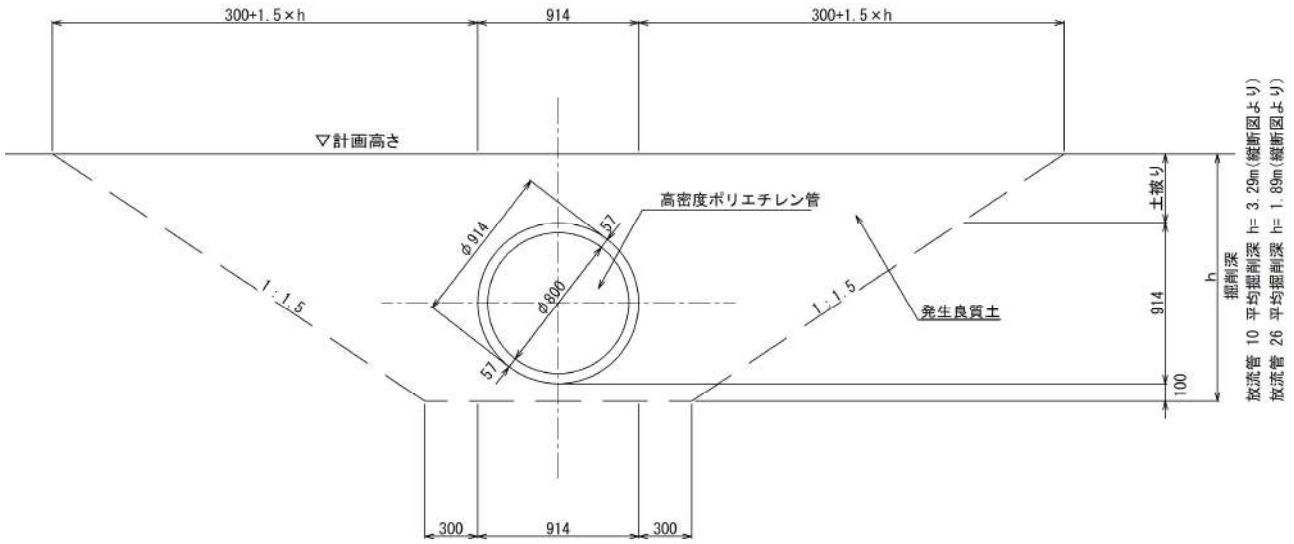

水平延長L1＝70.621m　管実延長L2＝74.408m　平均掘削深h=3.29m

種　別	算 式 及 び 略 図	数　量
床掘	V= ((0.30+1.5×3.29)×2+0.914+1.514)×1/2×3.29×70.621 = 1,498.381 m3	1498.4 m3
埋戻 (C) 1m≦W_1<4m, W_2<1m	V= 1498.38-π×0.914×0.914/4×70.621 = 1,452.045 m3	1452.0 m3
残土	V= 1498.38-1452.05/0.95 = -30.087 m3	-30.1 m3
高密度ポリエチレン管	L= = 74.410 m	74.4 m

放流管 26　PE Φ800　　数 量 計 算 書　　(1ヶ所当り)

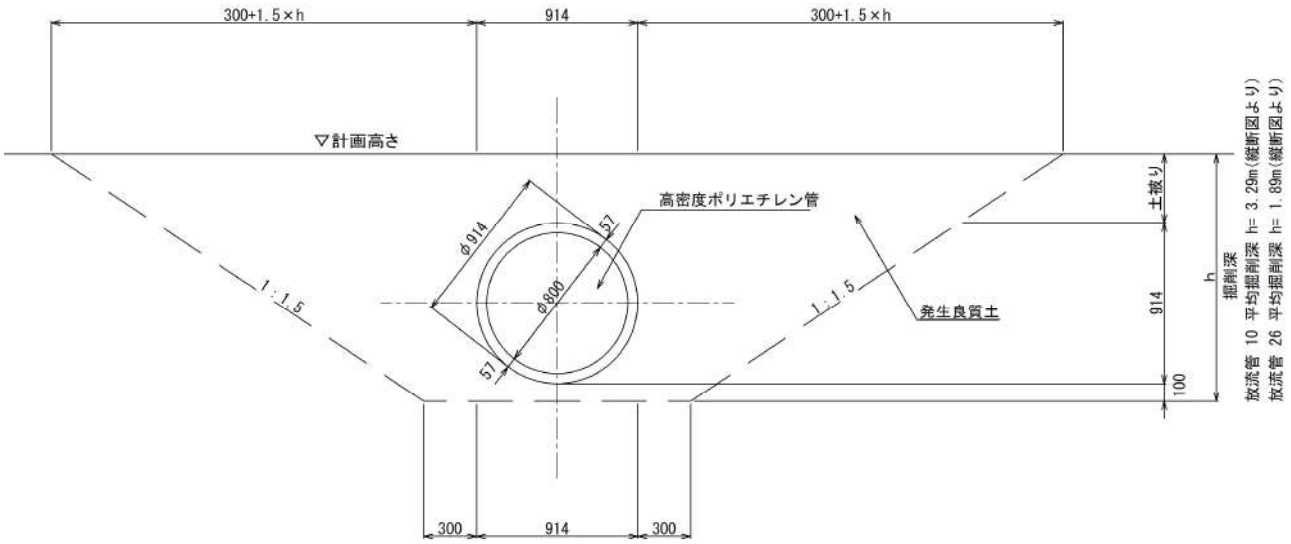

水平延長L1＝59.985m　管実延長L2＝64.320m　平均掘削深h=1.89m

種　別	算 式 及 び 略 図			数　量
床掘	V= ((0.30+1.5×1.89)×2+0.914+1.514)×1/2×1.89×59.985	=	493.053 m3	493.1　m3
埋戻　(C) 1m≦W_1<4m, W_2<1m	V= 493.05-π×0.914×0.914/4×59.985	=	453.696 m3	453.7　m3
残土	V= 493.05-453.70/0.95	=	15.478 m3	15.5　m3
高密度ポリエチレン管	L=	=	64.320 m	64.3　m

集水桝 1 900×900×900　　数 量 計 算 書　　(1箇所当り)

平面図

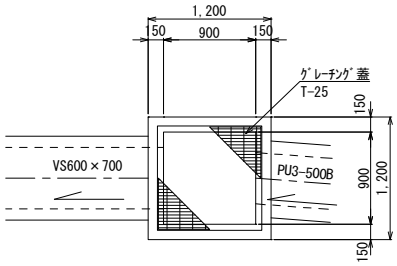

断面図

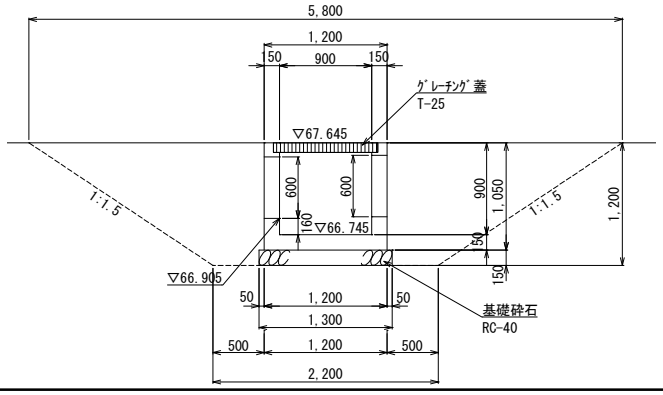

種　別	算 式 及 び 略 図			数　量
床掘	V= (5.80×5.80+2.20×2.20)×1/2×1.20	=	23.088 m3	23.1　m3
埋戻　(C) 1m≦W_1<4m, W_2<1m	V= 23.09-(1.20×1.20×1.05+1.30×1.30×0.15)	=	21.325 m3	21.3　m3
残土	V= 23.09-21.32/0.95	=	0.641 m3	0.6　m3
基面整正	A= 1.30×1.30	=	1.690 m2	1.7　m2
基礎砕石RC-40 t=150mm	V= 1.30×1.30×0.15 A= 1.30×1.30	= =	0.254 m3 1.690 m2	0.3　m3 1.7　m2
型枠	A= (0.90×0.90+1.05×1.20)×4	=	8.280 m2	8.3　m2
コンクリート σck18N	V= (1.20×1.20×1.05-0.90×0.90×0.90)	=	0.783 m3	0.8　m3
グレーチング蓋 T-25	N= 溝穴900×900用	=	1.000 枚	1　枚

集水桝 2　1200×1200×1200　　数 量 計 算 書　　(1箇所当り)

平面図

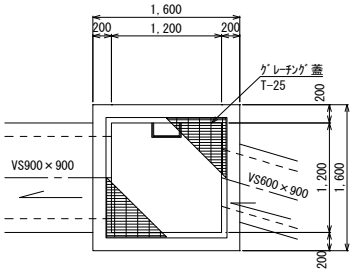

断面図

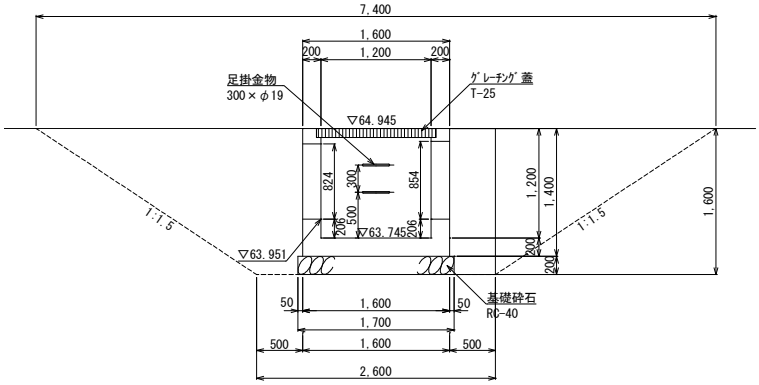

種　別	算 式 及 び 略 図			数　量
床掘	V= (7.40×7.40+2.60×2.60)×1/2×1.60	=	49.216 m3	49.2　m3
埋戻　(C) 1m≦W_1<4m, W_2<1m	V= 49.22-(1.60×1.60×1.40+1.70×1.70×0.20)	=	45.054 m3	45.1　m3
残土	V= 49.22-45.06/0.95	=	1.791 m3	1.8　m3
基面整正	A= 1.70×1.70	=	2.890 m2	2.9　m2
基礎砕石RC-40 t=200mm	V= 1.70×1.70×0.20 A= 1.70×1.70	= =	0.578 m3 2.890 m2	0.6　m3 2.9　m2
型枠	A= (1.20×1.20+1.40×1.60)×4	=	14.720 m2	14.7　m2
コンクリート σck18N	V= (1.60×1.60×1.40-1.20×1.20×1.20)	=	1.856 m3	1.9　m3
グレーチング蓋 T-25	N= 溝穴1200×1200用	=	1.000 枚	1　枚
足掛金物	N= 300×Φ19	=	2.000 個	2　個

集水桝 3　1300×1300×1700　　数 量 計 算 書　　(1箇所当り)

平面図

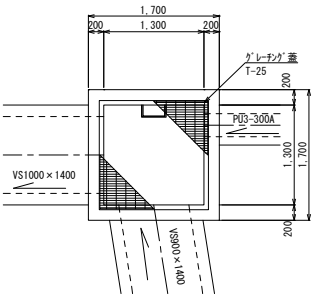

断面図

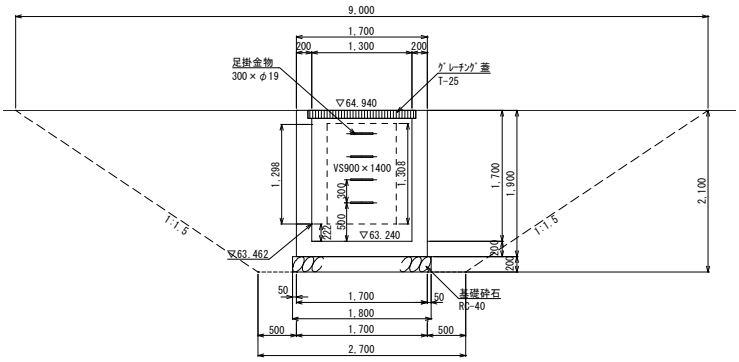

種　別	算 式 及 び 略 図			数　量
床掘	V= (9.00×9.00+2.70×2.70)×1/2×2.10	=	92.705 m3	92.7　m3
埋戻　(C) 1m≦W_1<4m, W_2<1m	V= 92.70-(1.70×1.70×1.90+1.80×1.80×0.20)	=	86.566 m3	86.6　m3
残土	V= 92.70-86.56/0.95	=	1.583 m3	1.6　m3
基面整正	A= 1.80×1.80	=	3.240 m2	3.2　m2
基礎砕石RC-40 t=200mm	V= 1.80×1.80×0.20 A= 1.80×1.80	= =	0.648 m3 3.240 m2	0.6　m3 3.2　m2
型枠	A= (1.70×1.30+1.90×1.70)×4	=	21.760 m2	21.8　m2
コンクリート σck18N	V= (1.70×1.70×1.90-1.30×1.30×1.70)	=	2.618 m3	2.6　m3
グレーチング蓋 T-25	N= 溝穴1300×1300用	=	1.000 枚	1　枚
足掛金物	N= 300×Φ19	=	4.000 個	4　個

集水桝 4 1300×1300×2000　　数 量 計 算 書　　(1箇所当り)

平面図

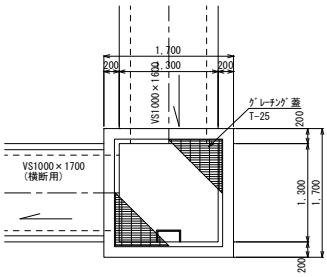

断面図

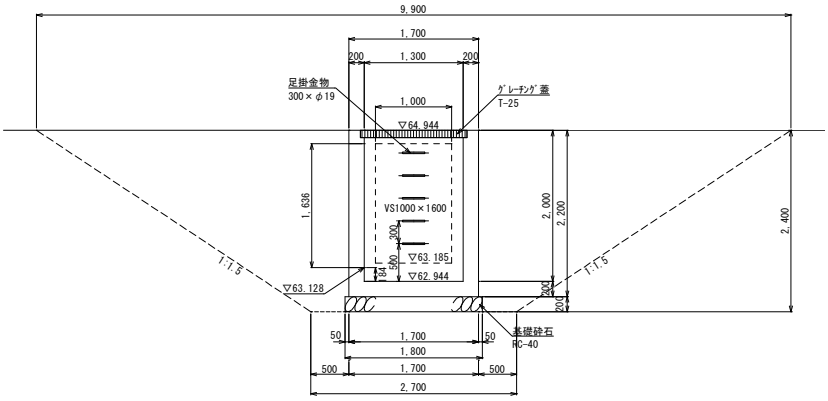

種　別	算 式 及 び 略 図		数　量
床掘	V= (9.90×9.90+2.70×2.70)×1/2×2.40×10.0	= 126.360 m3	126.4 m3
埋戻　(C) 1m≦W_1<4m, W_2<1m	V= 126.36-(1.70×1.70×2.20+1.80×1.80×0.20)	= 119.394 m3	119.4 m3
残土	V= 126.36-119.39/0.95	= 0.682 m3	0.7 m3
基面整正	A= 1.80×1.80	= 3.240 m2	3.2 m2
基礎砕石RC-40 t=200mm	V= 1.80×1.80×0.20 A= 1.80×1.80	= 0.648 m3 = 3.240 m2	0.6 m3 3.2 m2
型枠	A= (2.00×1.30+2.20×1.70)×4	= 25.360 m2	25.4 m2
コンクリート σck18N	V= (1.70×1.70×2.20-1.30×1.30×2.00)	= 2.978 m3	3.0 m3
グレーチング蓋 T-25	N= 溝穴1300×1300用	= 1.000 枚	1.0 枚
足掛金物	N= 300×Φ19	= 5.000 個	5.0 個

集水桝 5 1300×1300×2100　　数 量 計 算 書　　(1箇所当り)

平面図

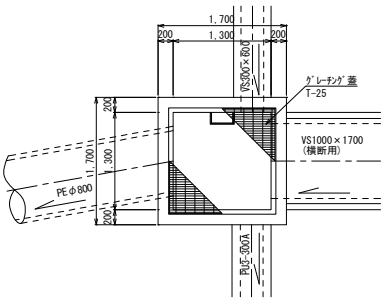

断面図

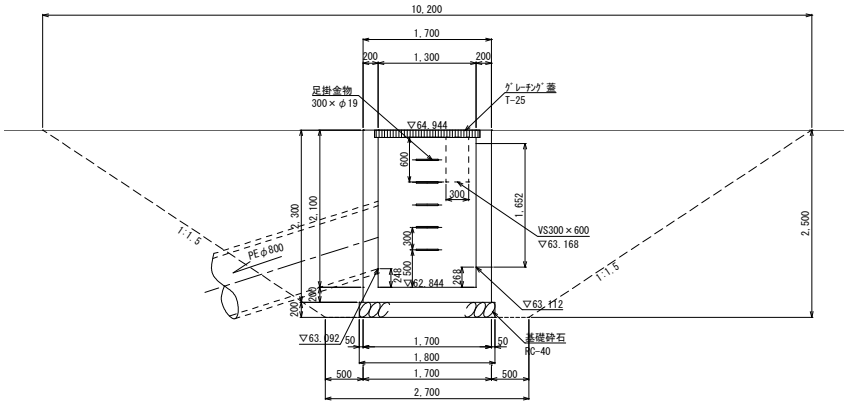

種　別	算 式 及 び 略 図		数　量
床掘	V= (10.20×10.20+2.70×2.70)×1/2×2.50	= 139.163 m3	139.2 m3
埋戻　(C) 1m≦W_1<4m, W_2<1m	V= 139.16-(1.70×1.70×2.30+1.80×1.80×0.20)	= 131.868 m3	131.9 m3
残土	V= 139.16-131.87/0.95	= 0.358 m3	0.4 m3
基面整正	A= 1.80×1.80	= 3.240 m2	3.2 m2
基礎砕石RC-40 t=200mm	V= 1.80×1.80×0.20 A= 1.80×1.80	= 0.648 m3 = 3.240 m2	0.6 m3 3.2 m2
型枠	A= (2.10×1.30+2.30×1.70)×4	= 26.560 m2	26.6 m2
コンクリート σck18N	V= (1.70×1.70×2.30-1.30×1.30×2.10)×10.0	= 3.098 m3	3.1 m3
グレーチング蓋 T-25	N= 溝穴1300×1300用	= 1.000 枚	1 枚
足掛金物	N= 300×Φ19	= 5.000 個	5 個

集水桝 6 800×800×800　　数 量 計 算 書　　(1箇所当り)

平面図

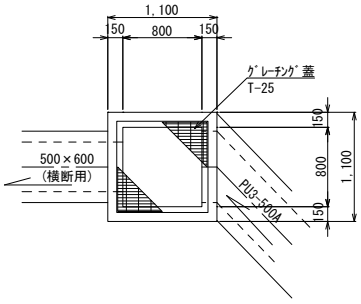

断面図

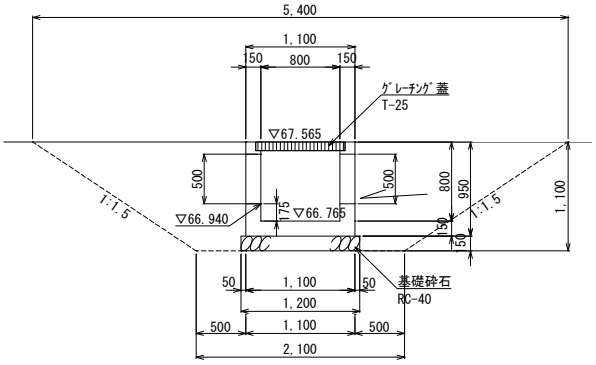

種　別	算 式 及 び 略 図			数　量
床掘	V= (5.40×5.40+2.10×2.10)×1/2×1.10	=	18.464 m3	18.5　m3
埋戻　(C) 1m≦W_1<4m, W_2<1m	V= 18.46-(1.10×1.10×0.95+1.20×1.20×0.15)	=	17.099 m3	17.1　m3
残土	V= 18.46-17.09/0.95	=	0.500 m3	0.5　m3
基面整正	A= 1.20×1.20	=	1.440 m2	1.4　m2
基礎砕石RC-40 t=150mm	V= 1.20×1.20×0.15 A= 1.20×1.20	= =	0.216 m3 1.440 m2	0.2　m3 1.4　m2
型枠	A= (0.80×0.80+0.95×1.10)×4	=	6.740 m2	6.7　m2
コンクリート σck18N	V= (1.10×1.10×0.95-0.80×0.80×0.80)	=	0.638 m3	0.6　m3
グレーチング蓋 T-25	N= 溝穴800×800用	=	1.000 枚	1　枚

集水桝 7 800×800×800　　数 量 計 算 書　　(1箇所当り)

平面図

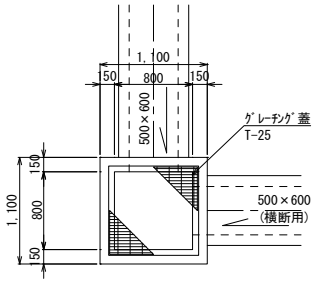

断面図

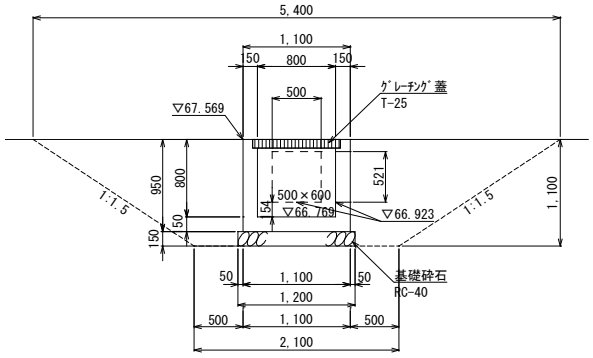

種　別	算 式 及 び 略 図			数　量
床掘	V= (5.40×5.40+2.10×2.10)×1/2×1.10	=	18.464 m3	18.5　m3
埋戻　(C) 1m≦W_1<4m, W_2<1m	V= 18.46-(1.10×1.10×0.95+1.20×1.20×0.15)	=	17.099 m3	17.1　m3
残土	V= 18.46-17.09/0.95	=	0.500 m3	0.5　m3
基面整正	A= 1.20×1.20	=	1.440 m2	1.4　m2
基礎砕石RC-40 t=150mm	V= 1.20×1.20×0.15 A= 1.20×1.20	= =	0.216 m3 1.440 m2	0.2　m3 1.4　m2
型枠	A= (0.80×0.80+0.95×1.10)×4	=	6.740 m2	6.7　m2
コンクリート σck18N	V= (1.10×1.10×0.95-0.80×0.80×0.80)	=	0.638 m3	0.6　m3
グレーチング蓋 T-25	N= 溝穴800×800用	=	1.000 枚	1　枚

集水桝 8 900×900×1000　　数 量 計 算 書　　(1箇所当り)

平面図

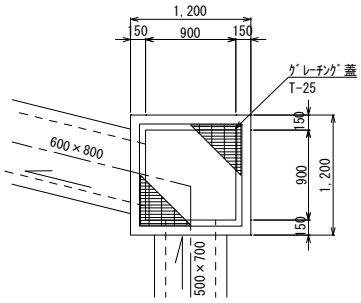

断面図

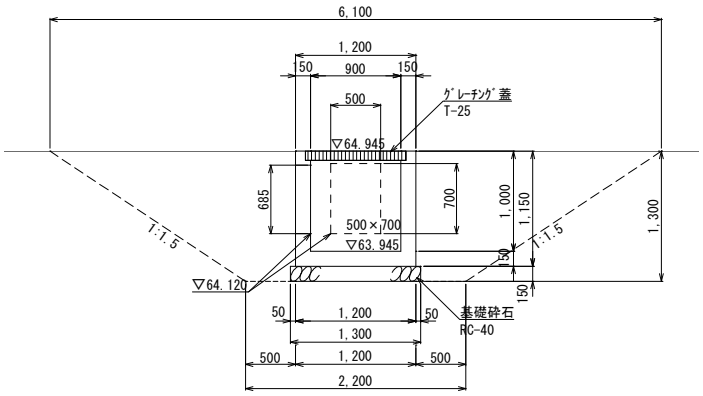

種　別	算 式 及 び 略 図			数　量
床掘	V= (6.10×6.10+2.20×2.20)×1/2×1.30	=	27.333 m3	27.3　m3
埋戻　(C) 1m≦W_1<4m, W_2<1m	V= 27.33-(1.20×1.20×1.15+1.30×1.30×0.15)	=	25.424 m3	25.4　m3
残土	V= 273.33-254.24/0.95	=	5.709 m3	5.7　m3
基面整正	A= 1.30×1.30	=	1.690 m2	1.7　m2
基礎砕石RC-40 t=150mm	V= 1.30×1.30×0.15 A= 1.30×1.30	= =	0.254 m3 1.690 m2	0.3　m3 1.7　m2
型枠	A= (1.00×0.90+1.15×1.20)×4	=	9.120 m2	9.1　m2
コンクリート σck18N	V= (1.20×1.20×1.15-0.90×0.90×1.00)	=	0.846 m3	0.8　m3
グレーチング蓋 T-25	N= 溝穴900×900用	=	1.000 枚	1　枚

集水桝 9 1100×1100×1400　　数 量 計 算 書　　(1箇所当り)

平面図

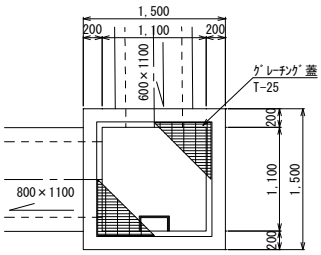

断面図

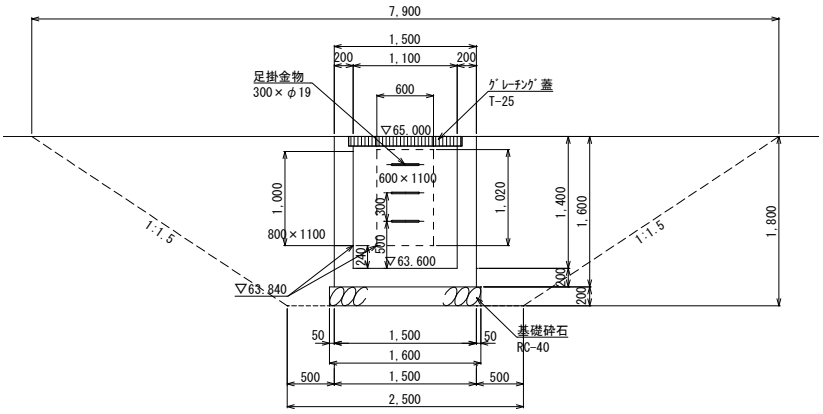

種　別	算 式 及 び 略 図			数　量
床掘	V= (7.90×7.90+2.50×2.50)×1/2×1.80	=	61.794 m3	61.8　m3
埋戻　(C) 1m≦W_1<4m, W_2<1m	V= 61.79-(1.50×1.50×1.60+1.60×1.60×0.20)	=	57.682 m3	57.7　m3
残土	V= 61.79-57.68/0.95	=	1.063 m3	1.1　m3
基面整正	A= 1.60×1.60	=	2.560 m2	2.6　m2
基礎砕石RC-40 t=200mm	V= 1.60×1.60×0.20 A= 1.60×1.60	= =	0.512 m3 2.560 m2	0.5　m3 2.6　m2
型枠	A= (1.40×1.10+1.60×1.50)×4	=	15.760 m2	15.8　m2
コンクリート σck18N	V= (1.50×1.50×1.60-1.10×1.10×1.40)	=	1.906 m3	1.9　m3
グレーチング蓋 T-25	N= 溝穴1100×1100用	=	1.000 枚	1.0　枚
足掛金物	N= 300×Φ19	=	3.000 個	3.0　個

集水桝 10 1300×1300×2000　　数 量 計 算 書　　(1箇所当り)

平面図

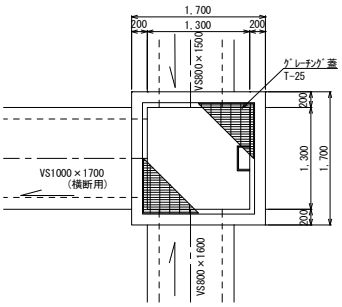

断面図

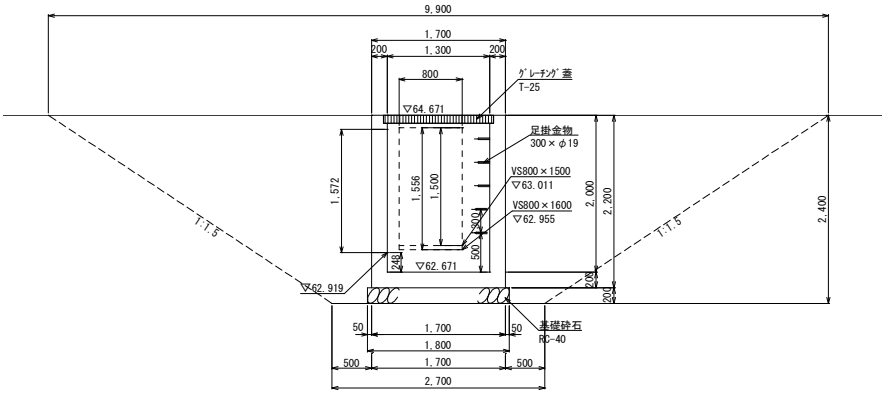

種　別	算 式 及 び 略 図		数　量
床掘	V= (9.90×9.90+2.70×2.70)×1/2×2.40	= 126.360 m3	126.4 m3
埋戻 (C) 1m≦W_1<4m, W_2<1m	V= 126.36-(1.70×1.70×2.20+1.80×1.80×0.20)	= 119.354 m3	119.4 m3
残土	V= 126.36-119.35/0.95	= 0.724 m3	0.7 m3
基面整正	A= 1.80×1.80	= 3.240 m2	3.2 m2
基礎砕石RC-40 t=200mm	V= 1.80×1.80×0.20 A= 1.80×1.80	= 0.648 m3 = 3.240 m2	0.6 m3 3.2 m2
型枠	A= (2.00×1.30+2.20×1.70)×4	= 25.360 m2	25.4 m2
コンクリート σck18N	V= (1.70×1.70×2.20-1.30×1.30×2.00)	= 2.978 m3	3.0 m3
グレーチング蓋 T-25	N= 溝穴1300×1300用	= 1.000 枚	1 枚
足掛金物	N= 300×Φ19	= 5.000 個	5 個

集水桝 11 1300×1300×2000　　数 量 計 算 書　　(1箇所当り)

平面図

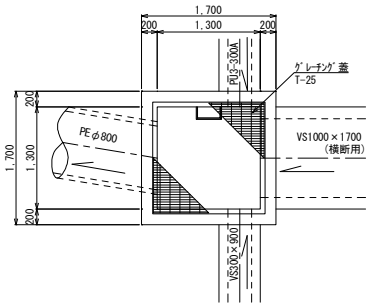

断面図

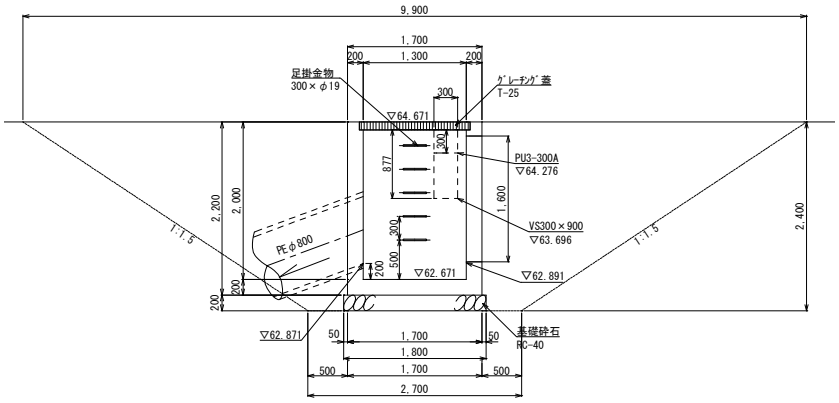

種　別	算 式 及 び 略 図		数　量
床掘	V= (9.90×9.90+2.70×2.70)×1/2×2.40	= 126.360 m3	126.4 m3
埋戻　(C) 1m≦W_1<4m, W_2<1m	V= 126.36-(1.70×1.70×2.20+1.80×1.80×0.20)	= 119.354 m3	119.4 m3
残土	V= 126.36-119.35/0.95	= 0.724 m3	0.7 m3
基面整正	A= 1.80×1.80	= 3.240 m2	3.2 m2
基礎砕石RC-40 t=200mm	V= 1.80×1.80×0.20 A= 1.80×1.80	= 0.648 m3 = 3.240 m2	0.6 m3 3.2 m2
型枠	A= (2.00×1.30+2.20×1.70)×4	= 25.360 m2	25.4 m2
コンクリート σck18N	V= (1.70×1.70×2.20-1.30×1.30×2.00)	= 2.978 m3	3.0 m3
グレーチング蓋 T-25	N= 溝穴1300×1300用	= 1.000 枚	1 枚
足掛金物	N= 300×Φ19	= 5.000 個	5 個

集水桝 12 1100×1100×1100　　数 量 計 算 書　　(1箇所当り)

平面図

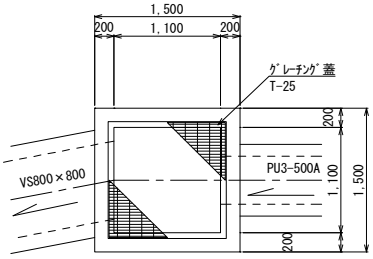

断面図

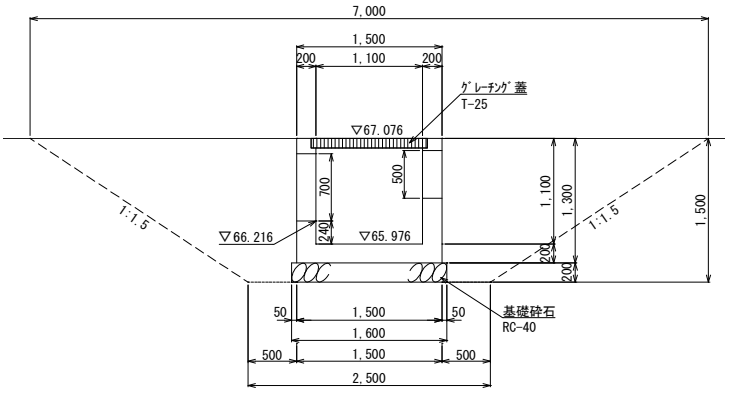

種　別	算 式 及 び 略 図			数　量
床掘	V= (7.00×7.00+2.50×2.50)×1/2×1.50	=	41.438 m3	41.4　m3
埋戻　(C) 1m≦W_1<4m, W_2<1m	V= 41.44-(1.50×1.50×1.30+1.60×1.60×0.20)	=	38.001 m3	38.0　m3
残土	V= 41.44-38.00/0.95	=	1.437 m3	1.4　m3
基面整正	A= 1.60×1.60	=	2.560 m2	2.6　m2
基礎砕石RC-40 t=200mm	V= 1.60×1.60×0.20 A= 1.60×1.60	= =	0.512 m3 2.560 m2	0.5　m3 2.6　m2
型枠	A= (1.10×1.10+1.30×1.50)×4	=	12.640 m2	12.6　m2
コンクリート σck18N	V= (1.50×1.50×1.30-1.10×1.10×1.10)	=	1.594 m3	1.6　m3
グレーチング蓋 T-25	N= 溝穴1100×1100用	=	1.000 枚	1　枚

排水構造物工（小段排水）

小段排水工 集計表

種 別 (LEVEL3)	細 別 (LEVEL4)	規 格 (LEVEL5)	単位	数量	備考
排水施設工	高密度ポリエチレン管	内面平滑管φ300	m	107.0	
		内面平滑管φ400	m	46.6	
	小段排水集水桝		箇所	7.0	
	貫通部防護工	東側	箇所	1.0	
		西側	箇所	1.0	

小段排水工 数量計算書

名称	規格	計　算　式		数量
小段排水管	高密度ポリエチレン管	雨水排水計画平面図より		
	内面平滑管 φ300	L=1.7+18.1+2.3+16.1+4.3+20.3+1.2+13.0+1.2+13.0+1.2+13.4+1.2	= 107.00	107.0 m
	高密度ポリエチレン管	雨水排水計画平面図より		
	内面平滑管 φ400	L=46.6	= 46.60	46.6 m
小段排水集水桝				
		N=7	= 7	7 箇所
小段排水管貫通部防護工				
	東側	N=1	= 1	1 箇所
	西側	N=1	= 1	1 箇所

小段排水工　土工計算表

種　別	細　別	規　格	単位	数量	床堀		埋戻B 4m≦W1		埋戻C 1m≦W1＜4m		基面整正		備考
(LEVEL3)	(LEVEL4)	(LEVEL5)			(㎥/10m)	(㎥)	(㎥/10m)	(㎥)	(㎥/10m)	(㎥)	(㎡/10m)	(㎥)	
排水	高密度PE管	Φ300	m	107.0	23.6	252.5			22.6	241.8	9.6	102.7	
施設工		Φ400	m	46.6	90.3	420.8	88.4	411.9			10.9	50.8	
					(㎥/箇所)	(㎥)	(㎥/箇所)	(㎥)	(㎥/箇所)	(㎥)	(㎡/箇所)	(㎥)	
	小段排水集水桝		箇所	7	35.5	248.5			33.3	233.1	2.3	16.1	
	貫通部防護工	東側	箇所	1	4.3	4.3			3.5	3.5	2.6	2.6	
		西側	箇所	1	4.8	4.8			3.6	3.6	3.8	3.8	
		合計	㎥			930.9		411.9		482.0		176.0	

小段排水集水桝　　数 量 計 算 書　　(1箇所当り)

種　別	算 式 及 び 略 図			数　量
床掘り	GL-1.063～-0.598			
	V1= 0.47/3×(6.0+14.9+√(6.0×14.9))	=	4.76 m3	
	GL-0.598～±0			
	V2= 0.60/3×(14.9+21.2+√(14.9×21.2))	=	10.77 m3	
	GL±0～+0.25			
	V3= 0.25/3×(8.3+7.8+√(8.3×7.8))	=	2.01 m3	
	GL+0.25～+4.188			
	V4= (2.00×1.97/2+1.97×1.97/3×2)×3.94	=	17.96 m3	
	ΣV= 4.76+10.77+2.01+17.96	=	35.50 m3	35.5 m3
埋戻し (最大幅1m以上4m未満)	V= 35.50-2.31×0.15-2.00×1.00×0.91	=	33.33 m3	33.3 m3
残土	V= 35.50-33.33/0.95	=	0.42 m3	0.4 m3
基面整正	A= 2.10×1.10	=	2.31 m2	2.3 m2
基礎材　t=150 (RC-40)	A= 2.10×1.10	=	2.31 m2	2.3 m2
型枠	A1= 0.91×1.00×2+0.91×2.00-(0.80+2.00)/2×0.18+1.05×2.00 +(1.05-0.91)×0.15×2	=	5.53 m2	
	A2= (0.73+0.84-0.15))×0.70+((0.73+0.59)/2×(0.86-0.15) +0.59×0.80+(0.59+0.69)/2×(0.35-0.15))×2 +(0.80+2.00)/2×0.18+2.00×(1.05-0.91)	=	3.66 m2	
	ΣA= 5.53+3.66	=	9.19 m2	9.2 m2
コンクリート (18-8-40-60%(N))	V= 2.00×1.00×1.05-(2.00+0.80)/2×0.18×(0.70+0.15) -((0.73+0.59)/2×(0.86-0.15)+0.59×0.80)×0.70 -(0.59+0.69)/2×(0.35-0.15)×0.70	=	1.10 m3	1.1 m3

貫通部防護工(東側)　　数 量 計 算 書　　(1箇所当り)

断面図　　正面図

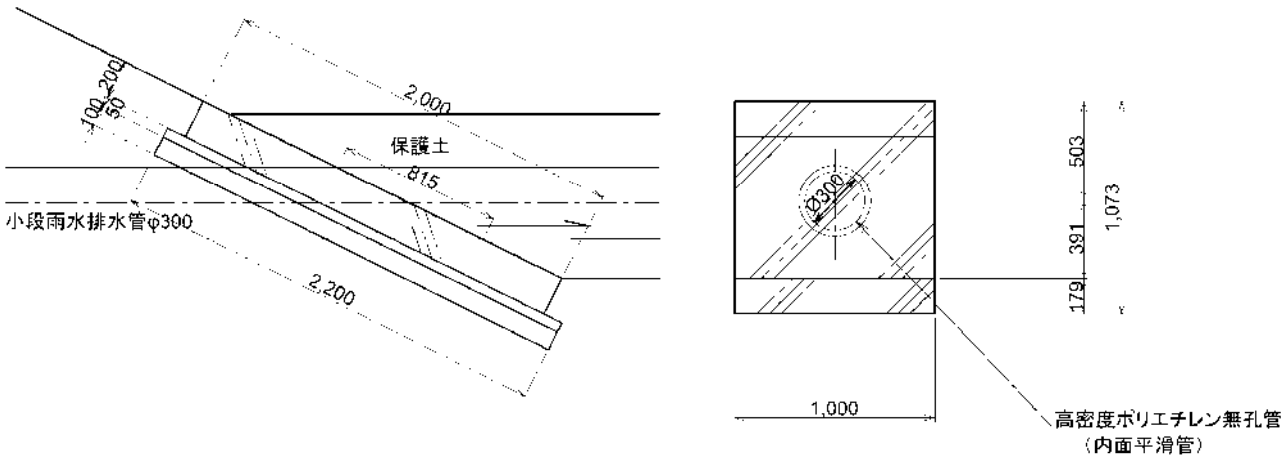

φ300管外径=0.345m

種　別	算 式 及 び 略 図			数　量
床掘り	V1= (2.00×2+3.05)×(0.20+0.10+0.05)×2.80/6	=	1.15 m3	
	V2= (3.05×2.50+2.00×3.00+√(3.05×2.50×2.00×3.00))×(0.20+0.10+0.05)/3	=	2.38 m3	
	V3= (2.00+3.05+3.61)×0.26×0.54/6	=	0.20 m3	
	V4= (3.61+2.00+2.96)×0.72×0.54/6	=	0.56 m3	
	ΣV= 1.15+2.38+0.20+0.56	=	4.29 m3	4.3 m3
埋戻し (最大幅1m以上4m未満)	V= 4.29-2.64×0.15-2.00×1.00×0.20	=	3.49 m3	3.5 m3
残土	V= 4.29-3.49/0.95	=	0.62 m3	0.6 m3
基面整正	A= 2.20×1.20	=	2.64 m2	2.6 m2
基礎材　t=100 (RC-40)	A= 2.20×1.20	=	2.64 m2	2.6 m2
均しコン型枠	A= (2.20+1.20)×2×0.05	=	0.34 m2	0.3 m2
均しコンクリート	A= (2.20×1.20-0.35×0.82×π/4)×0.05	=	0.12 m3	0.1 m3
型枠	A= (2.00+1.00)×2×0.20	=	1.20 m2	1.2 m2
コンクリート (18-8-40-60%(N))	V= (2.00×1.00-0.35×0.82×π/4)×0.20	=	0.35 m3	0.4 m3

貫通部防護工(西側)　　数 量 計 算 書　　(1箇所当り)

正面図

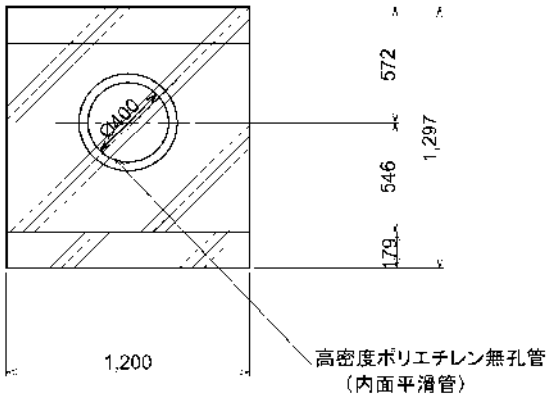

断面図

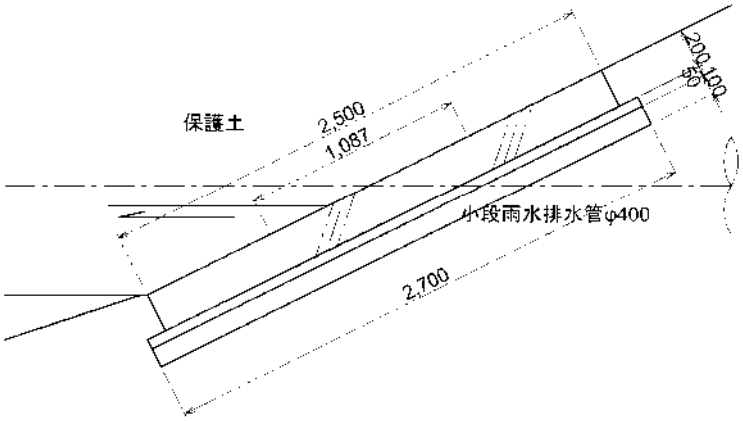

φ400管外0.486m

種　別	算 式 及 び 略 図			数　量
床掘り	V1= (2.20×2+3.25)×(0.20+0.05+0.10)×2.80/6	=	1.25 m3	
	V2= (2.20×3.50+3.00×3.25+√(2.20×3.50×3.00×3.25))×0.35/3	=	3.05 m3	
	V3= (2.81+3.25+2.20)×0.77×0.43/6	=	0.46 m3	
	ΣV= 1.25+3.05+0.46	=	4.76 m3	4.8 m3
埋戻 (最大幅1m以上4m未満)	V= 4.76-3.78×0.15-1.20×2.50×0.20	=	3.59 m3	3.6 m3
残土	V= 4.76-3.59/0.95	=	0.98 m3	1.0 m3
基面整正	A= 2.70×1.40	=	3.78 m2	3.8 m2
基礎材　t=100 (RC-40)	A= 2.70×1.40	=	3.78 m2	3.8 m2
均しコン型枠	A= (2.70+1.40)×2×0.05	=	0.41 m2	0.4 m2
均しコンクリート	A= (2.70×1.40-0.49×1.09×π/4)×0.05	=	0.17 m3	0.2 m3
型枠	A= (2.50+1.20)×2×0.20	=	1.48 m2	1.5 m2
コンクリート (18-8-40-60%(N))	V= (2.50×1.20-0.49×1.09×π/4)×0.20	=	0.52 m3	0.5 m3

高密度ポリエチレン管φ300　　数 量 計 算 書　　(10m当り)

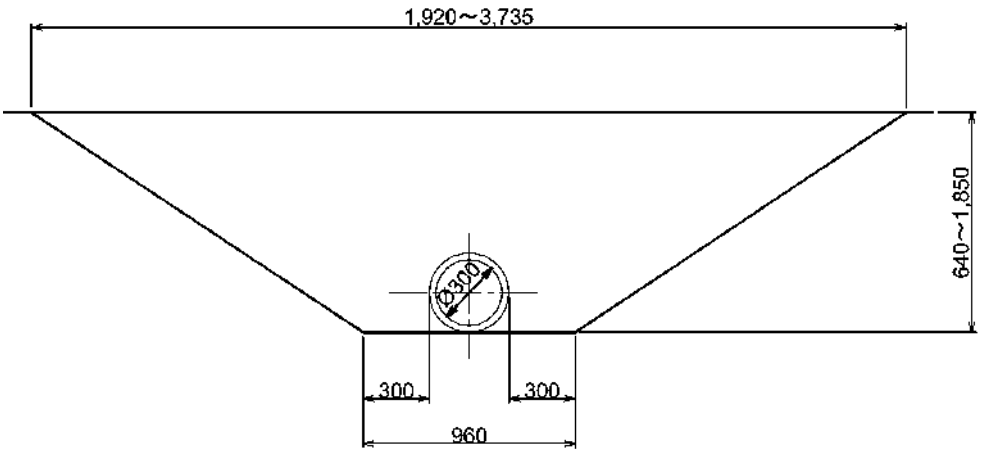

φ300管外径=0.345

種　別	算 式 及 び 略 図			数　量
床掘り	V= (0.96+(1.92+3.74)/2)/2×(0.64+1.85)/2×10.00	=	23.59 m3	23.6 m3
埋戻し (最大幅1m以上4m未満)	V= 23.59-0.35×0.35×π/4×10.00	=	22.63 m3	22.6 m3
残土	V= 23.59-22.63/0.95	=	-0.23 m3	-0.2 m3
基面整正	A= 0.96×10.00	=	9.60 m2	9.6 m2
合成樹脂無孔管 (φ300内面平滑)	L= 10.00	=	10.00 m	10.0 m

高密度ポリエチレン管φ400　　数 量 計 算 書　　(10m当り)

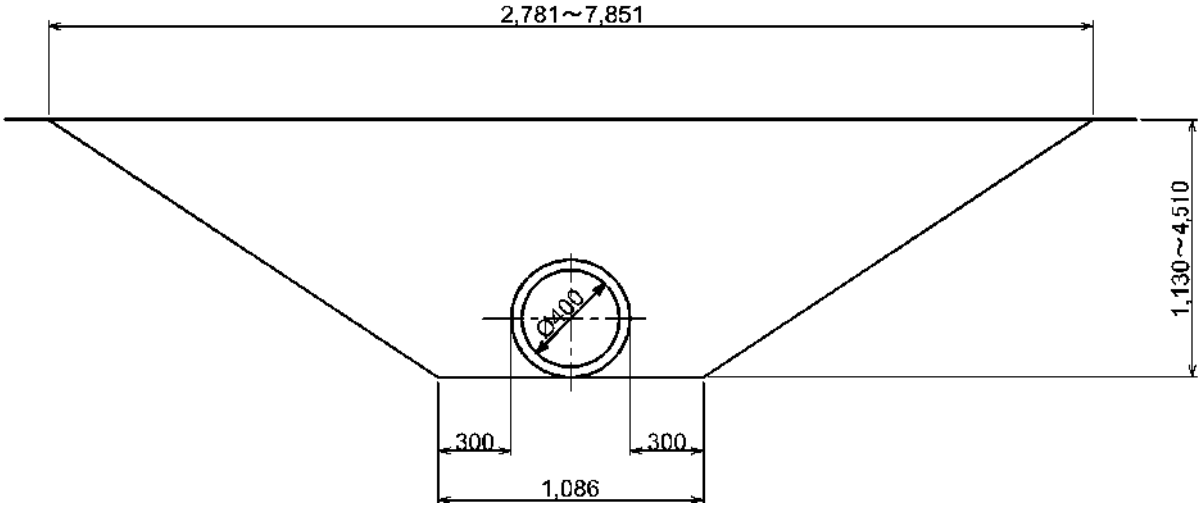

φ400管外径=0.486

種　別	算 式 及 び 略 図			数　量
床掘り	V= (1.09+(2.78+7.85)/2)/2×(1.13+4.51)/2×10.00	=	90.31 m3	90.3 m3
埋戻し (最大幅4m以上)	V= 90.31-0.49×0.49×π/4×10.00	=	88.42 m3	88.4 m3
残土	V= 90.31-88.42/0.95	=	-2.76 m3	-2.8 m3
基面整正	A= 1.09×10.00	=	10.90 m2	10.9 m2
合成樹脂無孔管 (φ400内面平滑)	L= 10.00	=	10.00 m	10.0 m

貫通部防護工（東側）

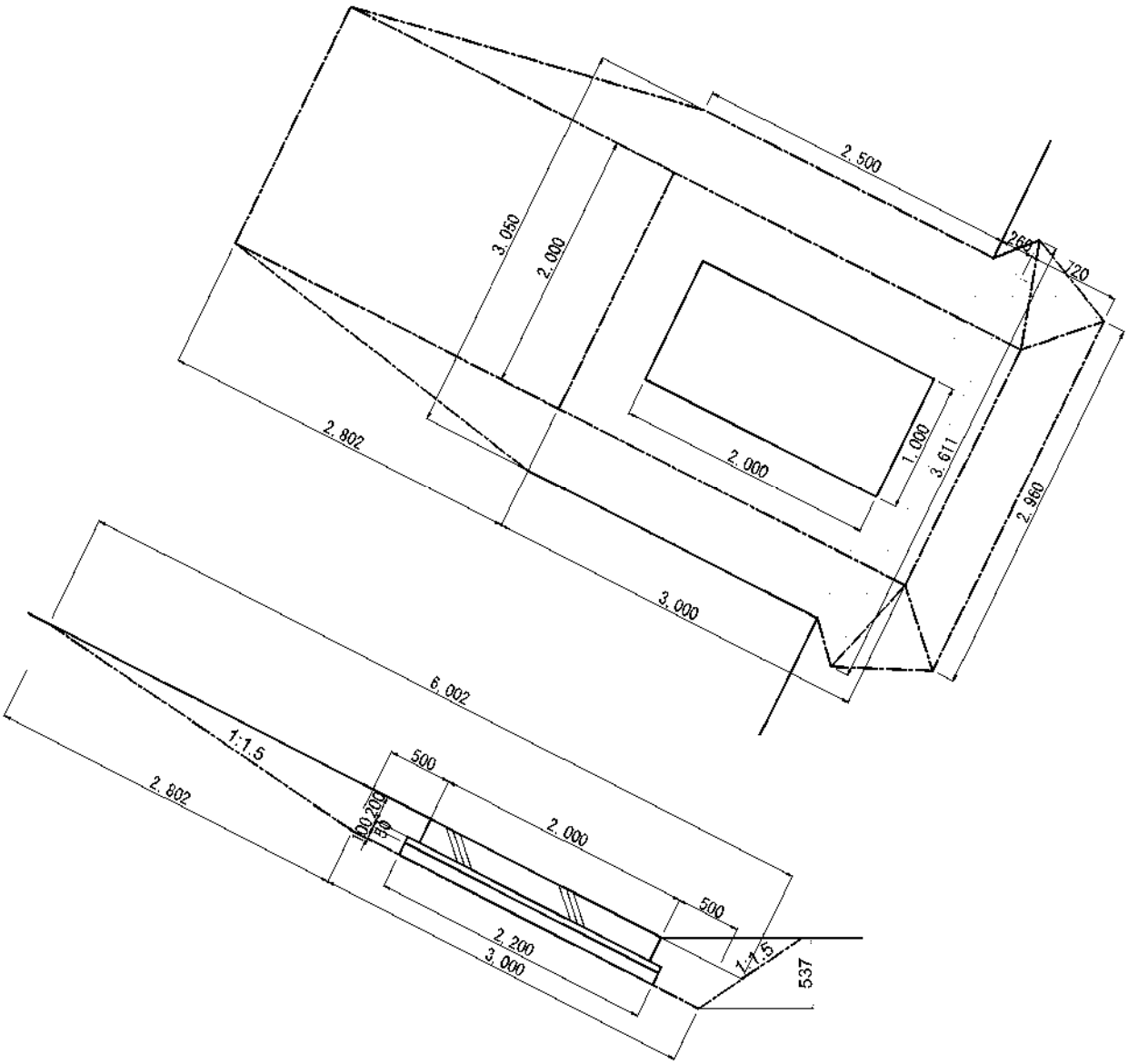
2.500
260
720
3.050
2.000
2.802
2.000
1.000
3.611
2.960
3.000
6.002
1:1.5
500
2.802
2.000
500
2.200
3.000
1:1.5
537

貫通部防護工（西側）

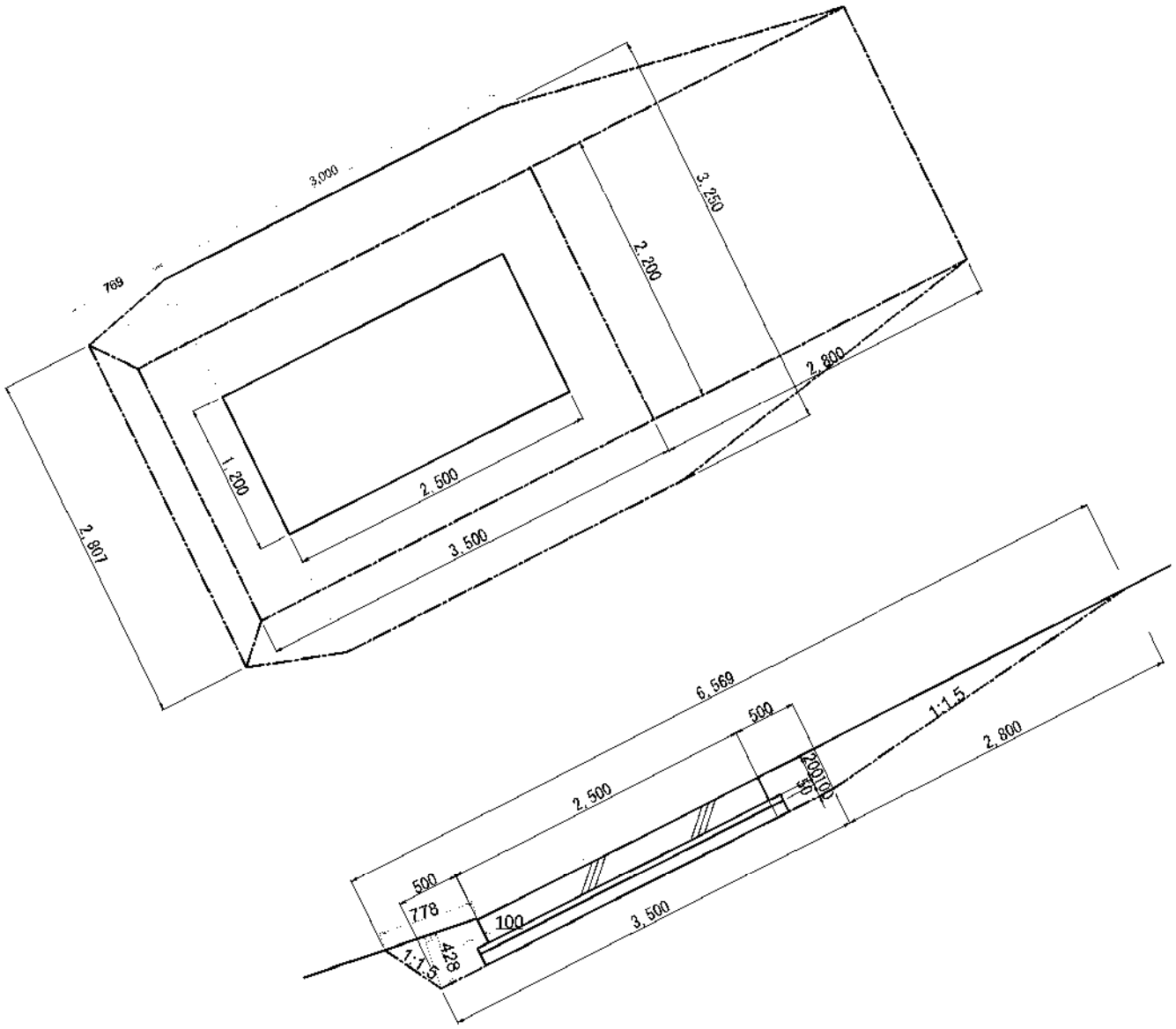
3,000
769
3,250
2,200
2,800
1,200
2,500
3,500
2,807
6,569
500
1:1.5
2,800
2,500
200
100
50
500
778
100
428
1:1.5
3,500

土工根拠図

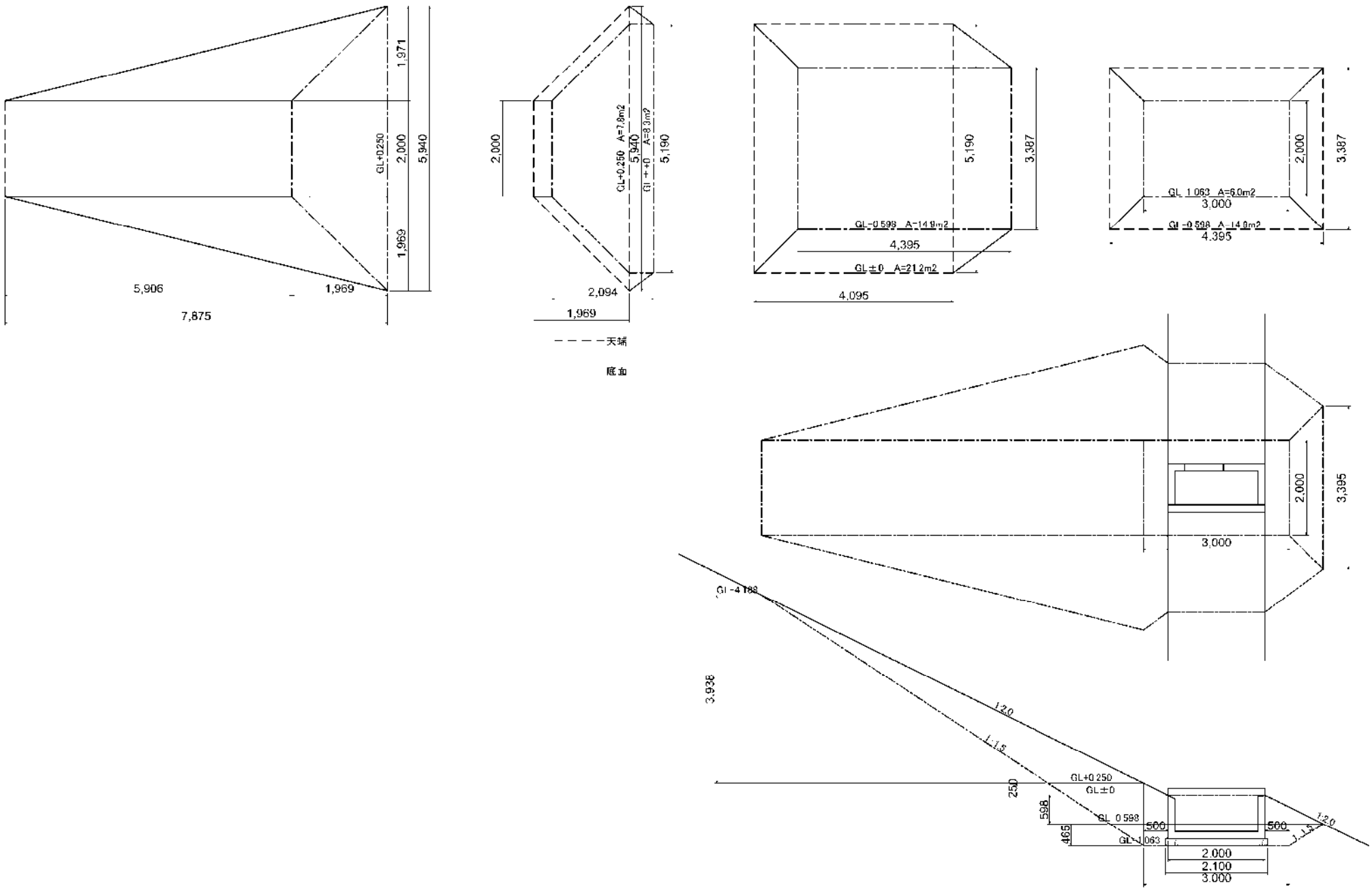

1,971
2,000
5,940
GL+0.250
1,969
5,906
1,969
7,875
2,000
GL+0.250 A=7.8m2
5,940
GL ±0 A=8.3m2
5,190
2,094
1,969
天端
底面
5,190
3,387
GL-0.598 A=14.9m2
4,395
GL±0 A=21.2m2
4,095
2,000
3,387
GL 1.063 A=6.0m2
3,000
GL -0.598 A=14.9m2
4,395
2,000
3,395
3,000
GL -4.188
3,938
1:2.0
1:1.5
GL+0.250
GL±0
250
598
GL 0.598
500
500
465
GL-1.063
1:2.0
1:1.5
2,000
2,100
3,000

排水構造物工（平場排水）

平場雨水集排水施設 数量集計表

種　別 (LEVEL3)	細　別 (LEVEL4)	規　格 (LEVEL5)	単位	数量	基礎ｺﾝ (m³/10m)	砕石 (m³/10m)	ｲﾝﾊﾞｰﾄ (m³/10m)	備考
排水施設工	自由勾配側溝	VS-300× 300	m	82.9	0.255	0.510	0.348	306kg
		VS-300× 300(横断用)	m	7.2	0.300	0.600	0.258	412kg
		VS-300× 400	m	35.0	0.255	0.510	0.308	374kg
		VS-400× 400	m	45.7	0.305	0.610	0.490	453kg
		VS-400× 400(横断用)	m	19.8	0.350	0.700	0.322	575kg
		VS-400× 500	m	34.0	0.305	0.610	0.414	506kg
		VS-400× 500(横断用)	m	32.0	0.350	0.700	0.412	660kg
		VS-400× 600	m	34.0	0.315	0.630	0.406	656kg
		VS-400× 600(横断用)	m	34.0	0.350	0.700	0.414	745kg
		VS-400× 700	m	32.0	0.315	0.630	0.408	715kg
		VS-400× 700(横断用)	m	34.0	0.350	0.700	0.404	830kg
		VS-400× 800	m	30.7	0.315	0.630	0.432	785kg
		VS-500× 900	m	8.8	0.750	0.750	0.533	965kg
		VS-500× 900(横断用)	m	14.2	0.820	0.820	0.358	1,160kg
		VS-600× 900	m	4.0	0.840	0.840	0.354	1,040kg
		VS-600×1000	m	31.9	0.870	0.870	0.633	1,250kg
	集水桝工	SM-500×500× 600	基	2.0	(0.330)	(m3/基)		1,2号桝
		SM-600×600×1200	基	2.0	(0.968)	(m3/基)	(足掛2個)	3,4号桝
		SM-700×700×1200	基	1.0	(1.106)	(m3/基)	(足掛2個)	5号桝

平場雨水集排水施設 土工計算書

種　別	細　別	規　格	単位	数量	床堀		埋戻C 1m≦W1＜4m		基面整正		備考
(LEVEL3)	(LEVEL4)	(LEVEL5)			(㎥/10m)	(㎥)	(㎥/10m)	(㎥)	(㎡/10m)	(㎡)	
排水施設工	自由勾配側溝	VS-300× 300	m	82.9	11.3	93.7	8.6	71.3	5.1	42.3	
		VS-300× 300(横断用)	m	7.2	11.9	8.6	8.8	6.3	6.0	4.3	
		VS-300× 400	m	35.0	14.3	50.1	11.0	38.5	5.1	17.9	
		VS-400× 400	m	45.7	15.4	70.4	11.4	52.1	6.1	27.9	
		VS-400× 400(横断用)	m	19.8	16.1	31.9	11.6	23.0	7.0	13.9	
		VS-400× 500	m	34.0	18.8	63.9	14.4	49.0	6.1	20.7	
		VS-400× 500(横断用)	m	32.0	19.6	62.7	14.6	46.7	7.0	22.4	
		VS-400× 600	m	34.0	22.6	76.8	17.6	59.8	6.3	21.4	
		VS-400× 600(横断用)	m	34.0	23.3	79.2	17.8	60.5	7.0	23.8	
		VS-400× 700	m	32.0	26.6	85.1	21.0	67.2	6.3	20.2	
		VS-400× 700(横断用)	m	34.0	27.4	93.2	21.2	72.1	7.0	23.8	
		VS-400× 800	m	30.7	30.9	94.9	24.8	76.1	6.3	19.3	
		VS-500× 900	m	8.8	40.3	35.5	31.6	27.8	7.5	6.6	
		VS-500× 900(横断用)	m	14.2	41.2	58.5	31.8	45.2	8.2	11.6	
		VS-600× 900	m	4.0	42.2	16.9	32.4	13.0	8.4	3.4	
		VS-600×1000	m	31.9	47.8	152.5	37.0	118.0	8.7	27.8	
					(㎥/箇所)	(㎥)	(㎥/箇所)	(㎥)	(㎡/箇所)	(㎡)	
	集水桝工	SM-500×500× 600	箇所	2.0	10.6	21.2	10.0	20.0	0.8	1.6	1,2号桝
		SM-600×600×1200	箇所	2.0	37.4	74.8	35.8	71.6	1.2	2.4	3,4号桝
		SM-700×700×1200	箇所	1.0	38.7	38.7	36.8	36.8	1.4	1.4	5号桝
		合計				1208.6		955.0		312.7	

平場雨水集排水施設数量調書　1/2

水路番号	規格別延長（m）												
	VS300×300	横断用VS300×300	VS300×400	VS400×400	横断用VS400×400	VS400×500	横断用VS400×500	VS400×600	横断用VS400×600	VS400×700	横断用VS400×700	VS400×800	VS500×900
1号	48.90												
2号					19.80		32.00		34.00		34.00		
3号		7.20											
4号				45.70		34.00		34.00					
5号										32.00		30.70	
6号													8.80
7号													
8号	34.00		35.00										
9号													
合計	82.90	7.20	35.00	45.70	19.80	34.00	32.00	34.00	34.00	32.00	34.00	30.70	8.80

平場雨水集排水施設数量調書　2/2

水路番号	規格別延長（m）												
	横断用 VS500 ×900	VS600 ×900	VS600 ×1000										
1号													
2号													
3号													
4号													
5号													
6号													
7号	14.20												
8号													
9号		4.00	31.90										
合計	14.20	4.00	31.90										

インバートコンクリート(自由勾配側溝)　数量計算書 1/1

水路番号	規格	区分	幅 ① (m)	延長 ② (m)	インバートコンクリート厚(m) ③ 起点	④ 終点	⑤=(③+④)/2 平均	コンクリ量 ①×②×⑤ (m³)	総延長 (m)	基礎ｺﾝ (m³/10m)	砕石 (m³/10m)	ｲﾝﾊﾞｰﾄ (m³/10m)
1号	300× 300		0.300	48.900	0.196	0.050	0.1230	1.804	82.900	0.255	0.510	0.348
8号	300× 300		0.300	34.000	0.157	0.055	0.1060	1.081				
3号	300× 300	横断	0.300	3.600	0.133	0.050	0.0915	0.099	7.200	0.300	0.600	0.258
3号	300× 300	横断	0.300	3.600	0.050	0.111	0.0805	0.087				
8号	300× 400		0.300	35.000	0.155	0.050	0.1025	1.076	35.000	0.255	0.510	0.308
4号	400× 400		0.400	45.700	0.191	0.054	0.1225	2.239	45.700	0.305	0.610	0.490
2号	400× 400	横断	0.400	19.800	0.110	0.051	0.0805	0.638	19.800	0.350	0.700	0.322
4号	400× 500		0.400	34.000	0.154	0.053	0.1035	1.408	34.000	0.305	0.610	0.414
2号	400× 500	横断	0.400	32.000	0.151	0.055	0.1030	1.318	32.000	0.350	0.700	0.412
4号	400× 600		0.400	34.000	0.153	0.050	0.1015	1.380	34.000	0.315	0.630	0.406
2号	400× 600	横断	0.400	34.000	0.155	0.052	0.1035	1.408	34.000	0.350	0.700	0.414
5号	400× 700		0.400	32.000	0.150	0.054	0.1020	1.306	32.000	0.315	0.630	0.408
2号	400× 700	横断	0.400	34.000	0.152	0.050	0.1010	1.374	34.000	0.350	0.700	0.404
5号	400× 800		0.400	30.700	0.154	0.062	0.1080	1.326	30.700	0.315	0.630	0.432
6号	500× 900		0.500	8.800	0.120	0.093	0.1065	0.469	8.800	0.750	0.750	0.533
7号	500× 900	横断	0.500	14.200	0.093	0.050	0.0715	0.508	14.200	0.820	0.820	0.358
9号	600× 900		0.600	4.000	0.065	0.053	0.0590	0.142	4.000	0.840	0.840	0.354
9号	600×1000		0.600	31.900	0.153	0.058	0.1055	2.019	31.900	0.870	0.870	0.633
合計												

集 水 桝 数 量 調 書

桝番号	荷重	内空	高さ（H´）	備　　考
1号集水桝	T-25	500×500	600	
2号集水桝	T-25	500×500	600	
3号集水桝	T-25	600×600	1200	
4号集水桝	T-25	600×600	1200	
5号集水桝	T-25	700×700	1200	
合計		500×500	600	1,2号集水桝
		600×600	1200	3,4号集水桝
		700×700	1200	5号集水桝

VS300×300　　数 量 計 算 書　　(10m当り)

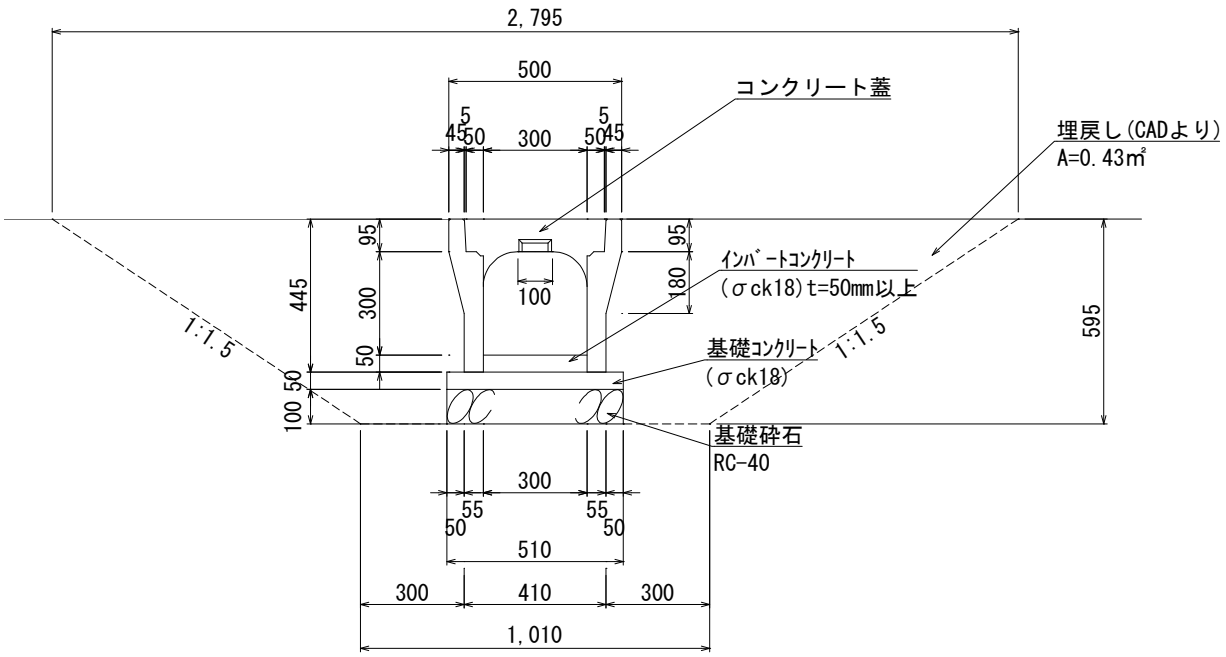

種　別	算 式 及 び 略 図		数　量
床掘	V= (2.795+1.010)×1/2×0.595×10.0	= 11.320 m3	11.3 m3
埋戻　(C) 1m≦W_1<4m, W_2<1m	V= 0.43×2×10.0	= 8.600 m3	8.6 m3
残土	V= 11.32-8.60/0.95	= 2.267 m3	2.3 m3
基面整正	A= 0.51×10.0	= 5.100 m2	5.1 m2
基礎砕石RC-40 t=100mm	V= 0.51×0.10×10.0 A= 0.51×10.0	= 0.510 m3 = 5.100 m2	0.5 m3 5.1 m2
型枠	A= 0.05×2×10.0	= 1.000 m2	1.0 m2
基礎コンクリート σck18N	V= 0.51×0.05×10.0	= 0.255 m3	0.3 m3
自由勾配側溝（蓋共） VS300×300	L=	= 10.000 m	10.0 m

VS300×300（横断用）　　数 量 計 算 書　　（10m当り）

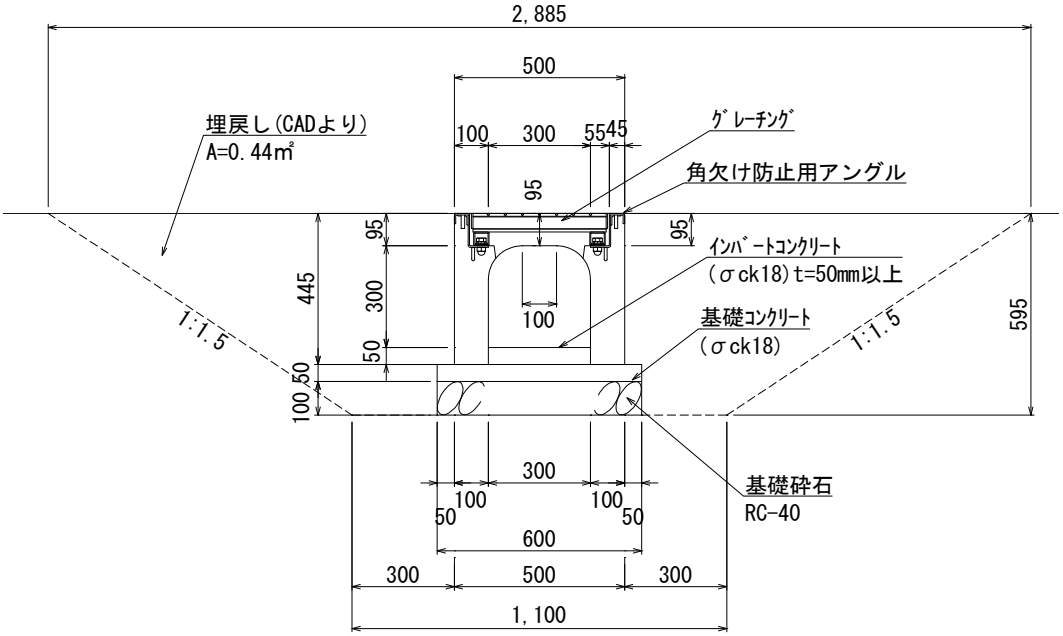

種　別	算 式 及 び 略 図		数　量
床掘	V= (2.885+1.100)×1/2×0.595×10.0	= 11.855 m3	11.9 m3
埋戻　(C) 1m≦W_1<4m, W_2<1m	V= 0.44×2×10.0	= 8.800 m3	8.8 m3
残土	V= 11.86-8.80/0.95	= 2.592 m3	2.6 m3
基面整正	A= 0.60×10.0	= 6.000 m2	6.0 m2
基礎砕石RC-40 t=100mm	V= 0.60×0.10×10.0 A= 0.60×10.0	= 0.600 m3 = 6.000 m2	0.6 m3 6.0 m2
型枠	A= 0.05×2×10.0	= 1.000 m2	1.0 m2
基礎コンクリート σck18N	V= 0.60×0.05×10.0	= 0.300 m3	0.3 m3
自由勾配側溝（蓋共） VS300×300（横断用）	L=	= 10.000 m	10.0 m

VS300×400　　数 量 計 算 書　　(10m当り)

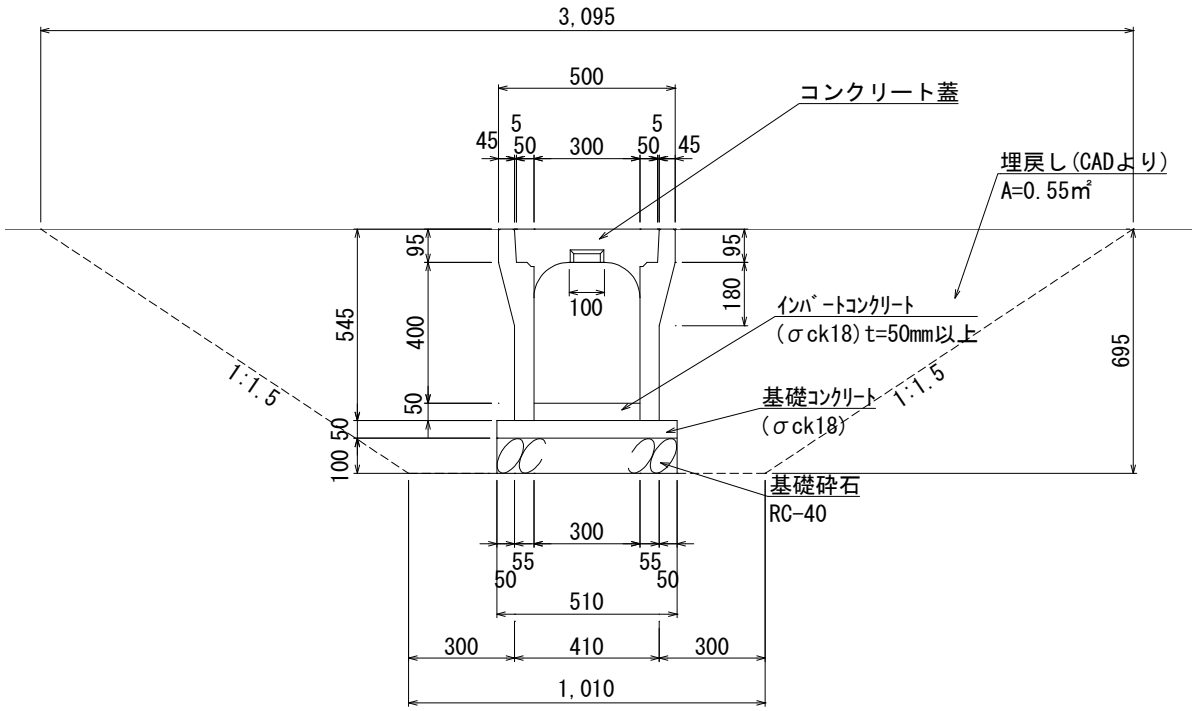

種　別	算 式 及 び 略 図		数　量
床掘	V= (3.095+1.010)×1/2×0.695×10.0	= 14.265 m3	14.3 m3
埋戻　(C) 1m≦W_1<4m, W_2<1m	V= 0.55×2×10.0	= 11.000 m3	11.0 m3
残土	V= 14.27-11.00/0.95	= 2.686 m3	2.7 m3
基面整正	A= 0.51×10.0	= 5.100 m2	5.1 m2
基礎砕石RC-40 t=100mm	V= 0.51×0.10×10.0 A= 0.51×10.0	= 0.510 m3 = 5.100 m2	0.5 m3 5.1 m2
型枠	A= 0.05×2×10.0	= 1.000 m2	1.0 m2
基礎コンクリート σck18N	V= 0.51×0.05×10.0	= 0.255 m3	0.3 m3
自由勾配側溝（蓋共） VS300×400	L=	= 10.000 m	10.0 m

VS400×400　　数 量 計 算 書　　(10m当り)

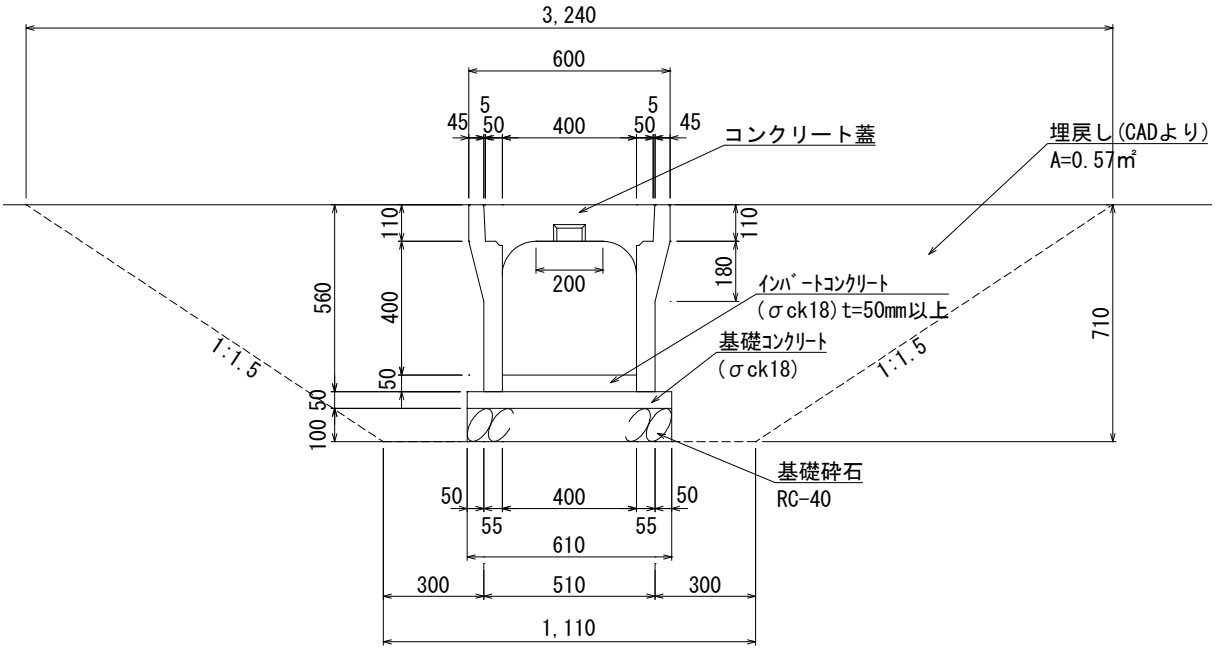

種　別	算 式 及 び 略 図		数　量
床掘	V= (3.24+1.110)×1/2×0.71×10.0	= 15.443 m3	15.4 m3
埋戻　(C) 1m≦W_1<4m, W_2<1m	V= 0.57×2×10.0	= 11.400 m3	11.4 m3
残土	V= 15.44-11.40/0.95	= 3.443 m3	3.4 m3
基面整正	A= 0.61×10.0	= 6.100 m2	6.1 m2
基礎砕石RC-40 t=100mm	V= 0.61×0.10×10.0 A= 0.61×10.0	= 0.610 m3 = 6.100 m2	0.6 m3 6.1 m2
型枠	A= 0.05×2×10.0	= 1.000 m2	1.0 m2
基礎コンクリート σck18N	V= 0.61×0.05×10.0	= 0.305 m3	0.3 m3
自由勾配側溝（蓋共） VS400×400	L=	= 10.000 m	10.0 m

VS400×400（横断用）　　数 量 計 算 書　　（10m当り）

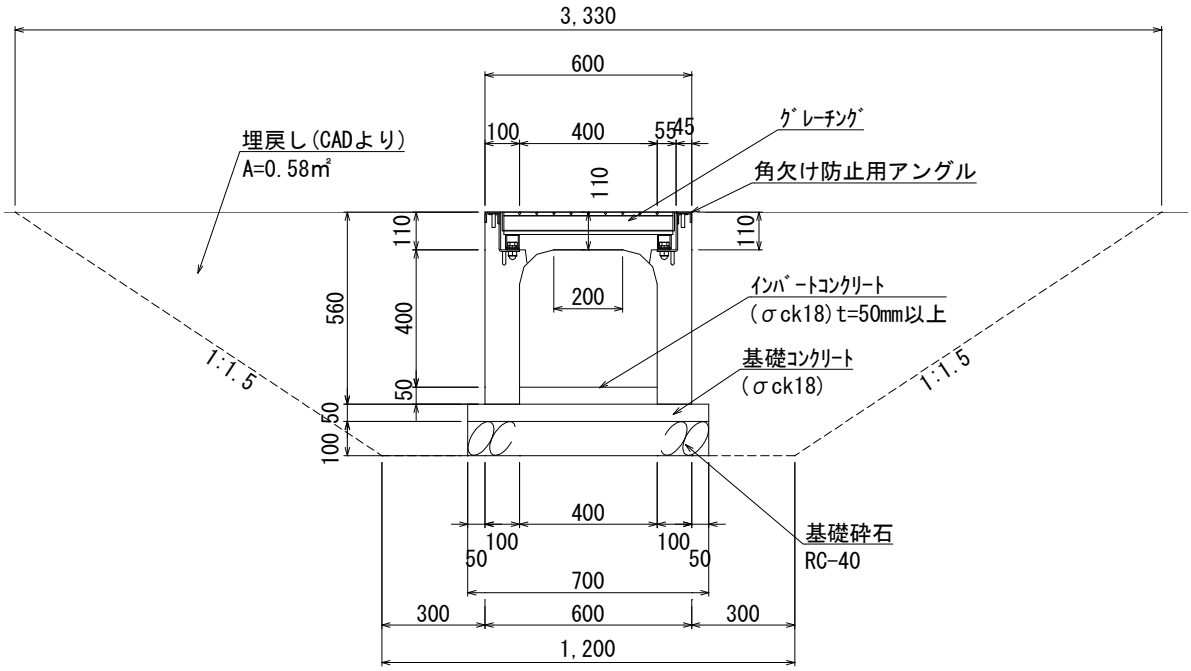

種　別	算 式 及 び 略 図		数　量
床掘	V= (3.33+1.20)×1/2×0.71×10.0	= 16.082 m3	16.1 m3
埋戻　(C) 1m≦W_1<4m, W_2<1m	V= 0.58×2×10.0	= 11.600 m3	11.6 m3
残土	V= 16.08-11.60/0.95	= 3.871 m3	3.9 m3
基面整正	A= 0.70×10.0	= 7.000 m2	7.0 m2
基礎砕石RC-40 t=100mm	V= 0.70×0.10×10.0 A= 0.70×10.0	= 0.700 m3 = 7.000 m2	0.7 m3 7.0 m2
型枠	A= 0.05×2×10.0	= 1.000 m2	1.0 m2
基礎コンクリート σck18N	V= 0.70×0.05×10.0	= 0.350 m3	0.4 m3
自由勾配側溝（蓋共） VS400×400（横断用）	L=	= 10.000 m	10.0 m

VS400×500　　数 量 計 算 書　　(10m当り)

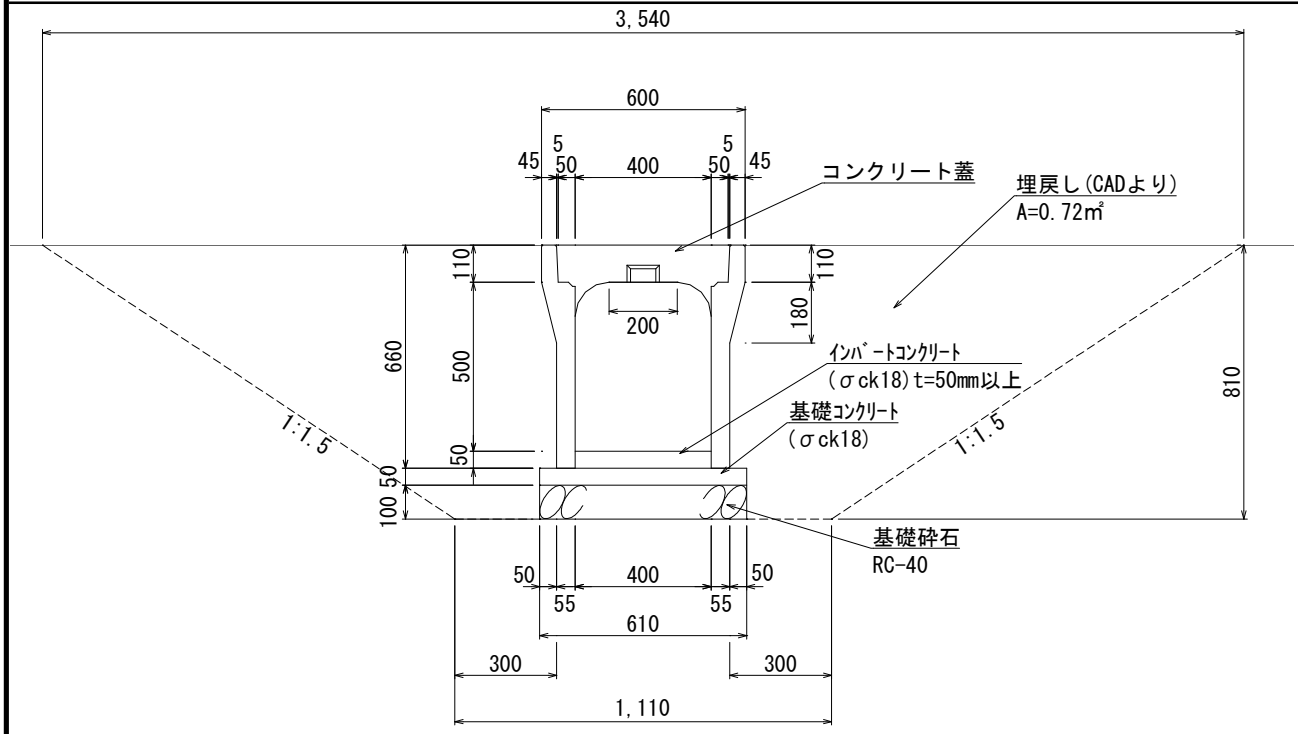

種　別	算 式 及 び 略 図		数　量
床掘	V= (3.54+1.11)×1/2×0.81×10.0	= 18.833 m3	18.8 m3
埋戻　(C) 1m≦W_1<4m, W_2<1m	V= 0.72×2×10.0	= 14.400 m3	14.4 m3
残土	V= 18.83-14.40/0.95	= 3.675 m3	3.7 m3
基面整正	A= 0.61×10.0	= 6.100 m2	6.1 m2
基礎砕石RC-40 t=100mm	V= 0.61×0.10×10.0 A= 0.61×10.0	= 0.610 m3 = 6.100 m2	0.6 m3 6.1 m2
型枠	A= 0.05×2×10.0	= 1.000 m2	1.0 m2
基礎コンクリート σck18N	V= 0.61×0.05×10.0	= 0.305 m3	0.3 m3
自由勾配側溝（蓋共） VS400×500	L=	= 10.000 m	10.0 m

VS400×500（横断用）　　数 量 計 算 書　　（10m当り）

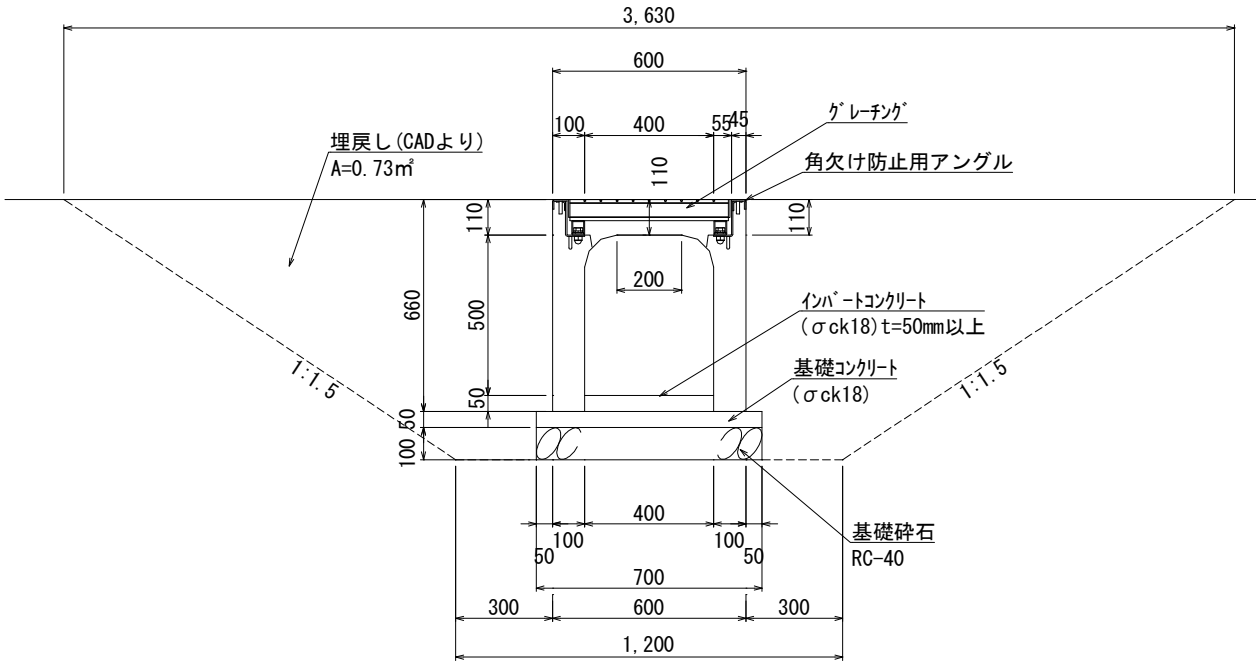

種　別	算 式 及 び 略 図		数　量
床掘	V= (3.63+1.20)×1/2×0.81×10.0	= 19.562 m3	19.6 m3
埋戻　(C) 1m≦W_1<4m, W_2<1m	V= 0.73×2×10.0	= 14.600 m3	14.6 m3
残土	V= 19.56-14.60/0.95	= 4.194 m3	4.2 m3
基面整正	A= 0.70×10.0	= 7.000 m2	7.0 m2
基礎砕石RC-40 t=100mm	V= 0.70×0.10×10.0 A= 0.70×10.0	= 0.700 m3 = 7.000 m2	0.7 m3 7.0 m2
型枠	A= 0.05×2×10.0	= 1.000 m2	1.0 m2
基礎コンクリート σck18N	V= 0.70×0.05×10.0	= 0.350 m3	0.4 m3
自由勾配側溝（蓋共） VS400×500（横断用）	L=	= 10.000 m	10.0 m

VS400×600　　数 量 計 算 書　　(10m当り)

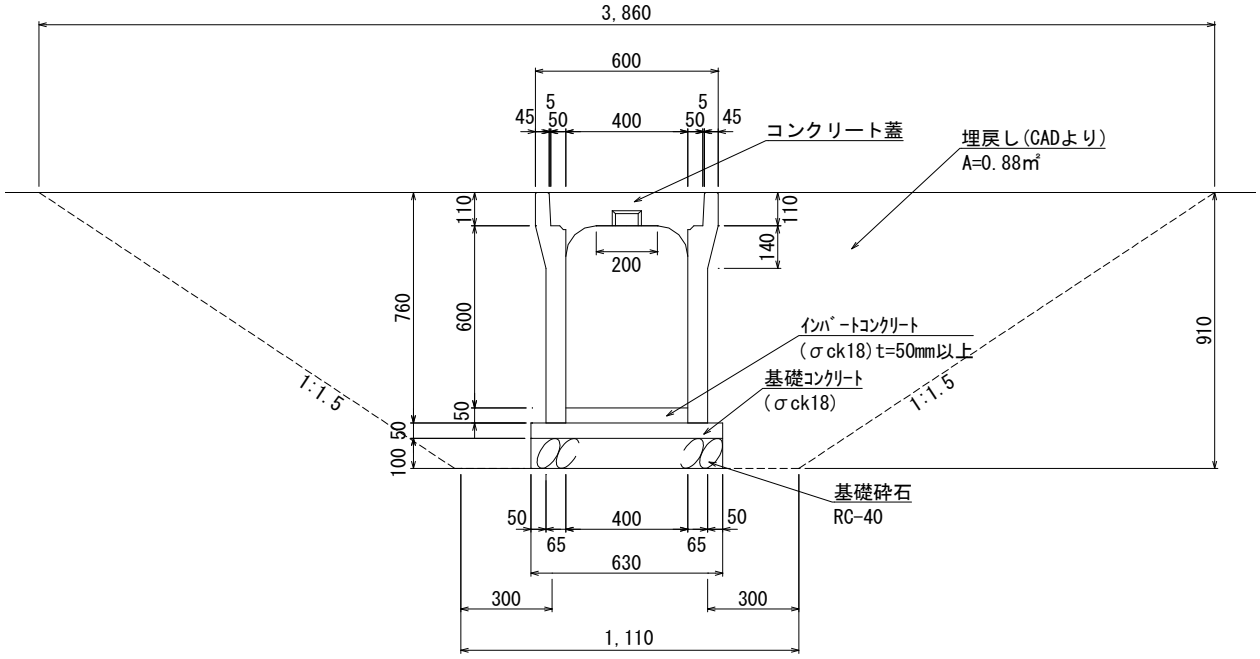

種　別	算 式 及 び 略 図		数　量
床掘	V= (3.86+1.11)×1/2×0.91×10.0	= 22.614 m3	22.6 m3
埋戻　(C) 1m≦W_1<4m, W_2<1m	V= 0.88×2×10.0	= 17.600 m3	17.6 m3
残土	V= 22.61-17.60/0.95	= 4.088 m3	4.1 m3
基面整正	A= 0.63×10.0	= 6.300 m2	6.3 m2
基礎砕石RC-40 t=100mm	V= 0.63×0.10×10.0 A= 0.63×10.0	= 0.630 m3 = 6.300 m2	0.6 m3 6.3 m2
型枠	A= 0.05×2×10.0	= 1.000 m2	1.0 m2
基礎コンクリート σck18N	V= 0.63×0.05×10.0	= 0.315 m3	0.3 m3
自由勾配側溝（蓋共） VS400×600	L=	= 10.000 m	10.0 m

VS400×600（横断用）　　数 量 計 算 書　　（10m当り）

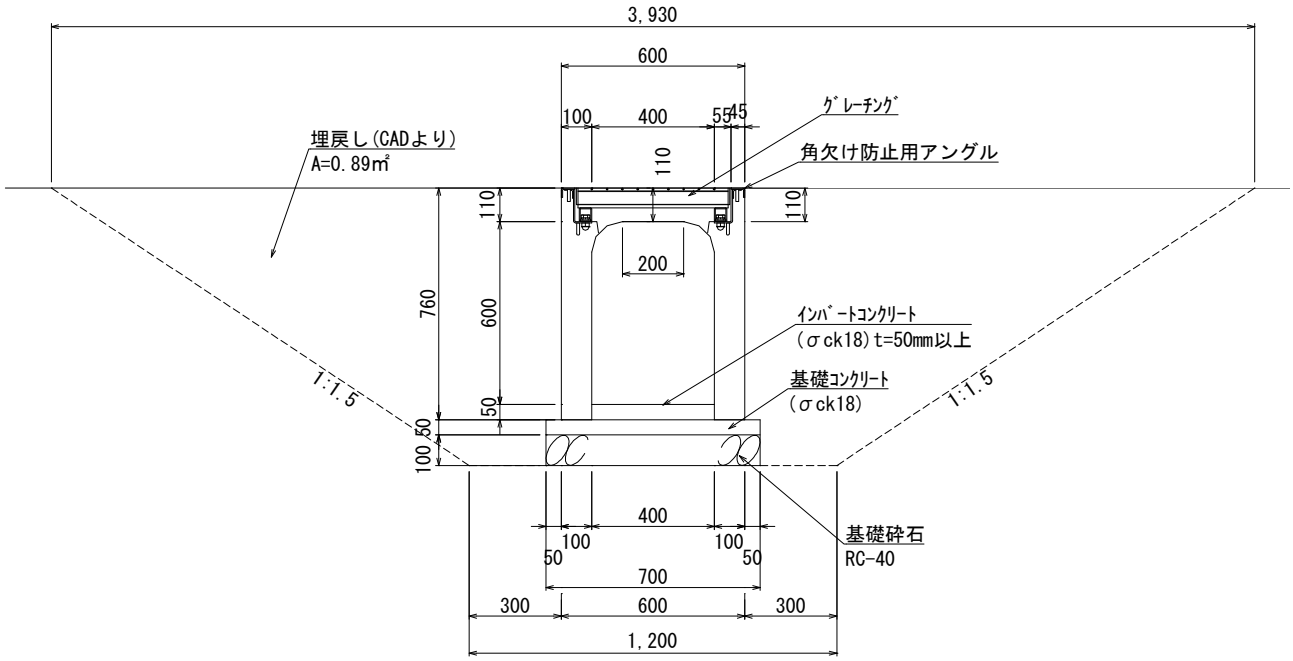

種　別	算 式 及 び 略 図		数　量
床掘	V= (3.93+1.20)×1/2×0.91×10.0	= 23.342 m3	23.3 m3
埋戻　(C) 1m≦W_1<4m, W_2<1m	V= 0.89×2×10.0	= 17.800 m3	17.8 m3
残土	V= 23.34-17.80/0.95	= 4.605 m3	4.6 m3
基面整正	A= 0.70×10.0	= 7.000 m2	7.0 m2
基礎砕石RC-40 t=100mm	V= 0.70×0.10×10.0 A= 0.70×10.0	= 0.700 m3 = 7.000 m2	0.7 m3 7.0 m2
型枠	A= 0.05×2×10.0	= 1.000 m2	1.0 m2
基礎コンクリート σck18N	V= 0.70×0.05×10.0	= 0.350 m3	0.4 m3
自由勾配側溝（蓋共） VS400×600（横断用）	L=	= 10.000 m	10.0 m

VS400×700　　数 量 計 算 書　　(10m当り)

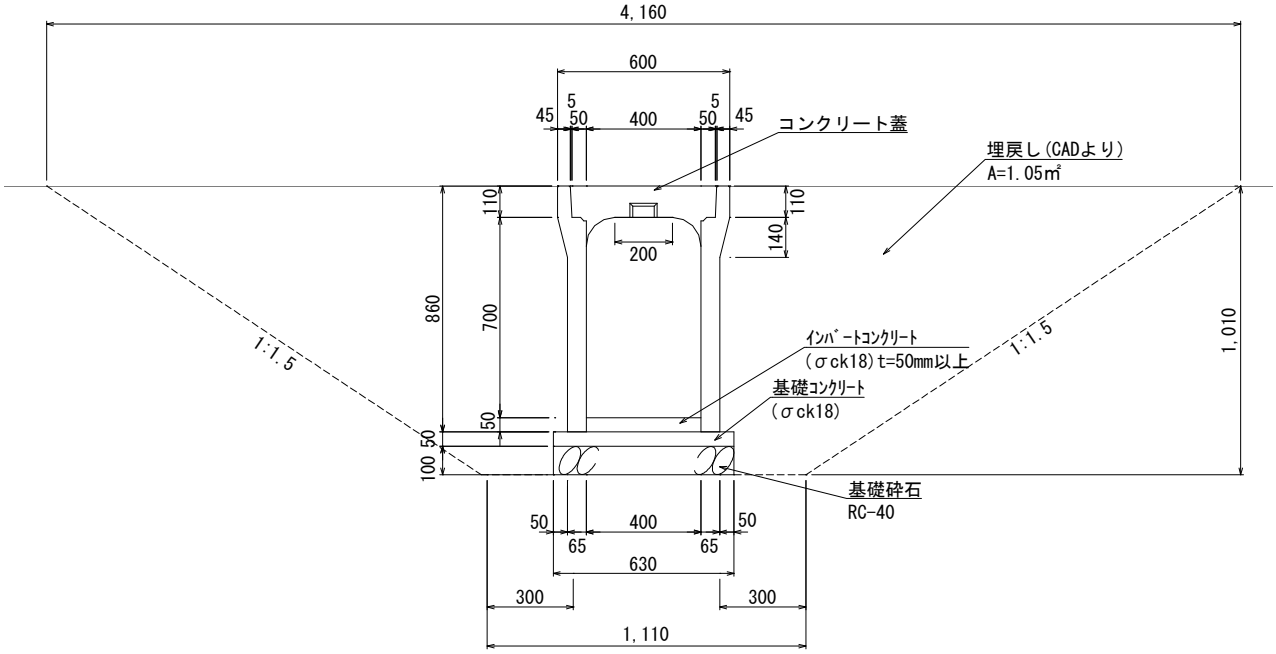

種　別	算 式 及 び 略 図		数　量
床掘	V= (4.16+1.11)×1/2×1.010×10.0	= 26.614 m3	26.6 m3
埋戻　(C) 1m≦W_1<4m, W_2<1m	V= 1.05×2×10.0	= 21.000 m3	21.0 m3
残土	V= 26.61-21.00/0.95	= 4.509 m3	4.5 m3
基面整正	A= 0.63×10.0	= 6.300 m2	6.3 m2
基礎砕石RC-40 t=100mm	V= 0.63×0.10×10.0 A= 0.63×10.0	= 0.630 m3 = 6.300 m2	0.6 m3 6.3 m2
型枠	A= 0.05×2×10.0	= 1.000 m2	1.0 m2
基礎コンクリート σck18N	V= 0.63×0.05×10.0	= 0.315 m3	0.3 m3
自由勾配側溝（蓋共） VS400×700	L=	= 10.000 m	10.0 m

VS400×700（横断用）　　数 量 計 算 書　　（10m当り）

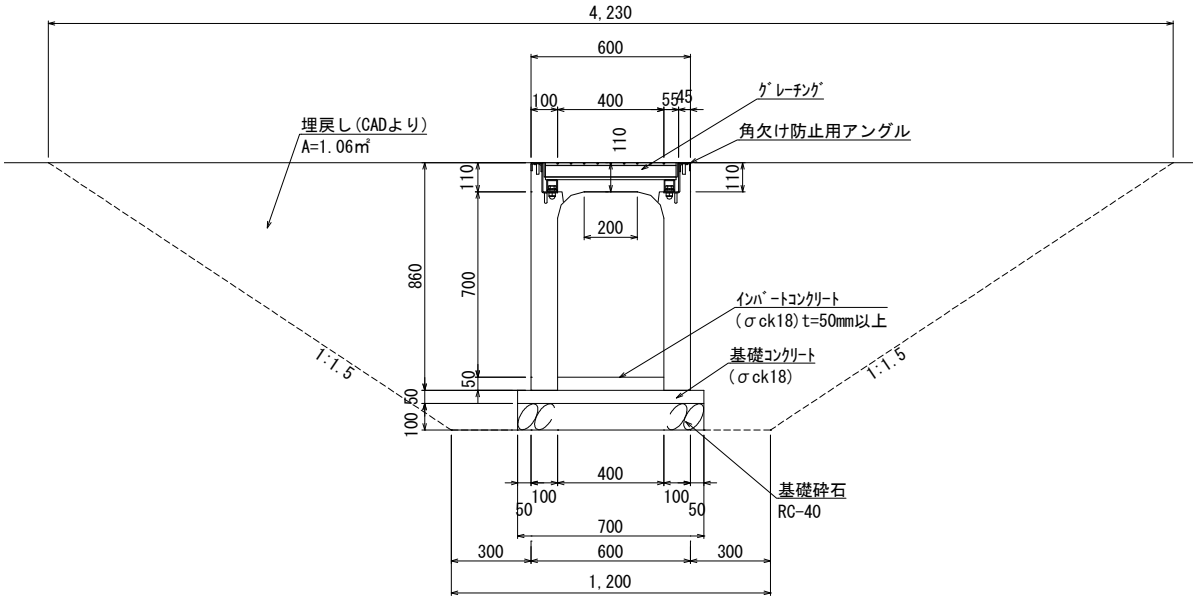

種　別	算 式 及 び 略 図		数　量
床掘	V= (4.23+1.20)×1/2×1.010×10.0	= 27.422 m3	27.4 m3
埋戻　(C) 1m≦W_1<4m, W_2<1m	V= 1.06×2×10.0	= 21.200 m3	21.2 m3
残土	V= 27.42-21.20/0.95	= 5.106 m3	5.1 m3
基面整正	A= 0.70×10.0	= 7.000 m2	7.0 m2
基礎砕石RC-40 t=100mm	V= 0.70×0.10×10.0 A= 0.70×10.0	= 0.700 m3 = 7.000 m2	0.7 m3 7.0 m2
型枠	A= 0.05×2×10.0	= 1.000 m2	1.0 m2
基礎コンクリート σck18N	V= 0.70×0.05×10.0	= 0.350 m3	0.4 m3
自由勾配側溝（蓋共） VS400×700（横断用）	L=	= 10.000 m	10.0 m

VS400×800　　数 量 計 算 書　　(10m当り)

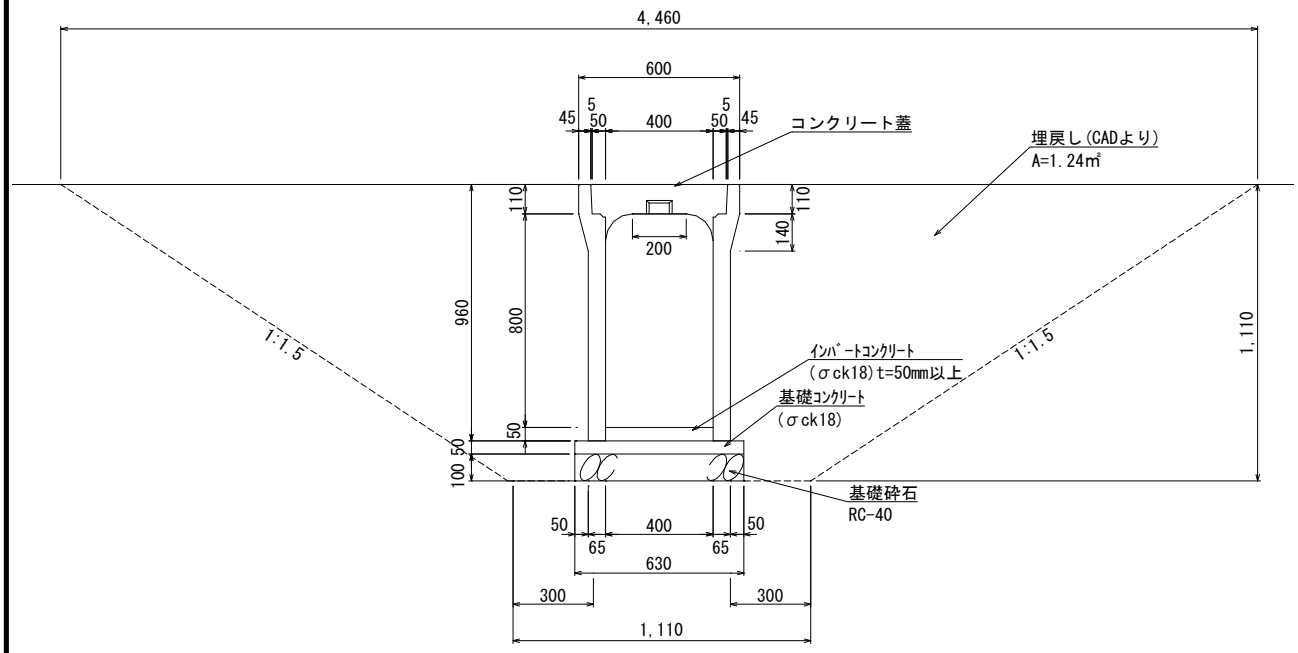

種　別	算 式 及 び 略 図		数　量
床掘	V= (4.46+1.11)×1/2×1.110×10.0	= 30.914 m3	30.9 m3
埋戻　(C) 1m≦W_1<4m, W_2<1m	V= 1.24×2×10.0	= 24.800 m3	24.8 m3
残土	V= 30.91-24.80/0.95	= 4.809 m3	4.8 m3
基面整正	A= 0.63×10.0	= 6.300 m2	6.3 m2
基礎砕石RC-40 t=100mm	V= 0.63×0.10×10.0 A= 0.63×10.0	= 0.630 m3 = 6.300 m2	0.6 m3 6.3 m2
型枠	A= 0.05×2×10.0	= 1.000 m2	1.0 m2
基礎コンクリート σck18N	V= 0.63×0.05×10.0	= 0.315 m3	0.3 m3
自由勾配側溝（蓋共） VS400×800	L=	= 10.000 m	10.0 m

VS500×900　　数 量 計 算 書　　(10m当り)

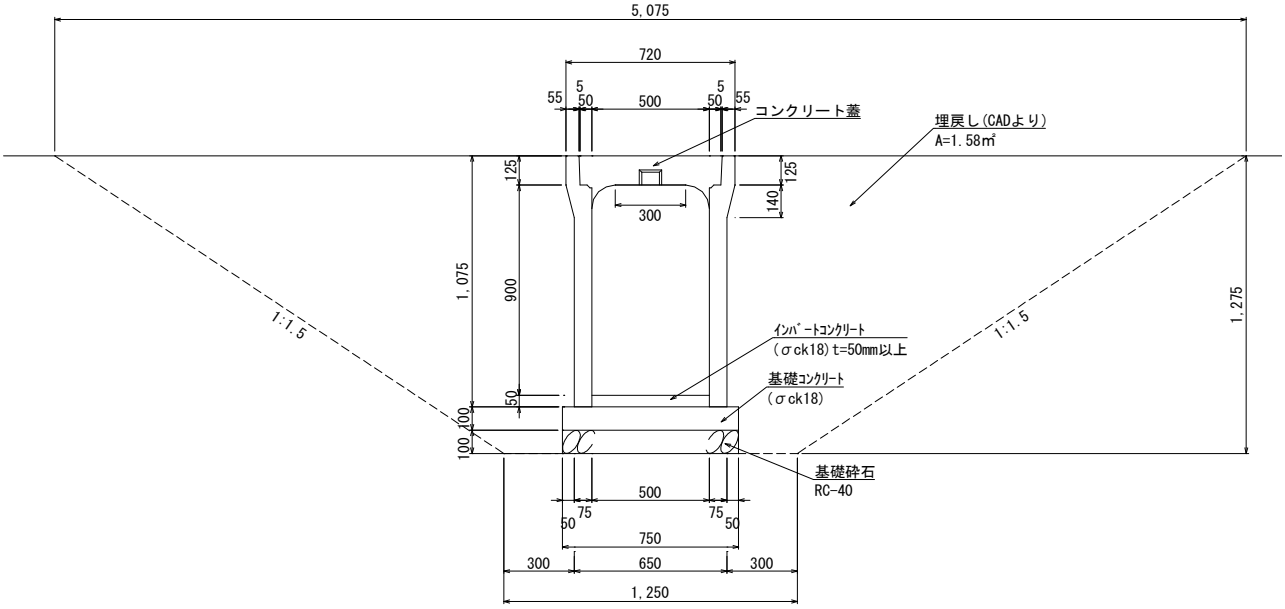

種　別	算 式 及 び 略 図		数　量
床掘	V= (5.075+1.25)×1/2×1.275×10.0	= 40.322 m3	40.3 m3
埋戻　(C) 1m≦W_1<4m, W_2<1m	V= 1.58×2×10.0	= 31.600 m3	31.6 m3
残土	V= 40.32-31.60/0.95	= 7.059 m3	7.1 m3
基面整正	A= 0.75×10.0	= 7.500 m2	7.5 m2
基礎砕石RC-40 t=100mm	V= 0.75×0.10×10.0 A= 0.75×10.0	= 0.750 m3 = 7.500 m2	0.8 m3 7.5 m2
型枠	A= 0.10×2×10.0	= 2.000 m2	2.0 m2
基礎コンクリート σck18N	V= 0.75×0.10×10.0	= 0.750 m3	0.8 m3
自由勾配側溝（蓋共） VS500×900	L=	= 10.000 m	10.0 m

VS500×900（横断用）　　数 量 計 算 書　　（10m当り）

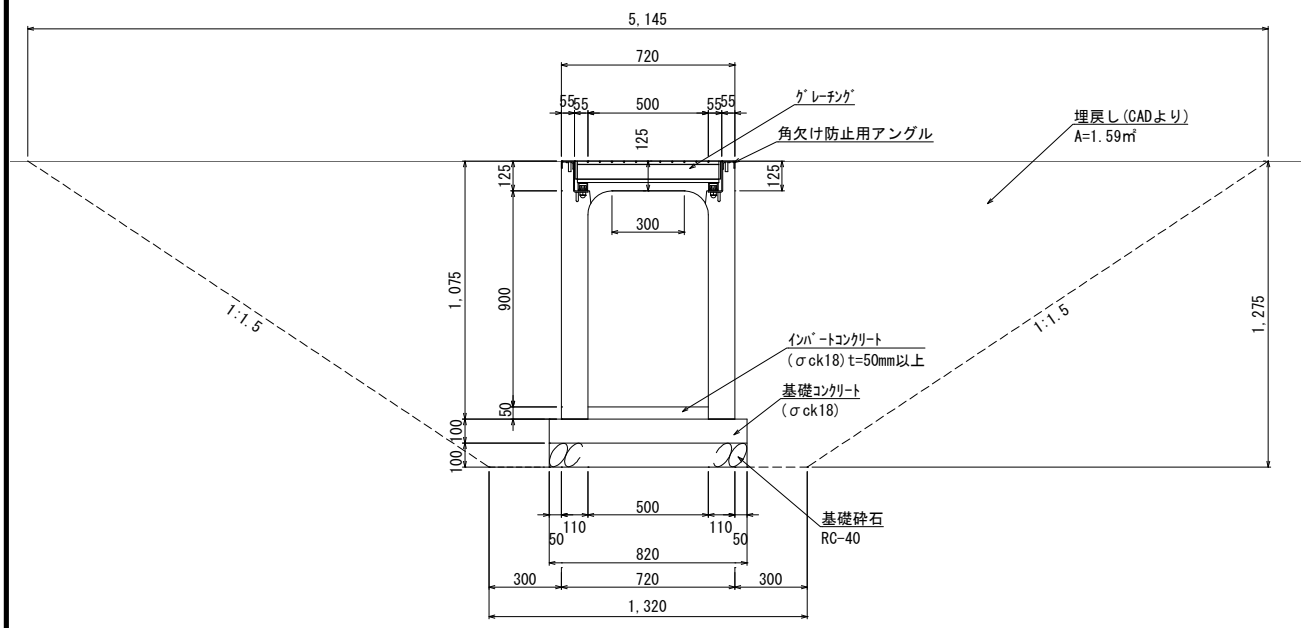

種　別	算 式 及 び 略 図		数　量
床掘	V= (5.145+1.32)×1/2×1.275×10.0	= 41.214 m3	41.2 m3
埋戻　(C) 1m≦W_1<4m, W_2<1m	V= 1.59×2×10.0	= 31.800 m3	31.8 m3
残土	V= 41.21-31.80/0.95	= 7.740 m3	7.7 m3
基面整正	A= 0.82×10.0	= 8.200 m2	8.2 m2
基礎砕石RC-40 t=100mm	V= 0.82×0.10×10.0 A= 0.82×10.0	= 0.820 m3 = 8.200 m2	0.8 m3 8.2 m2
型枠	A= 0.10×2×10.0	= 2.000 m2	2.0 m2
基礎コンクリート σck18N	V= 0.82×0.10×10.0	= 0.820 m3	0.8 m3
自由勾配側溝（蓋共） VS500×900（横断用）	L=	= 10.000 m	10.0 m

VS600×900　　数 量 計 算 書　　(10m当り)

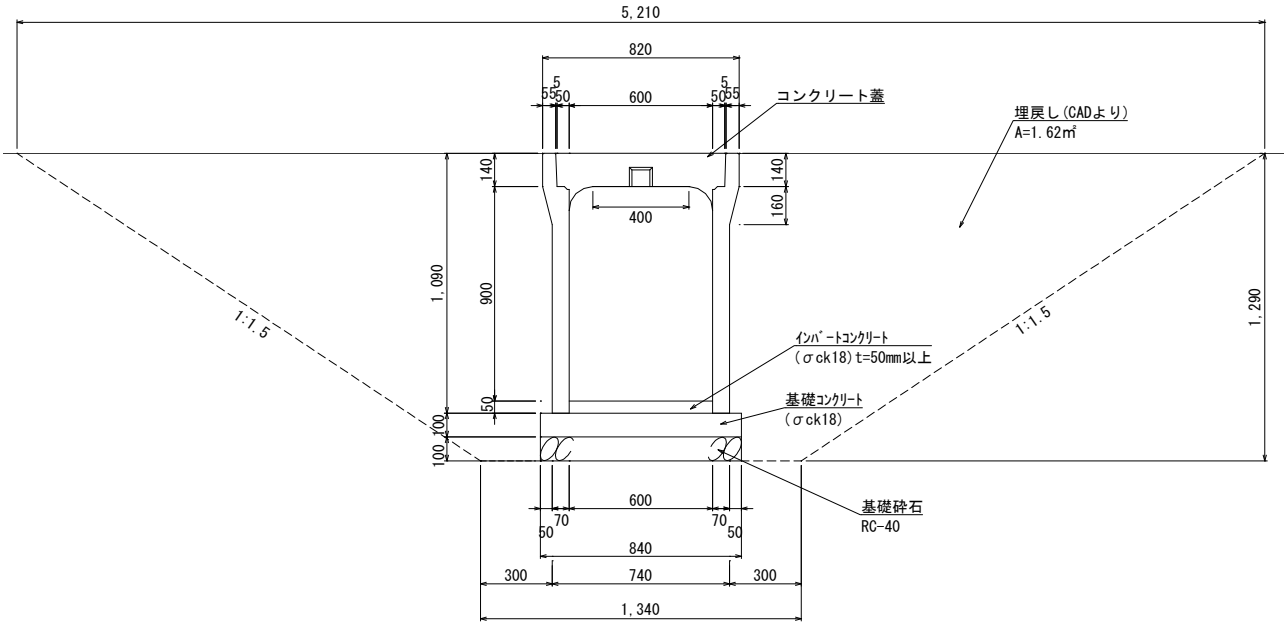

種　別	算 式 及 び 略 図		数　量
床掘	V= (5.21+1.34)×1/2×1.29×10.0	= 42.248 m3	42.2 m3
埋戻　(C) 1m≦W_1<4m, W_2<1m	V= 1.62×2×10.0	= 32.400 m3	32.4 m3
残土	V= 42.25-32.40/0.95	= 8.143 m3	8.1 m3
基面整正	A= 0.84×10.0	= 8.400 m2	8.4 m2
基礎砕石RC-40 t=100mm	V= 0.84×0.10×10.0 A= 0.84×10.0	= 0.840 m3 = 8.400 m2	0.8 m3 8.4 m2
型枠	A= 0.10×2×10.0	= 2.000 m2	2.0 m2
基礎コンクリート σck18N	V= 0.84×0.10×10.0	= 0.840 m3	0.8 m3
自由勾配側溝（蓋共） VS600×900	L=	= 10.000 m	10.0 m

VS600×1000　　数 量 計 算 書　　(10m当り)

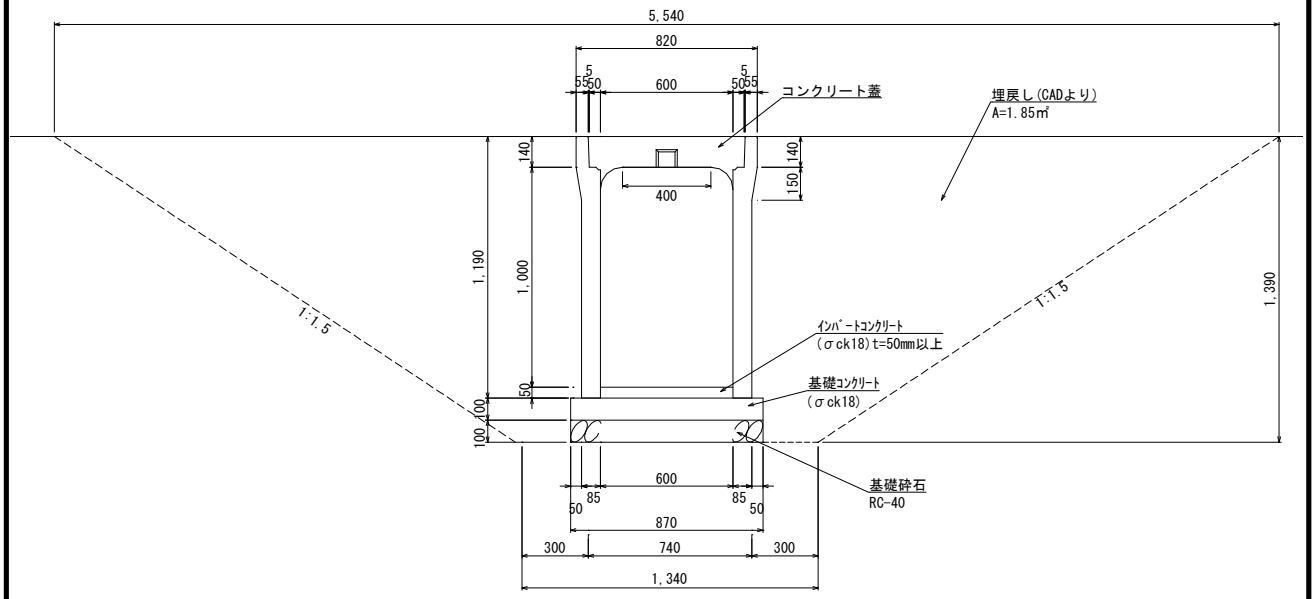

種　別	算 式 及 び 略 図		数　量
床掘	V= (5.54+1.34)×1/2×1.39×10.0	= 47.816 m3	47.8 m3
埋戻　(C) 1m≦W_1<4m, W_2<1m	V= 1.85×2×10.0	= 37.000 m3	37.0 m3
残土	V= 47.82-37.00/0.95	= 8.869 m3	8.9 m3
基面整正	A= 0.87×10.0	= 8.700 m2	8.7 m2
基礎砕石RC-40 t=100mm	V= 0.87×0.10×10.0 A= 0.87×10.0	= 0.870 m3 = 8.700 m2	0.9 m3 8.7 m2
型枠	A= 0.10×2×10.0	= 2.000 m2	2.0 m2
基礎コンクリート σck18N	V= 0.87×0.10×10.0	= 0.870 m3	0.9 m3
自由勾配側溝（蓋共） VS600×1000	L=	= 10.000 m	10.0 m

1号集水桝500×500×600　　数 量 計 算 書　　(1箇所当り)

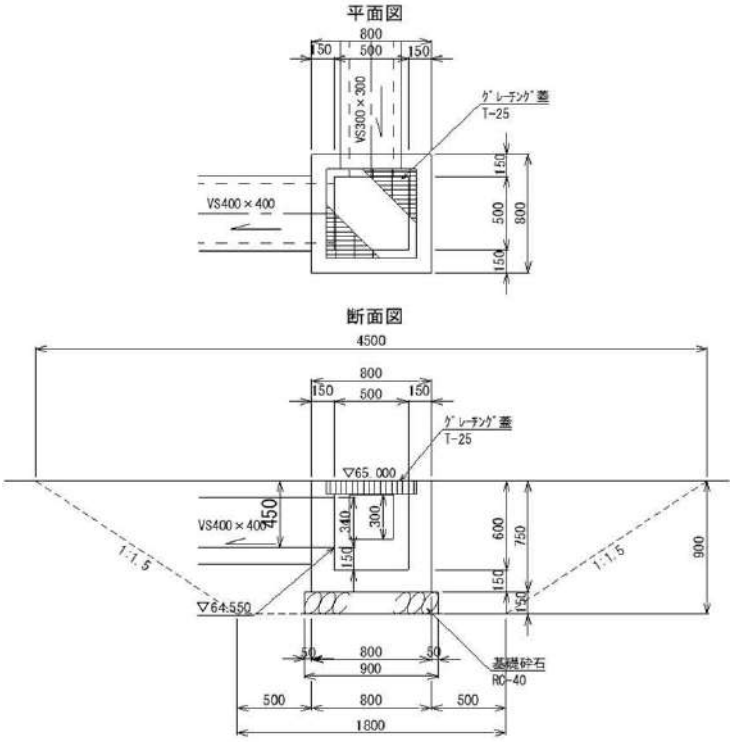

種　別	算 式 及 び 略 図		数　量
床掘	V= (4.50×4.50+1.80×1.80)×1/2×0.90	= 10.571 m3	10.6 m3
埋戻　(C) 1m≦W_1<4m, W_2<1m	V= 10.57-(0.80×0.80×0.75+0.90×0.90×0.15)	= 9.970 m3	10.0 m3
残土	V= 10.57-9.97/0.95	= 0.076 m3	0.1 m3
基面整正	A= 0.90×0.90	= 0.810 m2	0.8 m2
基礎砕石RC-40 t=150mm	V= 0.90×0.90×0.15 0.90×0.90	= 0.122 m3 = 0.810 m2	0.1 m3 0.8 m2
型枠	A= (0.60×0.50+0.75×0.80)×4	= 3.600 m2	3.6 m2
コンクリート σck18N	V= (0.80×0.80×0.75-0.50×0.50×0.60)	= 0.330 m3	0.3 m3
グレーチング蓋 T-2 溝穴500×500用	N=	= 10.000 枚	10.0 枚
足掛金物 300×Φ19	N=	= 0.000 個	0.0 個

2号集水桝500×500×600　　数 量 計 算 書　　(1箇所当り)

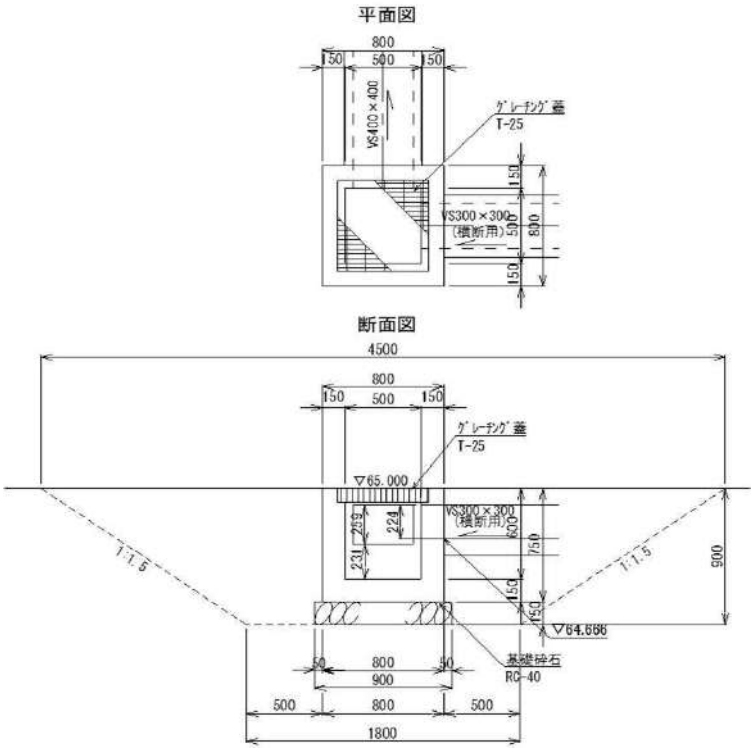

種　別	算 式 及 び 略 図			数　量
床掘	V= (4.50×4.50+1.80×1.80)×1/2×0.90	=	10.571 m3	10.6 m3
埋戻　(C) 1m≦W_1<4m, W_2<1m	V= 10.57-(0.80×0.80×0.75+0.90×0.90×0.15)	=	9.970 m3	10.0 m3
残土	V= 10.57-9.97/0.95	=	0.076 m3	0.1 m3
基面整正	A= 0.90×0.90	=	0.810 m2	0.8 m2
基礎砕石RC-40 t=150mm	V= 0.90×0.90×0.15 0.90×0.90	= =	0.122 m3 0.810 m2	0.1 m3 0.8 m2
型枠	A= (0.60×0.50+0.75×0.80)×4	=	3.600 m2	3.6 m2
コンクリート σck18N	V= (0.80×0.80×0.75-0.50×0.50×0.60)	=	0.330 m3	0.3 m3
グレーチング蓋 T-2 溝穴500×500用	N=	=	10.000 枚	10.0 枚
足掛金物 300×Φ19	N=	=	0.000 個	0.0 個

3号集水桝600×600×1200　　数 量 計 算 書　　(1箇所当り)

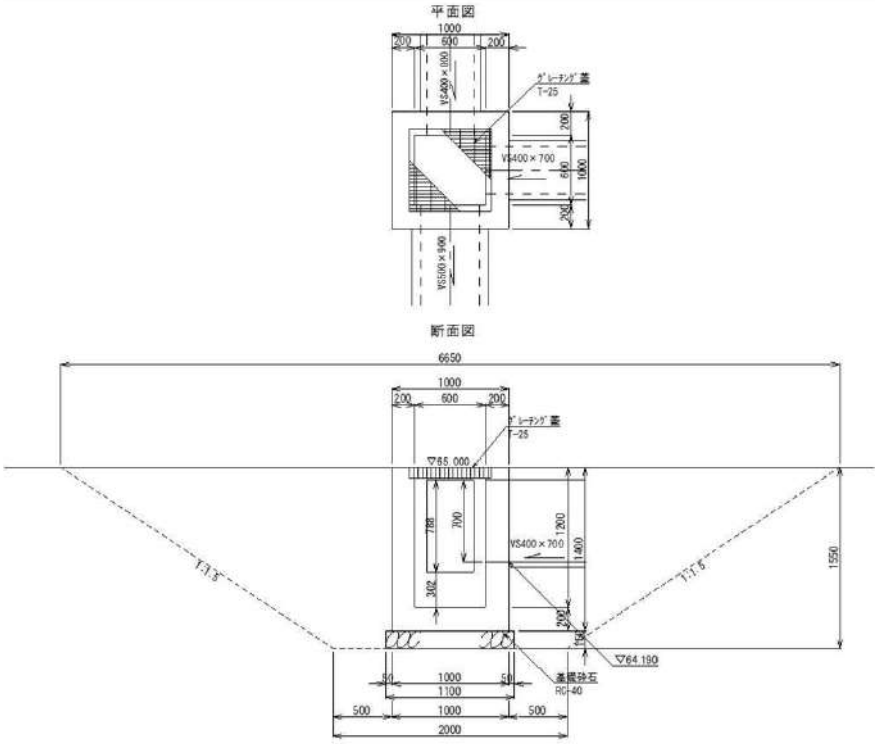

種　別	算 式 及 び 略 図			数　量
床掘	V= (6.65×6.65+2.00×2.00)×1/2×1.55	=	37.372 m3	37.4 m3
埋戻　(C) 1m≦W_1<4m, W_2<1m	V= 37.37-(1.00×1.00×1.40+1.10×1.10×0.15)	=	35.791 m3	35.8 m3
残土	V= 37.37-35.79/0.95	=	-0.303 m3	-0.3 m3
基面整正	A= 1.10×1.10	=	1.210 m2	1.2 m2
基礎砕石RC-40 t=150mm	V= 1.10×1.10×0.15 1.10×1.10	= =	0.182 m3 1.210 m2	0.2 m3 1.2 m2
型枠	A= (1.20×0.60+1.40×1.00)×4	=	8.480 m2	8.5 m2
コンクリート σck18N	V= (1.00×1.00×1.40-0.60×0.60×1.20)	=	0.968 m3	1.0 m3
グレーチング蓋 T-25 溝穴600×600用	N=	=	10.000 枚	10.0 枚
足掛金物 300×Φ19	N=	=	2.000 個	2.0 個

4号集水桝600×600×1200　　数 量 計 算 書　　(1箇所当り)

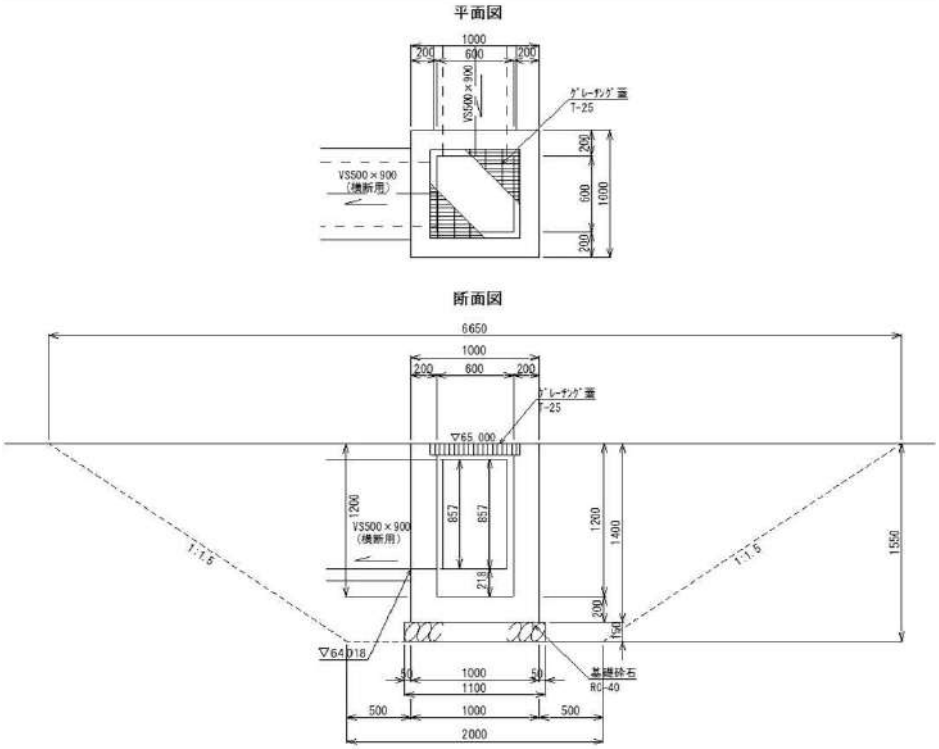

種　別	算 式 及 び 略 図			数　量
床掘	V= (6.65×6.65+2.00×2.00)×1/2×1.55	=	37.372 m3	37.4 m3
埋戻　(C) 1m≦W_1<4m, W_2<1m	V= 37.37-(1.00×1.00×1.40+1.10×1.10×0.15)	=	35.791 m3	35.8 m3
残土	V= 37.37-35.79/0.95	=	-0.303 m3	-0.3 m3
基面整正	A= 1.10×1.10	=	1.210 m2	1.2 m2
基礎砕石RC-40 t=150mm	V= 1.10×1.10×0.15 1.10×1.10	= =	0.182 m3 1.210 m2	0.2 m3 1.2 m2
型枠	A= (1.20×0.60+1.40×1.00)×4	=	8.480 m2	8.5 m2
コンクリート σck18N	V= (1.00×1.00×1.40-0.60×0.60×1.20)	=	0.968 m3	1.0 m3
グレーチング蓋 T-2 溝穴600×600用	N=	=	10.000 枚	10.0 枚
足掛金物 300×Φ19	N=	=	2.000 個	2.0 個

5号集水桝700×700×1200　　数 量 計 算 書　　(1箇所当り)

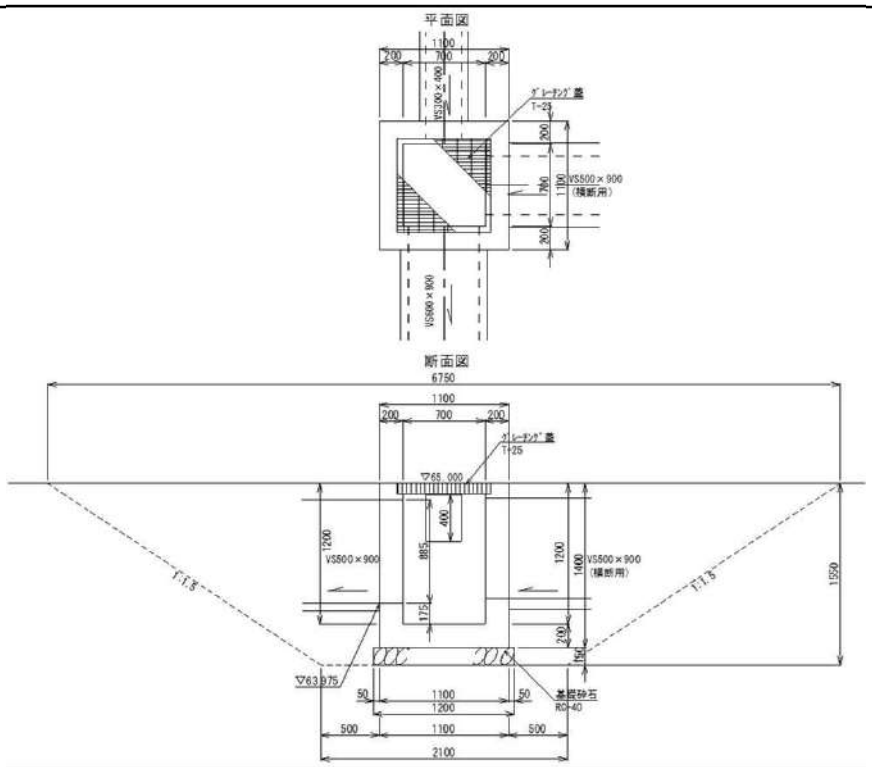

種　別	算 式 及 び 略 図		数　量
床掘	V= (6.75×6.75+2.10×2.10)×1/2×1.55	= 38.729 m3	38.7 m3
埋戻　(C) 1m≦W_1<4m, W_2<1m	V= 38.73-(1.10×1.10×1.40+1.20×1.20×0.15)	= 36.819 m3	36.8 m3
残土	V= 38.73-36.82/0.95	= -0.028 m3	0.0 m3
基面整正	A= 1.20×1.20	= 1.440 m2	1.4 m2
基礎砕石RC-40 t=150mm	V= 1.20×1.20×0.15 1.20×1.20	= 0.216 m3 = 1.440 m2	0.2 m3 1.4 m2
型枠	A= (1.20×0.70+1.40×1.10)×4	= 9.520 m2	9.5 m2
コンクリート σck18N	V= (1.10×1.10×1.40-0.70×0.70×1.20)	= 1.106 m3	1.1 m3
グレーチング蓋 T-25 溝穴700×700用	N=	= 10.000 枚	10.0 枚
足掛金物 300×Φ19	N=	= 2.000 個	2.0 個

排水構造物工（調整槽①）

【調整槽①廻り】雨水排水施設 数量集計表

種　別 (LEVEL3)	細　別 (LEVEL4)	規　格 (LEVEL5)	単位	数量	基礎ｺﾝ (m³/10m)	砕石 (m³/10m)	ｲﾝﾊﾞｰﾄ (m³/10m)	備考
排水施設工	自由勾配側溝	VS-400× 400	m	125.5	0.305	0.610	0.490	453kg
		VS-400× 500	m	72.0	0.305	0.610	0.403	506kg
		VS-400× 600	m	74.3	0.315	0.630	0.403	656kg
		VS-400× 700	m	38.5	0.315	0.630	0.400	715kg
		VS-400× 800	m	31.5	0.315	0.630	0.378	785kg
		VS-400× 800(横断用)	m	4.0	0.350	0.700	0.578	1,120kg
	ｲﾝﾊﾞｰﾄｺﾝｸﾘｰﾄ	σck＝18N	m3	(150.0)				
	塩ビ管	VUΦ500　直管	m	18.7				
		VUΦ500　曲管 22 1/2°	本	2.0				
	集水桝工	SM-700×700×1200	基	1	0.762	(m3/基)		1号桝

調整槽①廻り雨水排水施設 土工計算書

種　別	細　別	規　格	単位	数量	床堀		埋戻C 1m≦W1＜4m		基面整正		備考
(LEVEL3)	(LEVEL4)	(LEVEL5)			(㎥/10m)	(㎥)	(㎥/10m)	(㎥)	(㎡/10m)	(㎡)	
排水施設工	自由勾配側溝	VS-400× 400	m	125.5	15.4	193.3	11.4	143.1	6.1	76.6	
		VS-400× 500	m	72.0	18.8	135.4	14.4	103.7	6.1	43.9	
		VS-400× 600	m	74.3	22.6	167.9	17.6	130.7	6.3	46.8	
		VS-400× 700	m	38.5	26.6	102.3	21.0	80.8	6.3	24.2	
		VS-400× 800	m	31.5	30.9	97.4	24.8	78.2	6.3	19.9	
		VS-400× 800(横断用)	m	4.0	31.8	12.7	25.0	10.0	7.0	2.8	
	ｲﾝﾊﾞｰﾄｺﾝｸﾘｰﾄ	σck＝18N	m3	(150.0)							
					(㎥/箇所)	(㎥)	(㎥/箇所)	(㎥)	(㎡/箇所)	(㎡)	
	塩ビ管	VUΦ500	箇所	1.0	94.4	94.4	90.3	90.3			
	集水桝工	SM-700×700×1200	箇所	1.0	34.7	34.7	33.2	33.2	1.2	1.2	1号桝
		合計				838.1		670.0		215.4	

調整槽①廻り雨水排水施設数量調書

水路番号	規格別延長（m）											
	VS400×400	VS400×500	VS400×600	VS400×700	VS400×800	横断用VS400×800	VU Φ500					
1号	72.45											
2号		36.00	36.87									
3号	53.06	36.00	37.40									
4号				38.47								
5号					31.52	4.00						
6号							18.72					
合計	125.51	72.00	74.27	38.47	31.52	4.00	18.72					

インバートコンクリート(自由勾配側溝)　数量計算書

水路番号	規格	区分	幅 ① (m)	延長 ② (m)	ｲﾝﾊﾞｰﾄ厚(m) ③ 起点	④ 終点	⑤=(③+④)/2 平均	ｺﾝｸﾘｰﾄ量 ①×②×⑤ (m³)	総延長 (m)	基礎ｺﾝ (m³/10m)	砕石 (m³/10m)	ｲﾝﾊﾞｰﾄ (m³/10m)
1	400× 400		0.400	72.450	0.195	0.050	0.1225	3.550	125.509	0.310	0.610	0.490
3	400× 400		0.400	53.059	0.195	0.050	0.1225	2.600				
2	400× 500		0.400	36.000	0.150	0.051	0.1005	1.447	72.000	0.310	0.610	0.403
3	400× 500		0.400	36.000	0.150	0.052	0.1010	1.454				
2	400× 600		0.400	36.870	0.151	0.050	0.1005	1.482	74.273	0.320	0.630	0.403
3	400× 600		0.400	37.403	0.152	0.050	0.1010	1.511				
4	400× 700		0.400	38.470	0.150	0.050	0.1000	1.539	38.470	0.320	0.630	0.400
5	400× 800		0.400	31.520	0.139	0.050	0.0945	1.191	31.520	0.320	0.630	0.378
5	400× 800	横断	0.400	4.000	0.150	0.139	0.1445	0.231	4.000	0.350	0.700	0.578
合計												

集 水 桝 数 量 調 書

桝番号	荷重	内空	高さ（H´）	備　　考
1号集水桝	T-25	700×700	1200	
合計		700×700	1200	1号集水桝

VS400×400　　数 量 計 算 書　　(10m当り)

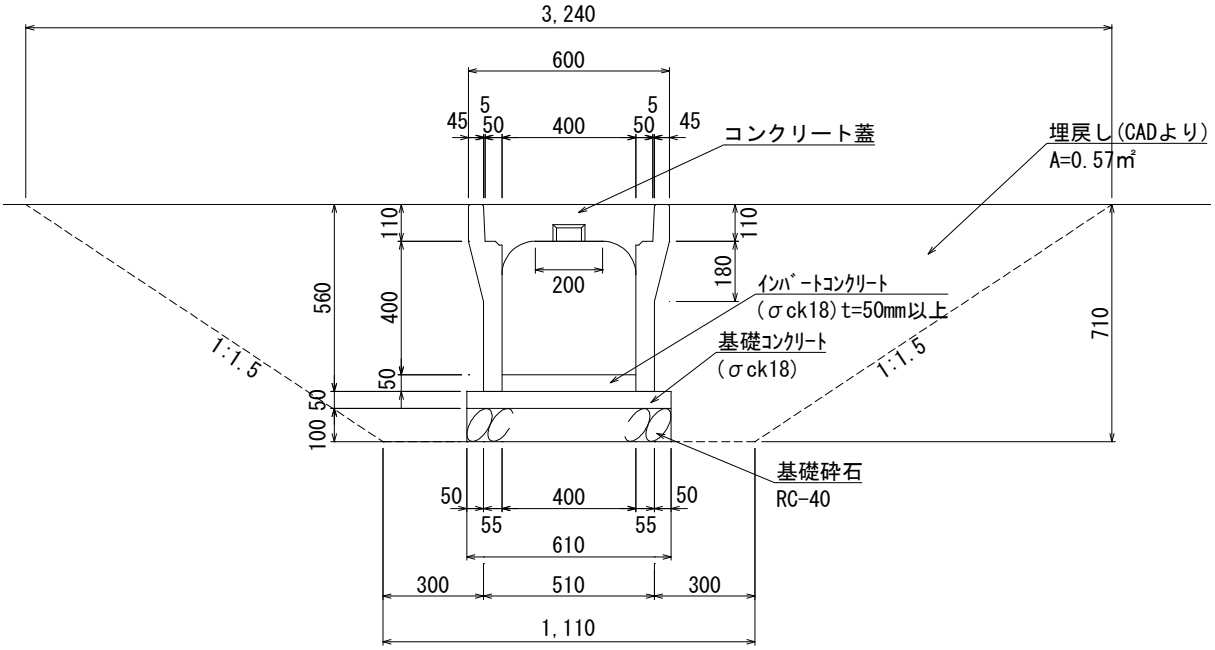

種　別	算 式 及 び 略 図			数　量
床掘	V= (3.24+1.110)×1/2×0.71×10.0	=	15.44 m3	15.4 m3
埋戻　(C) 1m≦W_1<4m, W_2<1m	V= 0.57×2×10.0	=	11.40 m3	11.4 m3
残土	V= 15.44-11.40/0.95	=	3.44 m3	3.4 m3
基面整正	A= 0.61×10.0	=	6.10 m2	6.1 m2
基礎砕石RC-40 t=100mm	V= 0.61×0.10×10.0 0.61×10.0	= =	0.61 m3 6.10 m2	0.6 m3 6.1 m2
型枠	A= 0.05×2×10.0	=	1.00 m2	1.0 m2
基礎コンクリート σck18N	V= 0.61×0.05×10.0	=	0.31 m3	0.3 m3
自由勾配側溝（蓋共） VS400×400	L=	=	10.00 m	10.0 m

VS400×500　　数 量 計 算 書　　(10m当り)

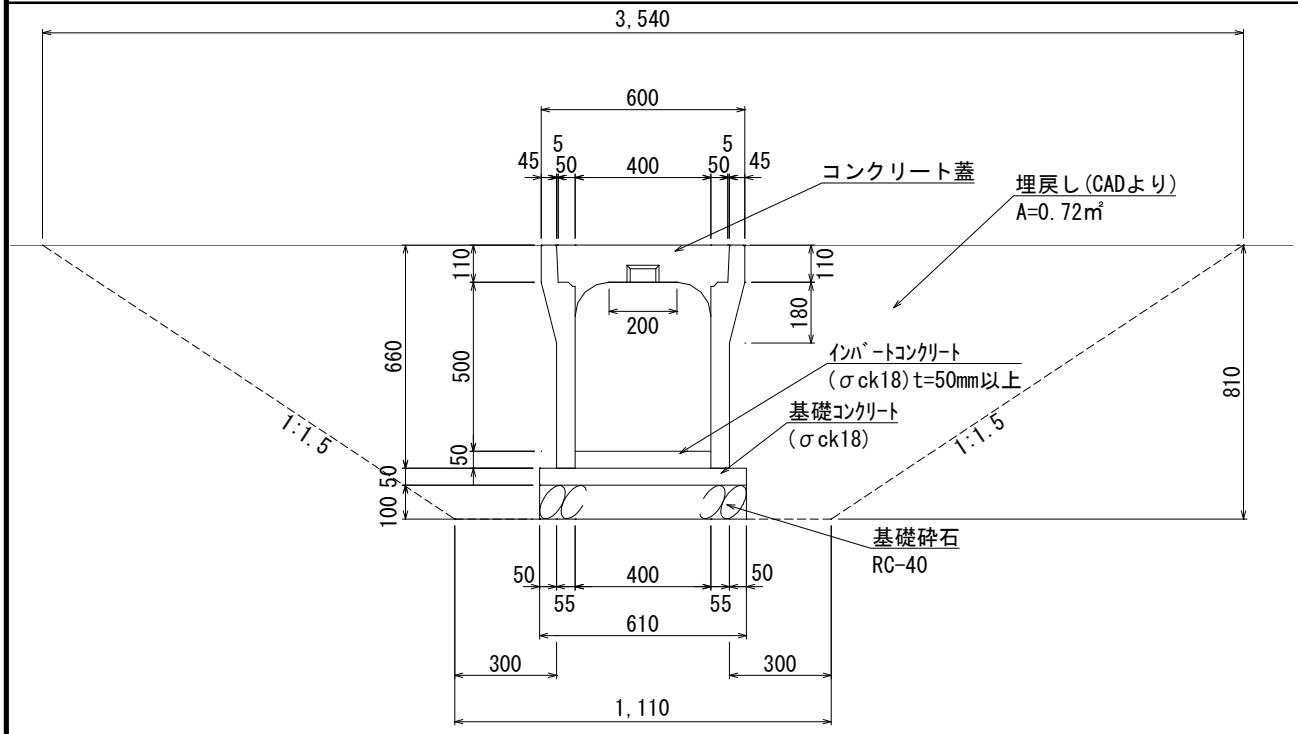

種　別	算 式 及 び 略 図			数　量
床掘	V= (3.54+1.11)×1/2×0.81×10.0	=	18.83 m3	18.8 m3
埋戻　(C) 1m≦W_1<4m, W_2<1m	V= 0.72×2×10.0	=	14.40 m3	14.4 m3
残土	V= 18.83-14.40/0.95	=	3.67 m3	3.7 m3
基面整正	A= 0.61×10.0	=	6.10 m2	6.1 m2
基礎砕石RC-40 t=100mm	V= 0.61×0.10×10.0 0.61×10.0	= =	0.61 m3 6.10 m2	0.6 m3 6.1 m2
型枠	A= 0.05×2×10.0	=	1.00 m2	1.0 m2
基礎コンクリート σck18N	V= 0.61×0.05×10.0	=	0.31 m3	0.3 m3
自由勾配側溝（蓋共） VS400×500	L=	=	10.00 m	10.0 m

VS400×600　　数 量 計 算 書　　(10m当り)

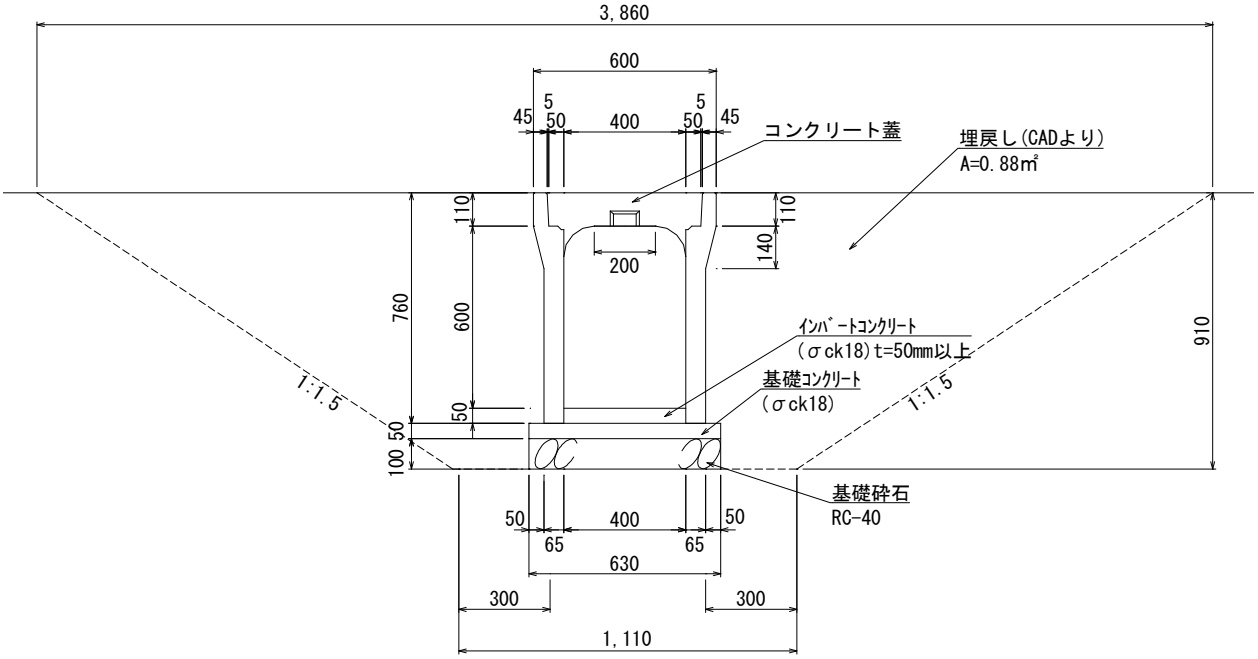

種　別	算 式 及 び 略 図			数　量
床掘	V= (3.86+1.11)×1/2×0.91×10.0	=	22.61 m3	22.6 m3
埋戻　(C) 1m≦W_1<4m, W_2<1m	V= 0.88×2×10.0	=	17.60 m3	17.6 m3
残土	V= 22.61-17.60/0.95	=	4.08 m3	4.1 m3
基面整正	A= 0.63×10.0	=	6.30 m2	6.3 m2
基礎砕石RC-40 t=100mm	V= 0.63×0.10×10.0 0.63×10.0	= =	0.63 m3 6.30 m2	0.6 m3 6.3 m2
型枠	A= 0.05×2×10.0	=	1.00 m2	1.0 m2
基礎コンクリート σck18N	V= 0.63×0.05×10.0	=	0.32 m3	0.3 m3
自由勾配側溝（蓋共） VS400×600	L=	=	10.00 m	10.0 m

VS400×700　　数 量 計 算 書　　(10m当り)

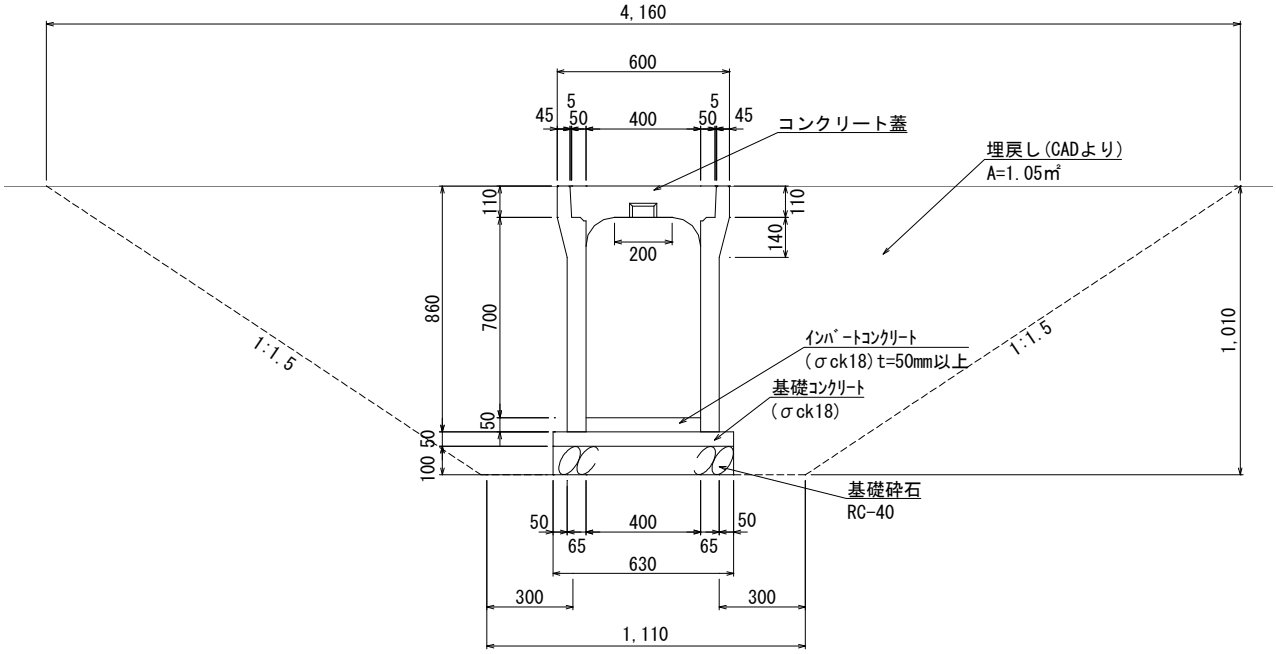

種　別	算 式 及 び 略 図			数　量
床掘	V= (4.16+1.11)×1/2×1.01×10.0	=	26.61 m3	26.6 m3
埋戻　(C) 1m≦W_1<4m, W_2<1m	V= 1.05×2×10.0	=	21.00 m3	21.0 m3
残土	V= 26.61-21.00/0.95	=	4.50 m3	4.5 m3
基面整正	A= 0.63×10.0	=	6.30 m2	6.3 m2
基礎砕石RC-40 t=100mm	V= 0.63×0.10×10.0 0.63×10.0	= =	0.63 m3 6.30 m2	0.6 m3 6.3 m2
型枠	A= 0.05×2×10.0	=	1.00 m2	1.0 m2
基礎コンクリート σck18N	V= 0.63×0.05×10.0	=	0.32 m3	0.3 m3
自由勾配側溝（蓋共） VS400×700	L=	=	10.00 m	10.0 m

VS400×800　　数 量 計 算 書　　(10m当り)

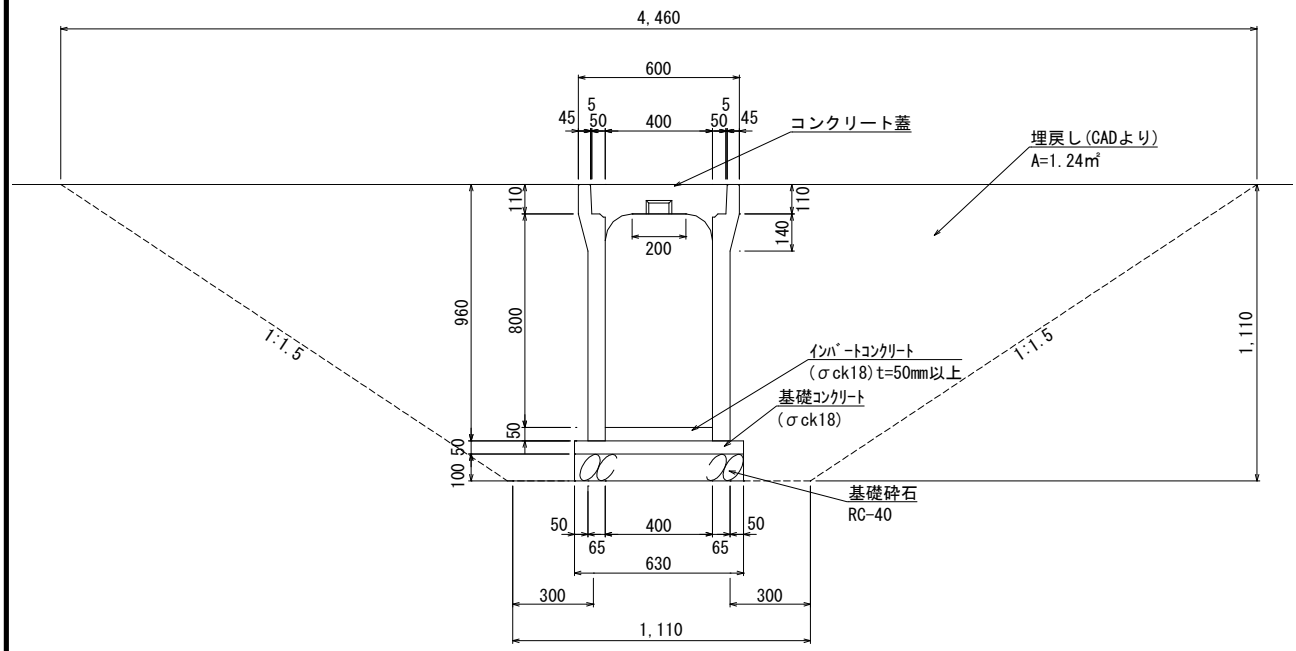

種　別	算 式 及 び 略 図			数　量
床掘	V= (4.46+1.11)×1/2×1.11×10.0	=	30.91 m3	30.9 m3
埋戻　(C) 1m≦W_1<4m, W_2<1m	V= 1.24×2×10.0	=	24.80 m3	24.8 m3
残土	V= 30.91-24.80/0.95	=	4.80 m3	4.8 m3
基面整正	A= 0.63×10.0	=	6.30 m2	6.3 m2
基礎砕石RC-40 t=100mm	V= 0.63×0.10×10.0 0.63×10.0	= =	0.63 m3 6.30 m2	0.6 m3 6.3 m2
型枠	A= 0.05×2×10.0	=	1.00 m2	1.0 m2
基礎コンクリート σck18N	V= 0.63×0.05×10.0	=	0.32 m3	0.3 m3
自由勾配側溝（蓋共） VS400×800	L=	=	10.00 m	10.0 m

VS400×800（横断用）　　数 量 計 算 書　　（10m当り）

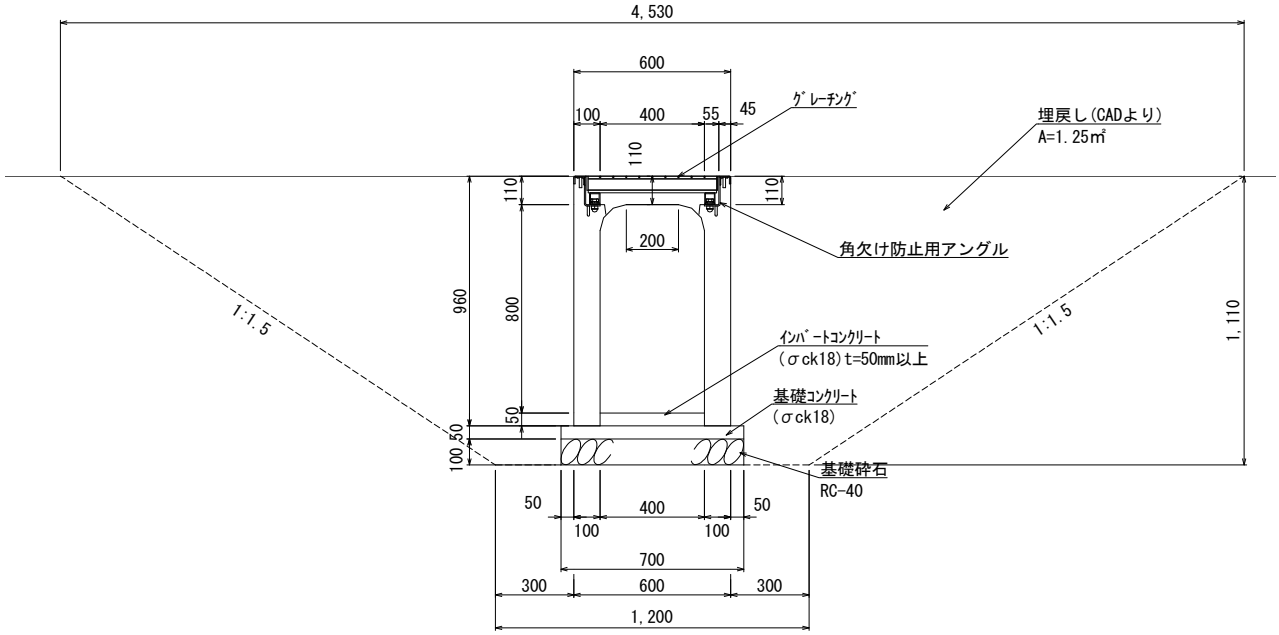

種　別	算 式 及 び 略 図			数　量
床掘	V= (4.53+1.20)×1/2×1.11×10.0	=	31.80 m3	31.8 m3
埋戻　(C) 1m≦W_1<4m, W_2<1m	V= 1.25×2×10.0	=	25.00 m3	25.0 m3
残土	V= 31.80-25.00/0.95	=	5.48 m3	5.5 m3
基面整正	A= 0.70×10.0	=	7.00 m2	7.0 m2
基礎砕石RC-40 t=100mm	V= 0.70×0.10×10.0 0.70×10.0	= =	0.70 m3 7.00 m2	0.7 m3 7.0 m2
型枠	A= 0.05×2×10.0	=	1.00 m2	1.0 m2
基礎コンクリート σck18N	V= 0.70×0.05×10.0	=	0.35 m3	0.4 m3
自由勾配側溝（蓋共） VS400×800（横断用）	L=	=	10.00 m	10.0 m

集水桝 1　　700×700×1200　　数 量 計 算 書　　(1ヶ所当り)

平面図

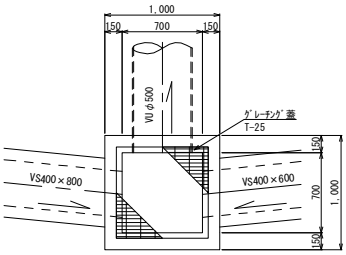

断面図

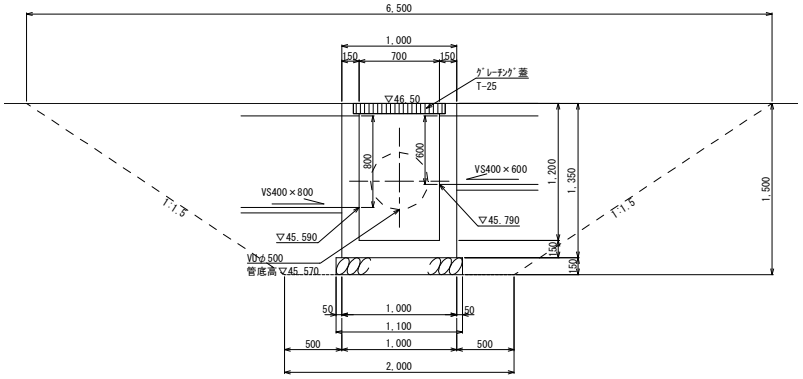

種　別	算 式 及 び 略 図		数　量
床掘	V= (6.50×6.50+2.00×2.00)×1/2×1.50	= 34.688 m3	34.7 m3
埋戻　(C) 1m≦W_1<4m, W_2<1m	V= 34.69-(1.00×1.00×1.35+1.10×1.10×0.15)	= 33.157 m3	33.2 m3
残土	V= 34.69-33.16/0.95	= -0.214 m3	-0.2 m3
基面整正	A= 1.10×1.10	= 1.210 m2	1.2 m2
基礎砕石RC-40 t=150mm	V= 1.10×1.10×0.15 A= 1.10×1.10	= 0.182 m3 = 1.210 m2	0.2 m3 1.2 m2
型枠	A= (1.20×0.70+1.35×1.00)×4	= 8.760 m2	8.8 m2
コンクリート σck18N	V= (1.00×1.00×1.35-0.70×0.70×1.20)	= 0.762 m3	0.8 m3
グレーチング蓋 T-25	N= 溝穴700×700用	= 1.000 枚	1.0 枚
足掛金物	N= 300×Φ19	= 0.000 個	0.0 個

塩化ビニル管(Vuφ500)　　数 量 計 算 書　　(1ヶ所当り)

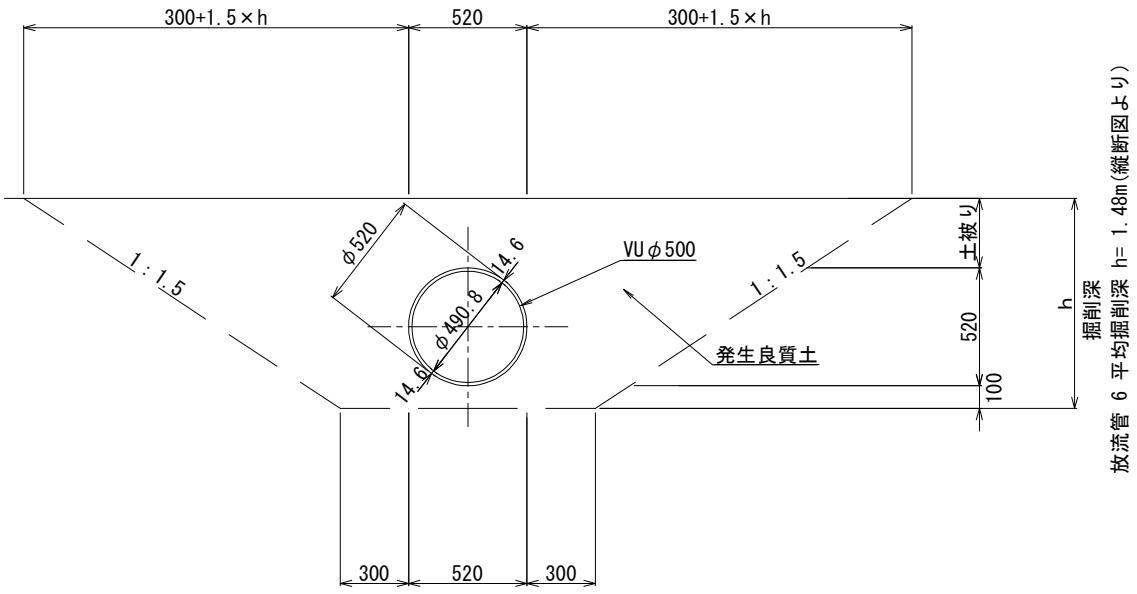

水平延長L1＝19.092m　管実延長L2＝19.562m　平均掘削深h=1.48m

種　別	算 式 及 び 略 図			数　量
床掘	V= ((0.30+1.5×1.48)×2+0.52+1.12)×1/2×1.48×19.09	=	94.37 m3	94.4 m3
埋戻　(C) 1m≦W_1<4m, W_2<1m	V= (((0.30+1.5×1.48)×2+0.52+1.12)×1/2×1.48-0.52²×π/4)×19.09	=	90.31 m3	90.3 m3
残土	V= 94.37-90.31/0.95	=	-0.70 m3	-0.7 m3
塩化ビニル管(Vuφ500)				
直管	L=19.56-0.42×2	=	18.72 m	18.7 m
曲管	22　1/2°	=	2.00 本	2.0 本

浸出水調整槽①

数量集計表

種 別 (LEVEL.3)	細 別 (LEVEL.4)	規 格 (LEVEL.5)	単位	数 量	備 考
浸出水調整槽①築造工					
土　工	土砂掘削	砂、砂質土	m3	83,523.7	
	土砂積込	砂、砂質土	m3	83,523.7	立坑外搬出
	土砂運搬	クラムシェル	m3	64,315.5	仮置場へ
	埋 戻 し	種別A種、土砂	m3	17,287.4	
	残土処理	砂、砂質土	m3	64,315.5	(不足土)
	基面整正		m2	4,416.9	
調整槽築造工	基 礎 材	RC-40、t=20cm	m2	4,416.9	
	均しｺﾝｸﾘｰﾄ	18-8-40、t=10cm	m2	4,416.9	
	躯体ｺﾝｸﾘｰﾄ	24-8-25、鉄筋ｺﾝｸﾘｰﾄ	m3	15,890.6	100m3/日以上
	均しコン型枠	均し基礎型枠、一般	m2	30.6	
	躯体コン型枠	鉄筋構造物、一般	m2	14,147.3	H≧4m h＜20m
	枠組足場工		掛m2	13,416.6	
	支保工		空m3	32,218.0	
	鉄　　筋	SD345、D13	kg	13,607	クレーン有
		SD345、D16～25	kg	628,039	クレーン有
		SD345、D29～32	kg	1,340,189	クレーン有
	ガス圧接	D32＋D32	箇所	10,220	
	FRP蓋(軽荷重用)	ﾏﾝﾎｰﾙ蓋(φ600)	組	7.0	密閉式､受枠共
		角蓋(550×1000)	組	1.0	密閉式､受枠共
		角蓋(800×1100)	組	2.0	密閉式､受枠共
		角蓋(1000×1200)	組	1.0	密閉式､受枠共
		角蓋(1100×1600)	組	2.0	密閉式､受枠共
		角蓋(3000×5000)	組	1.0	密閉式､受枠共
	ステップ	W400、φ22	本	52.0	合成樹脂被覆
	FRP 梯子	W400、L=3.20m	箇所	4.0	
		W400、L=5.30m	箇所	4.0	
	FRP 踊場	B1650×W1000	箇所	4.0	
	FRP ﾘｱｻｰｸﾙ	L=1.20m、W400梯子用	箇所	4.0	
		L=2.00m、W400梯子用	箇所	4.0	
	転落防止柵	H=1.1m、ｱﾝｶｰｱﾝｸﾞﾙ型	m	12.8	下水道事業団用
	内面塗装	塗布型ライニングD種	m2	13,304.9	
		(底版部)	m2	3,895.9	
		(側壁・隔壁・支柱部)	m2	5,563.9	
		(頂版部)	m2	3,845.1	

数量集計表

種 別 (LEVEL.3)	細 別 (LEVEL.4)	規 格 (LEVEL.5)	単位	数 量	備 考
軽量盛土工					
軽量盛土工	軽量盛土(EPS)	D-16	m3	11,536.6	
		D-20	m3	797.8	
		EDB-16	m3	1,869.6	排水機能付
		EDB-20	m3	149.8	〃
			計	14,353.8	
	緊張金具		個	33,014.0	
	敷砂	t=20mm	m2	(4,038.8)	
	排水材	長繊維不織布ODSt=5mm	m2	(4,038.8)	
ｺﾝｸﾘｰﾄ床版工	床版ｺﾝｸﾘｰﾄ	σck=18N/mm2 t=100mm	m3	403.9	
	型枠	鉄筋構造物	m2	(31.2)	
	溶接金網	φ6-150×150	m2	(4,079.4)	
	目地材	t=10mm	m2	(79.9)	
防草シート工	防草シート		m2	(6,222.5)	一般部
	シート材料	ODG300 t=1.0mm 緑色	m2	(7,155.9)	〃
	固定ピン	U型アンカーピン φ4mm×L252×W40	本	(27,379.0)	〃
	粘着テープ	ODG-T W75mm 20m巻 緑色	巻	(248.9)	〃
		ｽﾘｯﾄ品 □100 緑色	枚	(27,379.0)	〃
	シート材料	ODG300 t=1.0mm 緑色	m2	(30.3)	端部(ピット固定)
	固定ピン	U型アンカーピン φ4mm×L252×W40	本	(151.4)	〃
	粘着テープ	ODG-T W75mm 20m巻 緑色	m	(90.8)	〃
		ｽﾘｯﾄ品 □100 緑色	枚	(151.4)	〃
	接着剤	エポキシ樹脂系	kg	(1.5)	〃
	接着剤	エポキシ樹脂系	kg	(6.9)	端部(側溝固定)
	シート敷設		m2	6,222.5	
	シート材料	ODG300 t=1.0mm 緑色	m2	7,186.2	上記集計
	固定ピン	U型アンカーピン φ4mm×L252×W40	本	(27,530.4)	〃
	粘着テープ	ODG-T W75mm 20m巻 緑色	m	5,068.8	〃
		ｽﾘｯﾄ品 □100 緑色	枚	27,530.4	〃
	接着剤	エポキシ樹脂系	kg	8.4	〃

数量集計表

種 別 (LEVEL.3)	細 別 (LEVEL.4)	規 格 (LEVEL.5)	単位	数 量	備 考
仮設土留工					
仮設土留工	鋼矢板	Ⅳw型　新材			
	(1枚当たり)	延長	m	20.0	
		重量	t	(2.12)	
		圧入延長	m	19.0	砂岩、最大N値＞50
	鋼矢板	枚数	枚	484.0	
	(全体)	重量	t	(1,026.1)	
		継手加工	枚	9.0	
			m	(180.0)	
		切断延長	m	290.4	
		スクラップ	t	66,695.2	
	据付・解体	油圧圧入引抜機	回	2.0	N＞50
	腹起し	H-300×300（中古品）	t	285.1	
	台座		箇所	378	
	支圧板		箇所	378	
	ブラケット		箇所	1,512	
	アンカー	φ12.7×9	箇所	78	
			m	3,010.0	
		φ12.7×6	箇所	78.0	
			m	1,735.0	
		φ12.7×5	箇所	220	
			m	5,318.0	
		φ12.7×3	箇所	2	
			m	48.0	
	削孔	砂質土	m	7,372.0	
		風化砂岩	m	2,550.0	
	グラウト	外径φ135mm	m3	454.2	

数量集計表

種 別 (LEVEL.3)	細 別 (LEVEL.4)	規 格 (LEVEL.5)	単位	数 量	備 考
	アンカー鋼材(内訳)	38.5m(φ12.7×9)	本	26	L=38.5 m
		31.5m(φ12.7×5)	本	26	L=31.5 m
		26.0m(φ12.7×5)	本	26	L=26.0 m
		22.0m(φ12.7×6)	本	26	L=22.0 m
		15.5m(φ12.7×5)	本	26	L=15.5 m
		38.5m(φ12.7×9)	本	23	L=38.5 m
		49.0m(φ12.7×9)	本	2	L=49.0 m
		31.5m(φ12.7×9)	本	2	L=31.5 m
		31.5m(φ12.7×6)	本	2	L=31.5 m
		31.5m(φ12.7×5)	本	21	L=31.5 m
		26.0m(φ12.7×5)	本	21	L=26.0 m
		24.0m(φ12.7×3)	本	2	L=24.0 m
		22.0m(φ12.7×6)	本	25	L=22.0 m
		15.5m(φ12.7×5)	本	25	L=15.5 m
		38.5m(φ12.7×9)	本	25	L=38.5 m
		31.5m(φ12.7×5)	本	25	L=31.5 m
		26.0m(φ12.7×5)	本	25	L=26.0 m
		22.0m(φ12.7×6)	本	25	L=22.0 m
		15.5m(φ12.7×5)	本	25	L=15.5 m
			計	378	ΣL=10,111.0 m
仮設土留工					
地山補強土工	法面整形工	砂質土	m2	562.6	
	背面排水材工	W=150、t=50	m	424.6	
	ﾊﾟﾈﾙ材料	Sﾀｲﾌﾟ 1穴 1200*1800	枚	(90)	標準
		Dﾀｲﾌﾟ 2穴 1200*1800	枚	(170)	２穴
			枚	260	合計
	ﾊﾟﾈﾙ設置工	基本段,直線	枚	20	
		2段目以降 逆巻,直線	枚	240	
	S、Dﾊﾟﾈﾙ切断枚数	S,D,H,CS,CD	枚	26	
	S、Dﾊﾟﾈﾙ切断長		m	(31.2)	
	削孔工	二重管90mm砂質土	m	4,568.0	
	裏込め注入工		m3	50.9	
	補強材	D32 L=12.0m	本	(304)	角座金、ﾅｯﾄ ﾜｯｼｬｰ、ｽﾍﾟｰｻ 加工費含む
		D32 L=11.5m	本	(20)	
		D32 L=10.5m	本	(20)	
		D32 L= 9.5m	本	(20)	
		D32 L= 8.0m	本	(20)	
		D32 L= 6.5m	本	(20)	
		計	枚	404	

数量集計表

種 別 (LEVEL.3)	細 別 (LEVEL.4)	規 格 (LEVEL.5)	単位	数 量	備 考
	止水ﾊﾟｯｷﾝ		枚	(404)	
	ﾃｰﾊﾟｰ座金(M30)	10°	個	(404)	
	補強材挿入工		本	404	
	ｸﾞﾗｳﾄ注入打設工		m3	93.0	
	定着・頭部処理工		箇所	404	
	現場打ｺﾝｸﾘｰﾄ面積		m2	(7.1)	
	現場打ｺﾝ		m3	3.5	
	現場打ｺﾝ差筋	D13　L=300mm	本	40	
	埋戻しｺﾝｸﾘｰﾄ		m	35.4	
	裏込ｺﾝｸﾘｰﾄ		m2	(42.5)	
			m3	11.6	
	ﾌﾟﾗﾝﾄ設置工		式	1	
	泥排水処理工		式	1	
	給水設備工		式	1	
敷鉄板工	設置・撤去		m2	795.0	
	重量	t=22mm	t	137.3	
共通仮設費					
建設機械運搬	油圧圧入引抜機	硬質地盤用	台	2.0	
重機械分組輸送	ブルトーザー	32t級	台	4.0	
	クラムシェル	山積0.8m3	台	4.0	
	クローラクレーン	100t吊	台	1.0	

浸出水調整槽①（本体築造工）

浸出水調整槽①築造工 数量計算書

名 称	規 格	計 算 式			数 量	
土工						
掘削土	ブルドーザー V≧30,000m3	5286.31×15.80	＝	83,523.7	83,523.7	m3
土砂運搬	クラムシェル 5m＜H≦20m	83,523.7—17,287.4/0.9	＝	64,315.5	64,315.5	m3
埋戻土	埋戻し	83,523.7—62,924.5	＝	17,287.4	17,287.4	m3
	躯体控除	4416.90×0.10＋4386.25×15.70-4038.82 ×(1.30＋0.30－0.02)	＝	62,924.5		
残土処理	砂、砂質土	83,523.7—17,287.4/0.9	＝	64,315.5	64,315.5	m3
基面整正			＝	4,416.9	4,416.9	m3

浸出水調整槽①築造工 数量計算書

名 称	規 格	計 算 式			数 量	
〈 調整槽築造 〉						
基礎材	基礎砕石	RC-40、t＝20cm				
		A＝	＝	4,416.9	4,416.9	m2
均しｺﾝｸﾘｰﾄ	18-8-40	t＝10cm				
		A＝	＝	4,416.9	4,416.9	m2
均しｺﾝ型枠	一般型枠	均し基礎型枠				
		A＝ 306.08×0.10	＝	30.6	30.6	m^2
躯体ｺﾝｸﾘｰﾄ	24-8-25	鉄筋ｺﾝｸﾘｰﾄ				
		(底版部)				
		V1＝ 4386.25×1.60	＝	7,018.0		
		(側壁部)				
		V2＝1.20×8.00×322.69	＝	3,097.8		
		(ハンチ)				
		V3＝1/2×0.50×0.50×261.66	＝	32.7		
		(隔壁部)				
		V4＝1.00×8.00×49.60	＝	396.8		
		(支柱)				
		V5＝1.20×1.20×8.00×56	＝	645.1		
		(頂版)				
		V6＝4386.25×0.90	＝	3,947.6		
		(ピット部側壁)				
		V7＝1.20×4.50×70.90	＝	382.9		
		(ピット頂版)				
		V8＝22.20×15.65×0.90	＝	312.7		
		(ピット内側壁)				
		V9＝0.50×5.00×4.25×4＋0.50×2.10 ×(4.25×3＋3.65＋3.70×2)	＝	67.5		
		(ピット内頂版)				
		V10＝4.25×(0.50＋5.20＋0.50＋5.55＋0.50) ×0.90	＝	46.9		
		(ピット内柱)				
		V11＝1.20×1.20×4.50×2	＝	13.0		
		(控除分)				
			＝	-70.3		
			ΣV ＝	15,890.6	15,890.6	m3

浸出水調整槽①築造工 数量計算書

名 称	規 格	計 算 式			数 量
躯体コンクリート	控除分				
		浸出水調整槽①構造図(1)より			
		(3.00×5.00＋π/4×0.70^2＋0.12×0.90			
		＋1.20×3.90)×0.90	＝	18.2	
		浸出水調整槽①構造図(2)より			
		(π/4×0.60^2×7＋0.80×1.10＋0.55×1.00＋1.00			
		×1.20＋0.60×3.70＋0.80×1.10＋1.50×1.60			
		×2＋4.25×5.55)×0.90	＝	32.5	
		浸出水調整槽①構造図(3)より			
		(0.60×1.50＋1.20×1.50＋1.00×1.60＋1.20×1.50			
		＋π/4×1.00^2×3)×0.50	＝	4.2	
		(π/4×(0.55^2×2＋1.00^2＋0.40^2)＋0.80×0.80			
		×2)×1.20	＝	3.2	
		(1.00＋1.44)×1/2×1.00×1.00	＝	1.2	
		2.00×2.00×1.20×2＋1.00×1.00×0.60＋1.00			
		×1.20×0.70	＝	11.0	
		控除体積合計 Σ＝		70.3	

浸出水調整槽①築造工 数量計算書

名 称	規 格	計 算 式			数 量
型枠	鉄筋構造物				
		(底版部)			
		306.08×1.60	＝	489.7	
		(側壁外側)			
		306.08×8.00	＝	2,448.6	
		(側壁内側)			
		284.32×8.00	＝	2,274.6	
		(側壁・ピット部内側)			
		((4.25＋19.80)×2－0.50×7))×8.00	＝	356.8	
		(ハンチ) 斜長:0.71m、延長:261.66m			
		0.71×261.66+1/2×0.50×0.50×2	＝	186.0	
		(隔壁部)			
		49.60×2×8.00	＝	793.6	
		(支柱)			
		1.20×8.00×4×56	＝	2,150.4	
		(頂版・側面)			
		306.08×0.90	＝	275.5	
		(頂版・底面)			
		1350.33＋2516.37	＝	3,866.7	
		(頂版・ピット部底面)			
		4.25×4.00＋0.60×4.20＋1.20×3.70＋0.85			
		×3.70＋4.25×1.00＋4.25×3.55	＝	46.4	
		(ピット部側壁外側)			
		(15.65＋22.20)×2×4.50	＝	340.7	
		(ピット部側壁内側)			
		(13.25＋19.80)×2×4.50	＝	297.5	
		(ピット頂版・側面)			
		(15.65＋22.20)×2×0.90	＝	68.1	
		(ピット頂版・底面)			
		13.25×19.80	＝	262.4	
		(ピット内側壁)			
		4.25×8×5.00＋(4.25＋0.60＋1.20＋1.45			
		＋4.20＋3.70×3＋1.20＋1.45＋3.65＋4.25	＝	266.8	
		×4)×2.10			
		(ピット内頂版・側面)			
		4.25×0.90×2	＝	7.7	
		(ピット内頂版・底面)			
		4.25×3.70＋4.25×1.00＋4.25×5.55	＝	43.6	
		(ピット内柱)			
		1.20×4.50×4×2	＝	43.2	

浸出水調整槽①築造工 数量計算書

名 称	規 格	計 算 式			数 量
		(開口部側面・浸出水調整槽①構造図(1)より)			
		((3.00＋5.00)×2＋π×0.70＋(0.12＋0.90)			
		×2＋(1.20＋3.90)×2)×0.90	＝	40.0	
		(開口部側面・浸出水調整槽①構造図(2)より)			
		(π×0.60×7＋(0.80＋1.10)×2＋(0.55			
		＋1.00)×2＋(1.00＋1.20)×2＋(0.60＋3.70)			
		×2＋(0.80＋1.10)×2＋(1.50＋1.60)×2			
		×2＋(4.25＋5.55)×2)×0.9	＝	62.0	
		(開口部側面・浸出水調整槽①構造図(3)より)			
		((0.60＋1.50)×2＋(1.20＋1.50)×2＋(1.00			
		＋1.60)×2＋(1.20＋1.50)×2＋π×1.00			
		×3)×0.50	＝	14.8	
		(π×(0.55×2＋1.00＋0.40)＋(0.80＋0.80)			
		×2×2)×1.20	＝	17.1	
		1.00×1.00＋(1.00＋1.44)×1/2×1.00×2			
		＋1.00×1.09	＝	4.5	
		(2.00＋2.00)×2×1.20＋(1.00＋1.00)×2			
		×0.60＋(1.00＋1.20)×2×0.70	＝	15.1	
		(控除分)			
			＝	-224.4	
			ΣV ＝	14,147.3	14,147.3 m2

浸出水調整槽①築造工 数量計算書

名 称	規 格	計 算 式			数 量
型枠	控除分				
		浸出水調整槽①構造図(1)より			
		3.00×5.00＋π/4×0.70^2＋0.12×0.90			
		＋1.20×3.90	＝	20.2	
		浸出水調整槽①構造図(2)より			
		π/4×0.60^2×7＋0.80×1.10＋0.55×1.00＋1.00			
		×1.20＋0.60×3.70＋0.80×1.10＋1.50×1.60			
		×2	＝	12.5	
		1.20×1.20×2×2	＝	5.8	
		浸出水調整槽①構造図(3)より			
		(0.60×1.50＋1.20×1.50＋1.00×1.60＋1.20			
		×1.50＋π/4×1.00^2×3)×2	＝	16.9	
		(π/4×(0.55^2×2＋1.00^2＋0.40^2)＋0.80			
		×0.80×2)×2	＝	5.3	
		1.00×1.00＋1.00×1.44	＝	2.4	
		1.20×1.20×2×56	＝	161.3	
		控除面積合計 Σ＝		224.4	

浸出水調整槽①築造工 数量計算書

名 称	規 格	計 算 式	数 量
足場工	枠組足場		
		(本体底版＋側壁外側)	
		276.82×10.60 ＝ 2,934.3	
		(本体側壁内側＋隔壁部)	
		(146.22＋220.05)×8.00 ＝ 2,930.2	
		(ピット部側壁外側＋内側)	
		37.30×16.00＋47.20×5.40＋21.70×13.40	
		＋17.60×8.90＋35.60×4.50 ＝ 1,459.3	
		(支柱)	
		13.60×8.00×56 ＝ 6,092.8	
		合計 Σ＝ 13,416.6	13,416.6 掛m2
支保工			
		(本体)	
		(1350.33＋2516.37－1.20×1.20×56)×8.00 ＝ 30,288.5	
		(ピット)	
		4.25×19.80×8.90＋13.25×19.80×4.50 ＝ 1,929.5	
		合計 Σ＝ 32,218.0	32,218.0 空m3

浸出水調整槽①築造工 数量計算書

名 称	規 格	計 算 式			数 量	
鉄筋	SD345	D13　鉄筋質量表より	＝	13,607	13,607	kg
		D16～D25　鉄筋質量表より	＝	628,039	628,039	kg
		D29～D32　鉄筋質量表より 5,246＋1,334,943	＝	1,340,189	1,340,189	kg
ガス圧接	D32+D32	4948＋4865＋407	＝	10,220	10,220	箇所

鉄筋質量表

単位:kg

	D13	D16-25	D29	D32	合計
A	0	0	0	206,633	206,633
B	0	0	0	213,398	213,398
C	0	131,462	0	0	131,462
D	0	142,991	0	0	142,991
E	0	0	0	205,958	205,958
F	0	0	0	210,646	210,646
G	0	0	0	217,279	217,279
H	0	150,168	0	0	150,168
I	0	46,786	0	154,449	201,235
J	4,930	59,497	0	0	64,427
K	0	5,522	0	27,767	33,289
LMNO	0	51,423	0	75,398	126,821
P	0	442	5,246	19,849	25,537
QR	8,677	39,384	0	0	48,061
S	0	364	0	3,566	3,930
合計	13,607	628,039	5,246	1,334,943	1,981,835

※ ガス圧接箇所数

底版
D32+D32　N=4948

頂版
D32+D32　N=4865

ピット部
D32+D32　N=407

浸出水調整槽①築造工 数量計算書

名 称	規 格	計 算 式			数 量	
FRP蓋	ﾏﾝﾎｰﾙ蓋	φ600、密閉式、受枠共、軽荷重用				
		N＝	＝	7	7	組
	角 蓋	550×1000用、密閉式、受枠共、軽荷重用				
		N＝	＝	1	1	組
	角 蓋	800×1100用、密閉式、受枠共、軽荷重用				
		N＝	＝	2	2	組
	角 蓋	1000×1200用、密閉式、受枠共、軽荷重用				
		N＝	＝	1	1	組
	角 蓋	1100×1600用、密閉式、受枠共、軽荷重用				
		N＝	＝	2	2	組
	角 蓋	3000×5000用、密閉式、受枠共、軽荷重用				
		N＝	＝	1	1	組
ステップ	W400、φ22	合成樹脂被覆				
		N＝10×4＋3×4	＝	52	52	本
FRP梯子	W400,L=3.20m	N＝	＝	4	4	箇所
	W400,L=5.30m	N＝	＝	4	4	箇所
FRP踊場	B1650×W1000	N＝	＝	4	4	箇所
FRPﾘｱｻｰｸﾙ	W400,L=1.20m	N＝	＝	4	4	箇所
	W400,L=2.00m	N＝	＝	4	4	箇所

浸出水調整槽①築造工 数量計算書

名 称	規 格	計 算 式	数 量
転落防止柵	H＝1.10m	アンカーアングル型、下水道事業団用 L＝4.38＋1.88＋2.73＋1.95＋1.82　＝　12.8	12.8　m

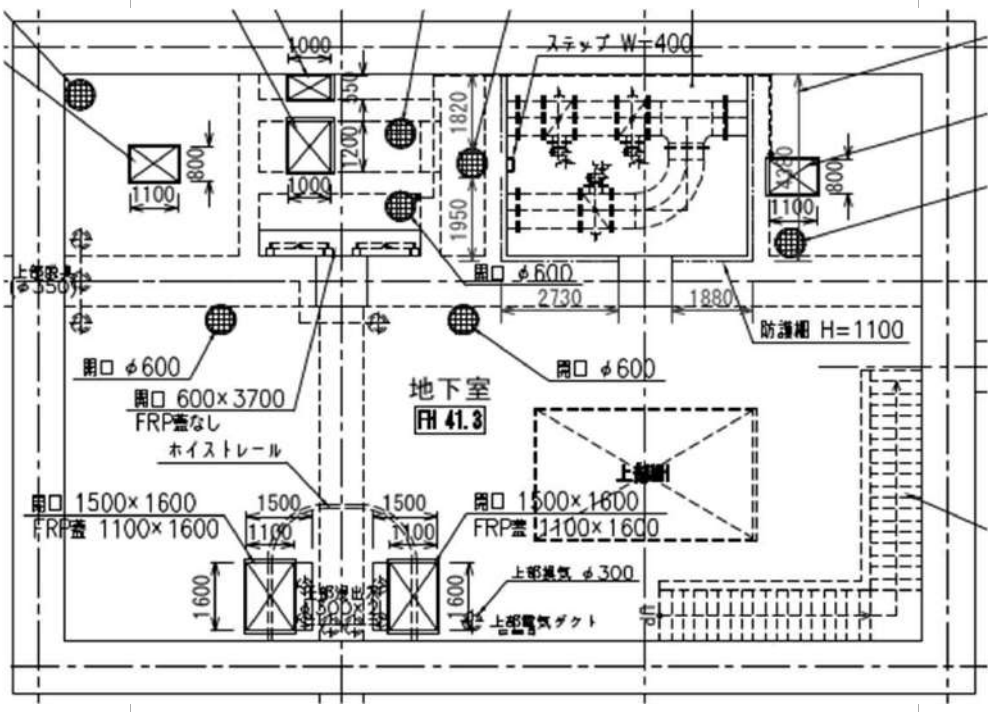

浸出水調整槽①築造工 数量計算書

名 称	規 格	計 算 式		数 量
内面塗装	塗布型ﾗｲﾆﾝｸﾞ D種	(底版部)		
		A1＝1350.33－1.20×1.20×18 -0.50*88.64+0.50*1.41421*88.64 ＋2.00×1.20×4	＝ 1,352.4	
		A2＝2516.37－1.20×1.20×38 -0.50*173.05+0.50*1.41421*173.05 ＋2.00×1.20×4	＝ 2,507.1	
		A3＝1.00×4.25＋4.20×0.60 ＋3.70×1.20	＝ 11.2	
		A4＝4.00×4.25＋1.00×0.60×4	＝ 19.4	
		A5＝3.70×1.45＋0.50×1.00	＝ 5.9	
		(側壁・隔壁・支柱部)		
		A6＝(12.90＋2.00＋15.16＋36.07＋ 47.17＋19.27＋4.32＋49.82)×8.00 ＋1.20×8.00×4×18－0.50×88.64 －0.80×0.80－1.00×1.44	＝ 2,138.5	
		A7＝(79.09＋14.25＋86.54＋49.38)× 8.00＋1.20×8.00×4×38 －0.50×173.05－0.80×0.80 －1.00×1.00	＝ 3,205.1	
		A8＝0.80×1.20×4×2＋(1.00＋(1.00 ＋1.44)×1/2×2＋1.09)×1.00	＝ 12.2	
		A9＝(4.25＋1.00＋3.65＋4.20＋5.20) ×2.10－π×1/4×0.91×0.91×2 －1.20×1.50＋(0.60＋1.50×2) ×0.50＋3.70×2×2.10＋((1.20 ＋1.50)×2×0.50＋1.20×0.60)×2	＝ 59.5	
		A10＝(4.00＋4.25)×2×8.00－0.60 ×1.50－1.20×1.50－1.00×1.60	＝ 127.7	
		A11＝(3.70＋1.45＋3.70＋0.45)×2.10 －0.80×0.80×2＋(1.00＋1.60×2) ×0.50＋1.00×0.50	＝ 20.9	
		(頂版部)		
		A12＝1350.33－1.20×1.20×18－1.50 ×1.60－π×1/4×0.60×0.60 ＋(1.50＋1.60)×2×0.90＋π ×0.60×0.90	＝ 1,329.0	
		A13＝2516.37－1.20×1.20×38－1.50 ×1.60－π×1/4×0.60×0.60 ＋(1.50＋1.60)×2×0.90＋π ×0.60×0.90	＝ 2,466.2	

浸出水調整槽①築造工 数量計算書

名 称	規 格	計 算 式	数 量
		A14＝1.00×4.25＋4.70×0.60＋4.70 ×1.20－π×1/4×0.60×0.60×2 －0.55×1.00－1.00×1.20＋π ×0.60×0.90×2＋(0.55＋1.00) ×2×0.90＋(1.00＋1.20)×2×0.90 ＝ 20.5 A15＝4.00×4.25－π×1/4×0.60 ×0.60－0.80×1.10＋π×0.60 ×0.90＋(0.80＋1.10)×2×0.90 ＝ 21.0 A16＝3.70×0.85＋0.50×1.00－π ×1/4×0.60×0.60＋π×0.60 ×0.90＋3.70×0.90 ＝ 8.4 ΣA ＝ 13,304.9	13,304.9 m^2

＜内訳＞

場 所	単位	数 量
底版部	m^2	3,895.9
側壁・隔壁・支柱部	m^2	5,563.9
頂版部	m^2	3,845.1
計	m^2	13,304.9

浸出水調整槽①（軽量盛土工）

浸出水調整槽①築造工　数量計算書

名　称	規格	計　算　式	数　量
軽量盛土 (発泡ｽﾁﾛｰﾙ)	EPS D-16	V　　= 11,536.6	11,536.6　m3

名　称	平面積 A (m2)	厚　さ t (m)	体　積 V (m3)	摘　要
ST-2	3,739.25	0.500	1,869.63	
ST-3	3,755.02	0.500	1,877.51	
ST-4	3,770.55	0.500	1,885.28	
ST-5	3,785.82	0.500	1,892.91	
ST-6	3,785.82	0.500	1,892.91	
ST-7	3,800.85	0.500	1,900.43	
浸出水調整槽上　合計	22,637.31		11,318.67	
ST-1	43.57	0.500	21.79	間詰めEPS ①+②+③
ST-2	43.57	0.500	21.79	間詰めEPS ①+②+③
ST-3	43.57	0.500	21.79	間詰めEPS ①+②+③
ST-4	43.57	0.500	21.79	間詰めEPS ①+②+③
ST-5	43.57	0.500	21.79	間詰めEPS ①+②+③
ST-6	43.57	0.500	21.79	間詰めEPS ①+②+③
ST-7	43.57	0.500	21.79	間詰めEPS ①+②+③
ST-8	43.57	0.500	21.79	間詰めEPS ①+②+③
ST-9	43.57	0.500	21.79	間詰めEPS ①+②+③
ST-10	43.57	0.500	21.79	間詰めEPS ①+②+③
間詰めEPS　合計	435.70		217.90	
合　計	23,073.01	(m2)	11,536.57	(m3)
		ΣV ＝	11,537	(m3)

※ 間詰めEPS平面積　A=15.73m2＋4.25m2＋23.59m2＝　43.57 m2
(ST-1～ST-10まで全て同面積)

※ V(m3) ＝ A(m2) × t(m)

上記寸法は、「軽量盛土工平面図(2)～(8)」を参照。

浸出水調整槽①築造工　数量計算書

名　称	規格	計　算　式	数　量
軽量盛土 (発泡ｽﾁﾛｰﾙ)	EPS D-20	V　　= 797.8	797.8　m3

名　称	平面積 A (m2)	厚　さ t (m)	体　積 V (m3)	摘　要
ST-2	299.58	0.500	149.79	
ST-3	283.80	0.500	141.90	
ST-4	268.28	0.500	134.14	
ST-5	253.00	0.500	126.50	
ST-6	253.00	0.500	126.50	
ST-7	237.98	0.500	118.99	
合　計	1,595.64	(m2)	797.82	(m3)
		ΣV ＝	798	(m3)

※ V(m3) ＝ A(m2) × t(m)

上記寸法は、「軽量盛土工平面図(2)～(7)」を参照。

浸出水調整槽①築造工　数量計算書

名　称	規格	計　算　式	数　量
軽量盛土 (発泡ｽﾁﾛｰﾙ)	EPS EDB-16	V　　= 1,869.6	1,869.6 m3

名　称	平面積 A (m2)	厚　さ t (m)	体　積 V (m3)	摘　要
ST-1	3,739.25	0.500	1,869.63	
合　計	3,739.25	(m2)	1,869.63	(m3)
		ΣV =	1,870	(m3)

※ V(m3) ＝ A(m2) × t(m)

上記寸法は、「軽量盛土工平面図(1)」を参照。

浸出水調整槽①築造工　数量計算書

名　称	規格	計　算　式	数　量
軽量盛土 (発泡ｽﾁﾛｰﾙ)	EPS EDB-20	V　　= 149.8	149.8 m3

名　称	平面積 A (m2)	厚　さ t (m)	体　積 V (m3)	摘　要
ST-1	299.58	0.500	149.79	
合　計	299.58	(m2)	149.79	(m3)
		ΣV ＝	150	(m3)

浸出水調整槽①築造工　数量計算書

名　称	規格	計　算　式	数　量
緊結金具		A　= 33,014.0	33,014　個

・緊結金具

	A (m2) ×	N (個/m2)		個数 N(個)
EPS D-16	23,073.01 ×	1.15	= 26,534	
EPS D-20	1,595.64 ×	1.15	= 1,835	
EPS EDB－16	3,739.25 ×	1.15	= 4,300	
EPS EDB－20	299.58 ×	1.15	= 345	
			ΣN = 33,014	33,014 個

ここに、　A ：　規格別ＥＰＳブロックの数量 (m2)

N ：　1.15　個／m2　（ ※浮力対策ﾌﾞﾛｯｸ使用時は、N=2.3 個／m2 ）

敷砂		A　= 4,038.8	4,038.8　m^2

・敷　砂　　（ t＝20mm ）

A(m2)	面積 A(m2)
4038.83	
A ＝ 4038.83	4,039 m2

※ 上記数量は、間詰めEPSを除いたEPS ST-1平面積の合計を表す。

排水材		A　= 4,038.8	4,038.8　m^2

・排水材　　（ 長繊維不織布 ODS, t＝5mm ）

A(m2)	面積 A(m2)
4038.83	
A ＝ 4038.83	4,039 m2

※ 上記数量は、間詰めEPSを除いたEPS ST-1平面積の合計を表す。

浸出水調整槽①築造工　数量計算書

名　称	規格	計　算　式	数　量
ｺﾝｸﾘｰﾄ床版		< 床版部・t=100mm >	

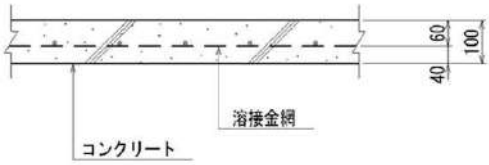

床版設置面積	t=100mm	A　　= 4,038.8	4,038.8	m2

＊ 形状寸法

種　別	施工延長（m）			平面積 A（m2）	厚　さ t（m）	
上部床版	110.027			4038.82	0.100	
合　計　　Σ＝	110.027			4038.82		

※ 「コンクリート床版平面図」を参照。

コンクリート	σck=18N/mm2	V　　= 403.9	403.9	m3

・ コンクリート　　（ σck=18N/mm2 ）

	ΣA（m2） × t（m）		体積 V(m3)
床版部	4,038.82 × 0.100	= 403.88	
		ΣV ＝ 403.9	404 m3

型枠	鉄筋構造物	A　　= 31.2	31.2	m3

・ 型　枠

	ΣL（m） × t（m）		面積 A(m2)
床版部	311.581 × 0.100	= 31.16	
		ΣA ＝ 31.16	31 m2

浸出水調整槽①築造工　数量計算書

名　称	規格	計　算　式	数　量
溶接金網	φ6-150×150	A　= 4,079.4	4,079.4 m2

・ 溶接金網　（ φ6－150×150 ）

	ΣA (m2)	面積 A(m2)
床版部	4,079.39 A ＝ 4079.39	4,079 m2

※ 表中の面積[A2(m2)]は、下式により求めた値とする。(国土交通省土木工事積算基準 R5年度版)

A2(m2) ＝ V (m3) [コンクリート体積] × 101m2 ／ 10m3

＝ 4079.39 m2 (ｺﾝｸﾘｰﾄ床版 10m3当り溶接金網 101m2)

目地材	t=100mm	A　= 79.9	79.9 m2

・ 目地材　（ t＝10mm ）

	ΣB (m) × t (m)	面積 A(m2)
床版部	799.14 × 0.100 A ＝ 79.91	79.9 m2

		L　= 799.1	799.1 m

＊ 目地材　設置寸法

	設置幅　B(m)						摘　要
	上部床版	上部床版					
1	73.192	37.329					
2	16.672	41.548					
3	106.784	45.768					
4	85.224	39.787					
5	63.664	43.782					
6	40.265	43.869					
7	20.450	54.142					
8	24.670						
9	28.889						
10	33.109						
小計	492.919	306.225					
合計　ΣB ＝						799.144	(m)

※　目地材設置位置・設置幅は、「コンクリート床版平面図」を参照。

浸出水調整槽①築造工　数量計算書

名　称	規格	計　算　式		数　量
防草シート工	一般部敷設	A=6222.5m2		
防草シート	ODG300 t=1.0mm	A=6222.5×1.15 ロス率15%	= 7,155.9	7,155.9 m2
固定ピン	U型アンカーピン φ4mm×L250×W40	N=6222.5×4.4 4.4本/m2	= 27,379.0	27,379.0 本
粘着テープ	ODG-T　W75mm 20m巻　緑色	N=6222.5×0.04 0.04巻/m2	= 248.9	248.9 巻
	スリット品 □100　緑色	N=6222.5×4.4 4.4枚/m2	= 27,379.0	27,379.0 枚
	端部処理工（ピットへの固定）L=75.7m			
防草シート	ODG300 t=1.0mm	A=75.7×0.4 0.4m2/m	= 30.3	30.3 m2
固定ピン	U型アンカーピン φ4mm×L250×W40	N=75.7×2 2本/m	= 151.4	151.4 本
粘着テープ	ODG-T　W75mm 20m巻　緑色	L=75.7×1.2 1.2m/m	= 90.8	90.8 m
	スリット品 □100　緑色	N=75.7×2 2枚/m	= 151.4	151.4 枚
接着剤	エポキシ樹脂系	W=75.7×0.02 0.02kg/m	= 1.5	1.5 kg
	端部処理工（側溝への固定）　L=344.9m			
接着剤	エポキシ樹脂系	W=344.9×0.02 0.02kg/m	= 6.9	6.9 kg

浸出水調整槽①（仮設土留工）

浸出水調整槽①築造工 数量計算書

名 称	規 格	計 算 式			数 量	
仮設土留工						
鋼矢板	幅広矢板Ⅳw	（新材）L＝20.0m/枚、W=106kg/m				
		＜1枚当たり＞				
	重量/枚	W=20.0×0.106	＝	2.12	2.12	t/枚
	圧入延長/枚	L=19.0×1	＝	19.0	19.0	m/枚
		＜全体＞				
	新材・購入品	N＝163+159+162	＝	484	484	枚
		W＝484×2.12	＝	1,026.1	1,026.1	t
	継手加工	N＝2+4+3	＝	9	9	枚
		W＝9×20.0	＝	180.0	180.0	m
	切断延長	L＝97.8＋95.4＋97.2	＝	290.4	290.4	m
		撤去延長:L＝1.30m/枚、W=106kg/m				
	スクラップ	W＝290.4/0.60×1.30×106.0	＝	66.7	66.7	t
腹起し	H-300×300	（中古品）W=100kg/m				
		W=96.30＋91.86＋96.90	＝	285.1	285.1	t
台座		N＝130＋123＋125	＝	378	378	箇所
支圧版		台座と同数量	＝	378	378	箇所
ブラケット		4箇所/台座1箇所当たり	＝	1,512	1,512	箇所
アンカー	9×φ12.7	N＝26＋27＋25	＝	78	78	箇所
		L＝1001.0＋1046.5+962.5	＝	3,010.0	3,010	m
	6×φ12.7	N＝26＋27＋25	＝	78	78	箇所
		L＝572.0＋613.0＋550.0	＝	1,735.0	1,735	m
	5×φ12.7	N＝78＋67＋75	＝	220	220	箇所
		L＝1898.0＋1595.0＋1825.0	＝	5,318.0	5,318	m
	3×φ12.7	N＝2	＝	2	2	箇所
		L＝48.0	＝	48.0	48	m

浸出水調整槽①築造工 数量計算書

名 称	規 格	計 算 式			数 量	
削孔		全孔延長L=9922m				
		削孔比率				
		砂質土 ： 97.285m （比率 0.743）				
		風化砂岩 ：33.715m （比率 0.257）				
		削孔長（砂質土）				
		L=9922m×0.743	＝	7,372.05	7,372.0	m
		削孔長（風化砂岩）				
		L=9922m×0.257	＝	2,549.95	2,550.0	m
グラウト	ドリルパイプ外径 φ135	$V=\frac{D^2\times\pi}{4\times10^6}\times L\times(1+K)$				
		V=135×135×3.14/4000000×9922×3.2	＝	454.241	454.2	m3
		V:注入量(m3)				
		D:ドリルパイプ外径 φ135mm				
		L:掘削長				
		A-A＝3406m、B-B＝3241m、C-C＝3275m				
		K:補正係数 2.2				
据付・解体	油圧圧入引抜機	2台、1回/台				
	圧入 N＞50	2×1	＝	2.000	2	回

浸出水調整槽①築造工 数量計算書

数量算出根拠図

【 仮設アンカー】

削孔長(1箇所当り)
砂質土：97.285m
風化砂岩：33.715m

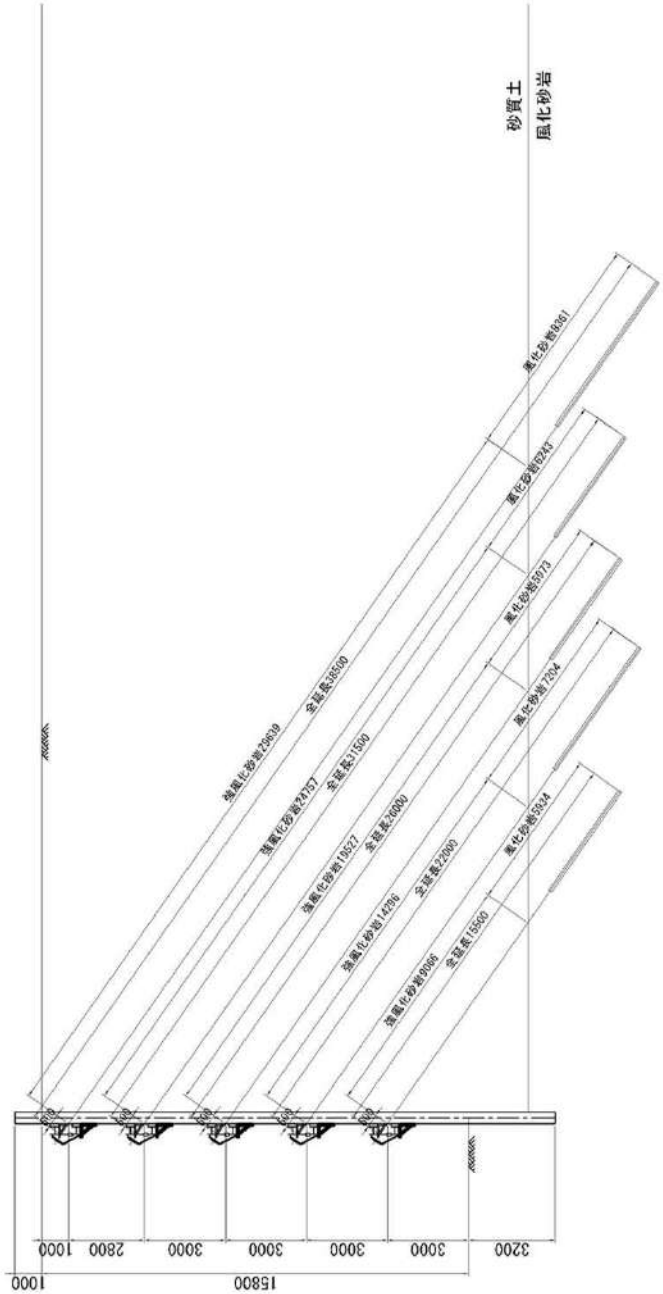

浸出水調整槽①築造工　数量計算書

名　称	規格	計　算　式	数　量
法面整形工		整形工合計 =　562.556　m2　　数量根拠図求積図による	
		単一層、砂質土	
		合計数量　×　比率	
		562.56　×　1.000　=　562.6	562.6　m2
背面排水材工		展開図及びPANWALL工法数量表による	424.6　m
		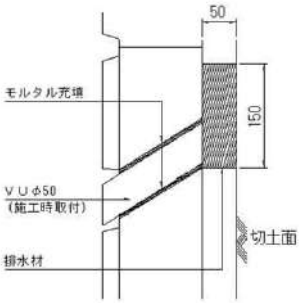	
ﾊﾟﾈﾙ材料		地山補強土展開図及びPANWALL工法数量表による	
		Sﾊﾟﾈﾙ　(Sﾊﾟﾈﾙ-内CS)	90　枚
		Dﾊﾟﾈﾙ　2穴　(Dﾊﾟﾈﾙ-内CD)	170　枚
			260　枚
ﾊﾟﾈﾙ設置工		PANWALL工法数量表による	
		基本段,直線　2段目以後の定規となるﾊﾟﾈﾙ枚数(要据付ｺﾝ)	20　枚
		2段目以降 逆巻,直線　2段目以後を逆巻き施工で施工する枚数	240　枚
S、Dﾊﾟﾈﾙ切断枚数		数量根拠図切断図による　設置費は基本段、2段目以後で計上	26　枚
S、Dﾊﾟﾈﾙ切断長		数量根拠図切断図による	31.2　m
削孔工		削孔長合計=　4,568.0　m	
		単一層、砂質土	
		合計数量　×　比率	
		4,568.0　×　1.000　=　4,568.0	4,568.0　m

浸出水調整槽①築造工　数量計算書

名　称	規格	計　算　式	数　量
裏込め注入工		単一層	

土質	①割増率	②法面比率	①×②	備考
砂質	2.000	1.000	2.000	
計		1.000	2.000	←平均割増率

各土質の割増率は標準積算資料4-6-(4)参照

裏込め注入量=(法面面積-裏込ｺﾝ面積-現場打面積-天端ｺﾝ面積)×0.05m×平均割増率

(562.56-42.45-7.08-3.54)　×　0.05　×2　　50.9　m3

急勾配用

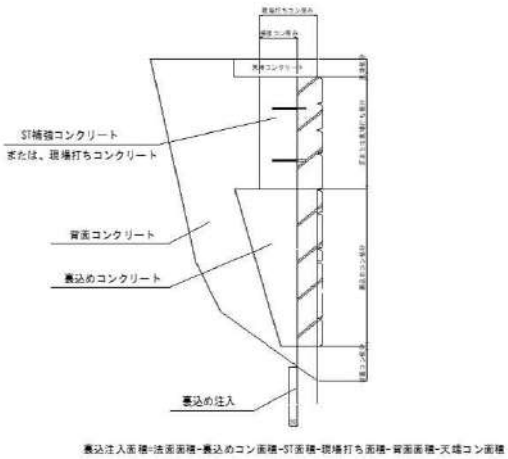

補強材挿入工		削孔工および補強材本数集計表参照(削孔長＝補強材長、D345)	404　本
止水ﾊﾟｯｷﾝ		削孔工および補強材本数集計表参照	404　枚

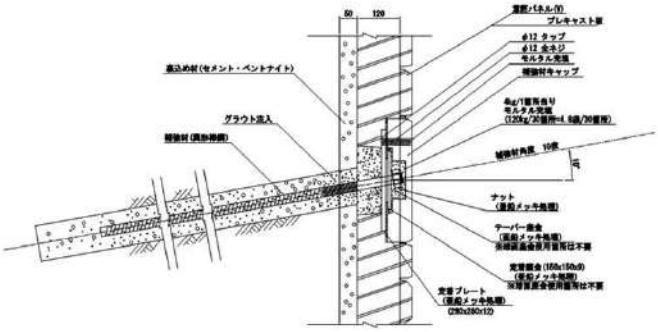

テーパー座金	M30 10°	補強材本数×必要個数　404×1　×　1　=　404	404　個
ｸﾞﾗｳﾄ注入打設工		割増率：3.200(国交省積算基準による) 割増率は標準積算資料4-7-6-(4)参照 $\pi \times 0.045^2$ × 4,568　× 3.2　=　93.0	93.0　m3
定着・頭部処理工		削孔工および補強材本数集計表参照(補強材本数と同じ)	404　箇所

浸出水調整槽①築造工　数量計算書

名　称	規格	計　算　式	数　量
現場打ちｺﾝｸﾘｰﾄ		数量根拠図切断図による	3.5　m3
現場打ちｺﾝｸﾘｰﾄ面積		数量根拠図切断図による　　裏込め面積より控除	7.1　m2
現場打ちコン差筋	D13 L=300mm	基本段の裏込コンと上部の現場打ちコン間の差筋（転倒防止）	40　本
埋戻しコンクリート		数量根拠図求積図による　　最下段ﾊﾟﾈﾙの水平長	35.4　m
裏込ｺﾝｸﾘｰﾄ		A=　42.45	(42.5)　m2
		V=　42.45 ×（0.100＋0.445）/2＝　11.57	11.6　m3

測点	測点間距離 (m)	法長 (m)	二測点平均法長	裏込ｺﾝｸﾘｰﾄ面積(m2)	備考
始点		1.200			数量根拠図横断図（ケース2）断面と同等値
	35.378		1.200	42.45	
終点		1.200			数量根拠図横断図（ケース2）断面と同等値
合計				42.45	

プラント設置工		グラウト、裏込め注入用プラント	1　式
泥排水処理工		削孔時の泥排水処理　RP式ｸﾛｰﾗﾀｲﾌﾟ 削孔日数　削孔歩掛は標準積算資料4-7-(2)4)参照	1　式
給水設備工		削孔日数と裏込め注入日数の合計	1　式

土質	延長	削孔歩掛（m/日）	削孔日数
		クローラ	
砂質土	4568.0		

浸出水調整槽①築造工　数量計算書

名　称	規格	計　算　式	数　量

	Sﾊﾟﾈﾙ (枚)	Dﾊﾟﾈﾙ (枚)		背面排水材 (m)	直線パネル 基段(枚)	2段目以降(枚)	逆巻・順巻
1段目		20			20	0	逆巻
2段目		20		35.38		20	逆巻
3段目		20		35.38		20	逆巻
4段目		20		35.38		20	逆巻
5段目		20		35.38		20	逆巻
6段目		20		35.38		20	逆巻
7段目		20		35.38		20	逆巻
8段目		20		35.38		20	逆巻
9段目	18	2		35.38		20	逆巻
10段目	18	2		35.38		20	逆巻
11段目	18	2		35.38		20	逆巻
12段目	18	2		35.38		20	逆巻
13段目	18	2		35.38		20	逆巻
合計	90	170		424.56	20	240	

法面整形工:（面積）	562.6 (m²)	
背面排水材設置:	424.6 (m)	
ﾊﾟﾈﾙ板材料費 Sﾀｲﾌﾟ	Sﾊﾟﾈﾙ 90 枚	
ﾊﾟﾈﾙ板材料費 Dﾀｲﾌﾟ	Dﾊﾟﾈﾙ 170 枚	
ﾊﾟﾈﾙ板設置工(1段目):	20 (枚)	
ﾊﾟﾈﾙ板設置工(2段目以降):	240 (枚)	
削孔工(合計):	4568.0 (m)	
補強材材料費:	総括数量表参照	
補強材挿入工:	404 (本)	
注入打設工　(割増率3.200):	93.0 (m³)	
裏込め注入工(割増率2):	51.0 (m³)	
定着・頭部処理工:	404 (箇所)	
天端工:(斜距離)	35.38 (m)	
埋戻しｺﾝｸﾘｰﾄ:	35.38 (m)	

SDH切断枚数(枚)	26	備考
SDH切断長(m)	31.2	
異形差筋(本) D13 L=300mm	40	現場打ちコン下面
現場打ちｺﾝｸﾘｰﾄ面積(m²)	7.1	
現場打ちｺﾝｸﾘｰﾄ(m³)	3.5	現場打ｺﾝｸﾘｰﾄ面積×0.5m
裏込ｺﾝｸﾘｰﾄ面積(m²)	42.5	裏込注入面積より控除

補強材	D32				
12.0m		N=	304	304	本
11.5m		N=	20	20	本
10.5m		N=	20	20	本
9.5m		N=	20	20	本
8.0m		N=	20	20	本
6.5m		N=	20	20	本
		Σ＝	404	404	本

（D32）

	12.0m	11.5m	10.5m	9.5m	8.0m	6.5m	小計(本)
1段目	38						38
2段目	38						38
3段目	38						38
4段目	38						38
5段目	38						38
6段目	38						38
7段目	38						38
8段目	38						38
9段目		20					20
10段目			20				20
11段目				20			20
12段目					20		20
13段目						20	20
小計(本)	304	20	20	20	20	20	**404**
合計(m)	3648.0	230.0	210.0	190.0	160.0	130.0	**4568.0**

数量算出根拠図

【地山補強土工法】

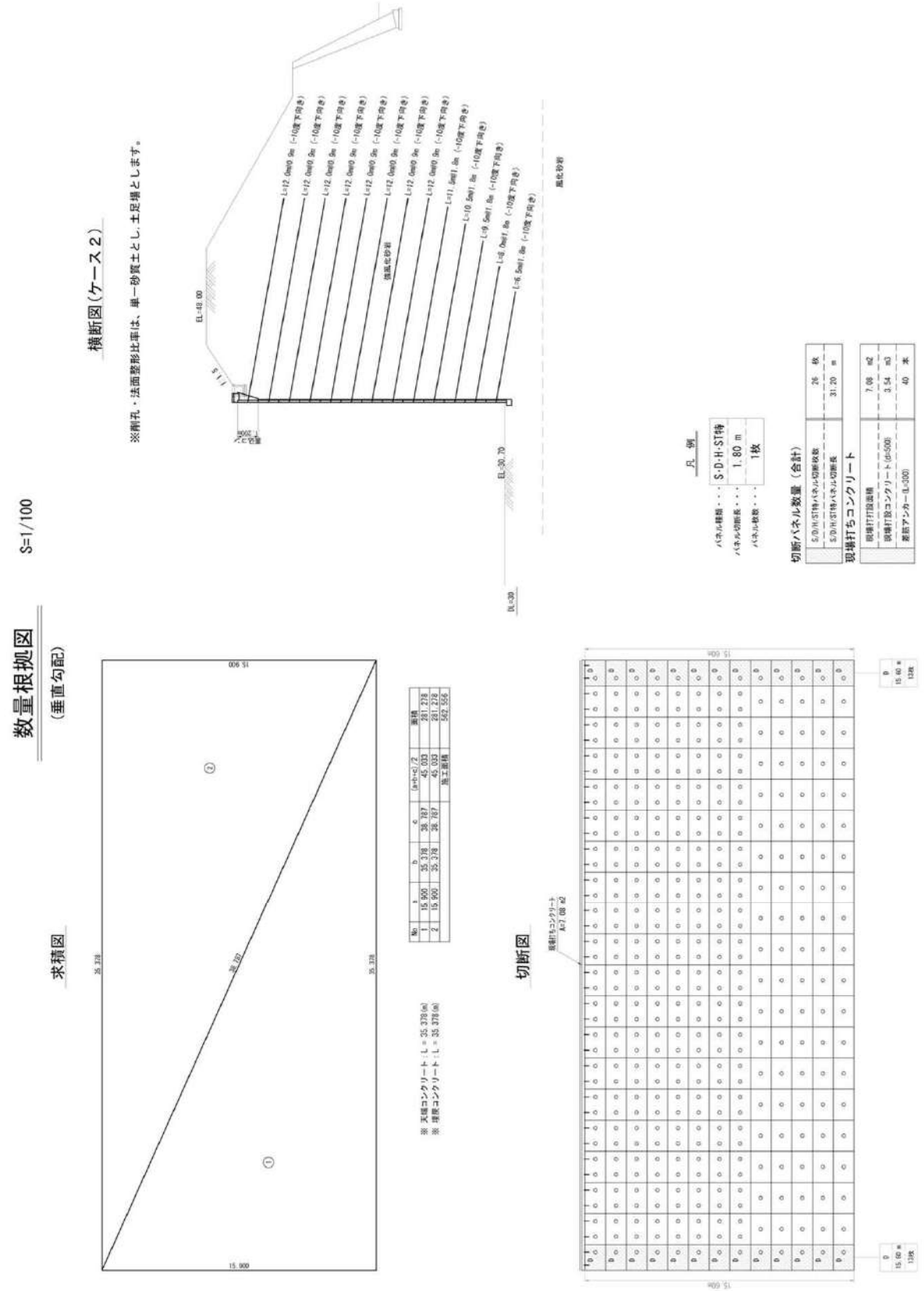

浸出水調整槽①築造工 数量計算書

名 称	規 格	計 算 式			数 量	
敷き鉄板						
敷設面積	t=22mm	A=(72.00+193.00)×3.00 敷き鉄板①+②	＝	795.00	795.0	m2
運搬費		W=795.00×0.022×7.85 単位体積重量W=7.85t/m3	＝	137.30	137.3	t
共通仮設費						
◆建設機械運搬						
油圧圧入引抜機	硬質地盤用	2台	＝	2.0	2	回
◆ 重建設機械分解・組立						
ブルトーザー	32t級	4台	＝	4.0	4	回
クラムシェル	平積0.4m3	4台	＝	4.0	4	回
クローラークレーン	100t吊	1台	＝	1.0	1	回

浸出水調整槽①築造工 数量計算書

数量算出根拠図

【敷鉄板】

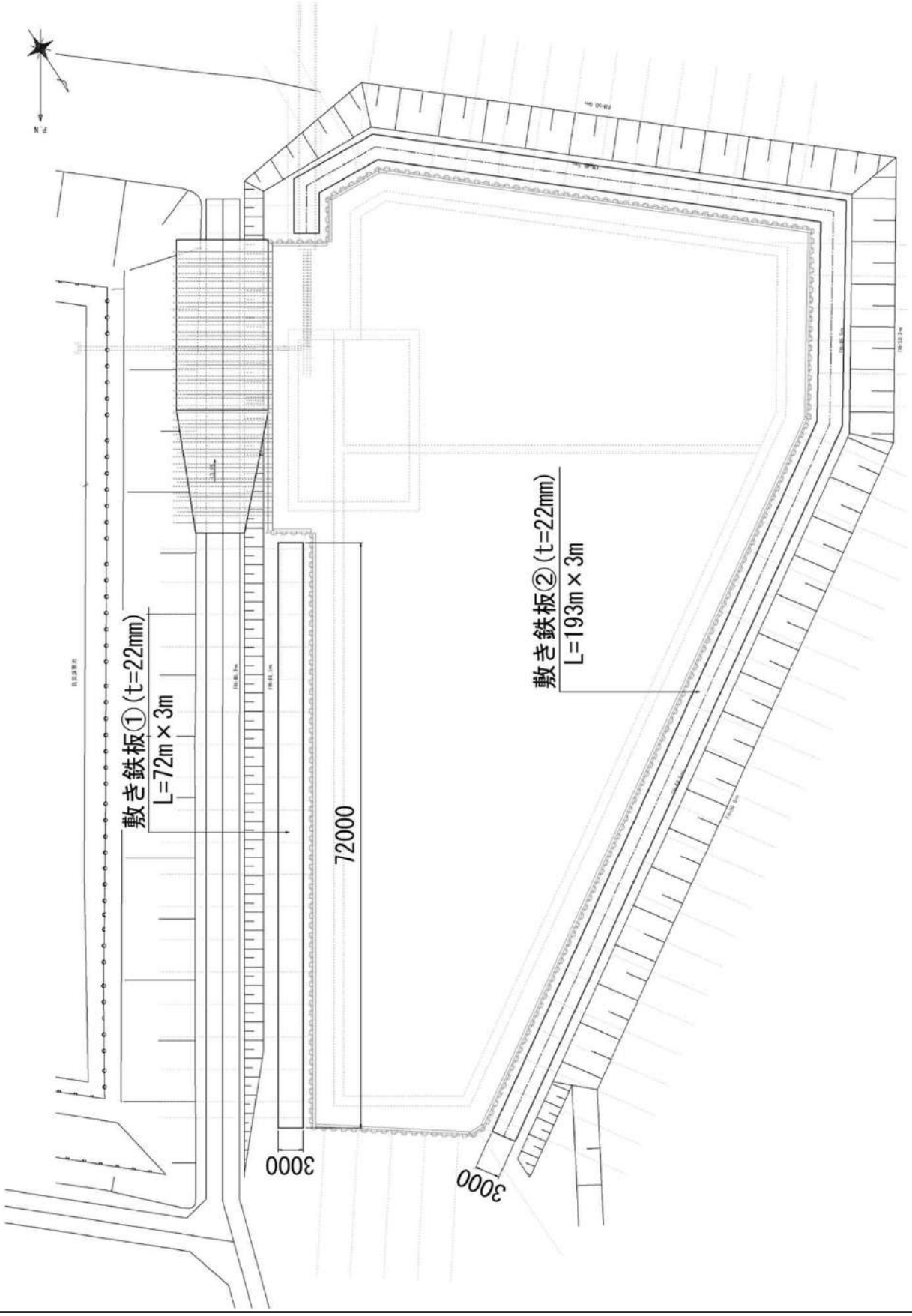

浸出水調整槽②

数量集計表

種 別 (LEVEL.3)	細 別 (LEVEL.4)	規 格 (LEVEL.5)	単位	数 量	備 考
浸出水調整槽②築造工					
土　工	土砂掘削	砂,砂質土	m3	21,655.6	
	土砂運搬		m3	21,655.6	仮置場へ
	埋 戻 し	種別B種,土砂	m3	7,907.5	
	残土処理	砂,砂質土	m3	12,869.5	
	基面整正		m2	2,395.6	
法面整形工	法面整形(切土部)	砂質土,粘性土	m2	2,327.5	機械
調整槽築造工	基 礎 材	RC-40,t=20cm	m2	2,395.6	
	均しｺﾝｸﾘｰﾄ	18-12-40,t=10cm	m3	239.6	
	躯体ｺﾝｸﾘｰﾄ	24-8-25,鉄筋ｺﾝｸﾘｰﾄ	m3	5,784.1	30m3/日以上
	調整ｺﾝｸﾘｰﾄ	18-8-40,無筋ｺﾝｸﾘｰﾄ	m3	335.9	30m3/日未満
	均しコン型枠	均し基礎型枠,一般	m2	19.7	
	躯体コン型枠	鉄筋構造物,一般	m2	5,371.0	H≧4m, h＜20m
	調整コン型枠	無筋構造物,一般	m2	0.4	
	FRP蓋(軽荷重用)	ﾏﾝﾎｰﾙ蓋(φ600)	組	4	密閉式,受枠共
		角蓋(800×1200)	組	8	密閉式,受枠共
		角蓋(600×1200)	組	2	密閉式,受枠共
	ステップ	W400, φ22	本	12	合成樹脂被覆
	FRP 梯子	W400,L=2.30m	箇所	4	
		W400,L=4.40m	箇所	4	
	FRP 踊場	B1650×W1000	箇所	4	
	FRPリアサークル	L=1.20m,W400梯子用	箇所	4	
	鉄　　筋	SD345,D13	kg	36,329	クレーン有
		SD345,D16～25	kg	398,229	クレーン有
		SD345,D29～32	kg	106,112	クレーン有
	ｸﾗｯｸ誘発目地	A-40	m	552.8	部材
		BL-200	m	528.0	部材
		埋込化粧目地N型	m	576.0	部材
		A-40用(D13-16)	個	952	固定治具
		A-40用(D19-22)	個	720	固定治具
		BL-200用(D13-19)	個	1,632	固定治具

数量集計表

種 別 (LEVEL.3)	細 別 (LEVEL.4)	規 格 (LEVEL.5)	単位	数 量	備 考
調整槽築造工	内面塗装	塗布型ﾗｲﾆﾝｸﾞD種	m2	5,771.3	
		（底版部）	m2	1,952.0	
		（側壁・隔壁・支柱部）	m2	1,839.1	
		（頂版部）	m2	1,980.2	
	足場工	枠組足場	掛m2	2,761.0	H≦30m,ﾈｯﾄ有
	支保工	くさび結合支保,h≦30m	空m3	11,690.9	40kN/m2以下 t≦120cm
	転落防止柵	H=1.1m,ｱﾝｶｰｱﾝｸﾞﾙ型	m	194.5	下水道事業団用
階段工	基礎材	RC-40, t=20cm	m2	10.4	
	ｺﾝｸﾘｰﾄ	18-8-40,無筋ｺﾝｸﾘｰﾄ	m3	11.6	
	型枠	無筋構造物,一般	m2	18.8	H＜4m
	塗装	滑り止めペンキ塗装	m2	5.0	IW-NSS
地下水集排水工					
作業土工	床 掘	砂,砂質土	m3	57.0	H≦5m,ｵｰﾌﾟﾝ
	土砂運搬		m3	57.0	仮置場へ
	埋 戻 し	種別C種,土砂	m3	29.6	
	残土処理	砂,砂質土	m3	23.0	
	基面整正		m2	159.4	
管渠工	集排水管敷設	高密度PE管φ200	m	190.0	ﾀﾞﾌﾞﾙ,有孔管
		高密度PE管φ200	m	87.7	ﾀﾞﾌﾞﾙ,無孔管
	基 礎 工	RC-40,t=10cm	m3	12.0	
	被覆材	砕石(単粒度砕石)	m3	40.7	5号(20～13mm)
		ソイルセメント	m3	23.1	
管渠工	管 材	高密度PE管φ200	m	178.9	ﾀﾞﾌﾞﾙ,有孔管
		高密度PE管φ200	m	79.7	ﾀﾞﾌﾞﾙ,無孔管
		φ200用エルボ(26.4°)	個	5	
		φ200用エルボ(33.6°)	個	4	
		φ200用エルボ(45°)	個	1	
		φ200用エルボ(60°)	個	4	
		φ200用エルボ(90°)	個	3	
		φ200用チーズ(T管)	個	1	
		ゴム支管(φ200×400)	個	1	
		ネジ込式継手	個	52	有孔管用
		ボルト締式継手	個	45	無孔管用

数量集計表

種 別 (LEVEL.3)	細 別 (LEVEL.4)	規 格 (LEVEL.5)	単位	数 量	備 考
仮設道路工					
土　工	土砂掘削	砂,砂質土	m3	7,853.6	
	土砂運搬		m3	7,853.6	仮置場へ
	埋 戻 し	種別A種,土砂	m3	7,709.3	
	残土処理	砂,砂質土	m3	-586.1	(不足土)
法面整形工	法面整形(切土部)	砂質土,粘性土	m2	1,485.0	機械
舗 装 工	砕石舗装	RC-40,t=10cm	m2	421.4	

浸出水調整槽②（本体築造工）

浸出水調整槽②築造工 数量計算書

名 称	規 格	計 算 式	数 量
〈 土工 〉			
土砂掘削	砂、砂質土	V＝ ＝ 21,655.6	21,655.6 m^3

測点	区間距離(m)	断面積(m^2)	平均断面積(m^2)	立積(m^3)	備考
NO.-1-2.88	0.00	0.0	—	—	
NO.-1	2.88	81.1	40.55	116.8	
NO.0	10.00	343.6	212.35	2,123.5	
NO.1	13.00	343.6	343.60	4,466.8	
NO.2	13.00	343.6	343.60	4,466.8	
NO.3	13.00	343.6	343.60	4,466.8	
NO.4	13.00	308.4	326.00	4,238.0	
NO.5	10.00	37.5	172.95	1,729.5	
NO.5+2.53	2.53	0.0	18.75	47.4	
計				21,655.6	

埋戻し	種別B種、土砂	V＝ ＝ 7,907.5	7,907.5 m^3

測点	区間距離(m)	断面積(m^2)	平均断面積(m^2)	立積(m^3)	備考
NO.-1-2.88	0.00	0.0	—	—	
NO.-1	2.88	81.1	40.55	116.8	
NO.0	10.00	343.6	212.35	2,123.5	
NO.0	0.00	78.0	—	—	
NO.1	13.00	78.0	78.00	1,014.0	
NO.2	13.00	78.0	78.00	1,014.0	
NO.3	13.00	78.0	78.00	1,014.0	
NO.4	13.00	52.5	65.25	848.3	
NO.4	0.00	308.4	—	—	
NO.5	10.00	37.5	172.95	1,729.5	
NO.5+2.53	2.53	0.0	18.75	47.4	
計				7,907.5	

残土処理	砂、砂質土	残土処理の土量は地山土量とし埋戻しの土量変化率©を考慮する。 V＝掘削土量-埋戻し量×土量変化率(1/C) ＝21,655.6-7,907.5×1/0.9 ＝ 12,869.5	12,869.5 m^3
基面整正		A＝ 54.20×44.20 ＝ 2,395.6	2,395.6 m^2
切土法面整形	砂質土、粘性土 (機械)	算出根拠図参照 A＝ ＝ 2,327.5	2,327.5 m^2

浸出水調整槽②築造工 数量計算書

名 称	規 格	計 算 式			数 量	
〈 調整槽築造 〉						
基礎材	基礎砕石	RC-40、t＝20cm				
		A＝ 54.20×44.20	＝	2,395.6	2,395.6	m^2
均しｺﾝｸﾘｰﾄ	18-8-40	t＝10cm				
		V＝ 54.20×44.20×0.10	＝	239.6	239.6	m^3
均しｺﾝ型枠	一般型枠	均し基礎型枠				
		A＝ (54.20＋44.20)×2×0.10	＝	19.7	19.7	m^2
躯体ｺﾝｸﾘｰﾄ	24-12-25	鉄筋ｺﾝｸﾘｰﾄ				
		(底版部)				
		V1＝ 54.00×44.00×1.20				
		’-1.20×1.20×0.30×2	＝	2,850.3		
		(側壁部)				
		V2＝(52.00×42.00-50.00×40.00)×6.00	＝	1,104.0		
		(隔壁部)				
		V3＝(40.00×6.00-1.00×1.00)×1.00	＝	239.0		
		(支柱)				
		V4＝0.80×0.80×6.00×18	＝	69.1		
		(頂版)				
		V5＝52.00×42.00×0.70	＝	1,528.8		
		(頂版開口部～φ600)				
		V6＝π/4×(0.60^2×0.647＋0.67^2×0.053)				
		’×4	＝	-0.8		
		(頂版開口部～800×1200)				
		V7＝(0.80×1.20×0.66				
		’＋0.88×1.28×0.04)×8	＝	-5.4		
		(頂版開口部～600×1000)				
		V8＝(0.60×1.00×0.66				
		’＋0.68×1.08×0.04)×2	＝	-0.9		
		ΣV	＝	5,784.1	5,784.1	m^3
調整ｺﾝｸﾘｰﾄ	18-8-40	無筋ｺﾝｸﾘｰﾄ				
		V1＝(0.05＋0.295)×1/2×24.50×40.00				
		’×2	＝	338.1		
		(ピット部控除)				
		V2＝(0.05＋0.062)×1/2×1.20×1.20×2	＝	-0.2		
		(支柱部控除)				
		V3＝0.80×0.80×0.173(平均)×18	＝	-2.0		
		ΣV	＝	335.9	335.9	m^3

浸出水調整槽②築造工 数量計算書

名 称	規 格	計 算 式			数 量	
躯体ｺﾝ型枠	一般型枠	鉄筋構造物				
		(底版部・外側)				
		A1＝(54.00＋44.00)×2×1.20	＝	235.2		
		(底版部・内側ﾋﾟｯﾄ)				
		A2＝1.20×4×0.30×2	＝	2.9		
		(側壁部・外側)				
		A3＝(52.00＋42.00)×2×6.70	＝	1,259.6		
		(側壁部・内側及び隔壁部)				
		A4＝(40.00＋24.50)×2×6.00×2				
		’-1.00×1.00×2＋1.00×3×1.00	＝	1,549.0		
		(支柱部)				
		A5＝0.80×4×6.00×18	＝	345.6		
		(床版部・内側)				
		A6＝40.00×24.50×2-0.80×0.80×18	＝	1,948.5		
		(床版部・開口φ600)				
		A7＝π×0.60×0.647×4	＝	4.9		
		(床版部・開口800×1200)				
		A8＝(0.80＋1.20)×2×0.66×8	＝	21.1		
		(床版部・開口600×1000)				
		A9＝(0.60＋1.00)×2×0.66×2	＝	4.2		
		ΣA	＝	5,371.0	5,371.0	m^2
調整ｺﾝ型枠	一般型枠	無筋構造物				
		A＝(0.05＋0.062)×1/2×1.20×4				
		’＋0.062×1.20×2	＝	0.4	0.4	m^2
FRP蓋	ﾏﾝﾎｰﾙ蓋	φ600、密閉式、受枠共、軽荷重用				
		N＝	＝	4	4	組
	角 蓋	800×1200用、密閉式、受枠共、軽荷重用				
		N＝	＝	8	8	組
	角 蓋	600×1000用、密閉式、受枠共、軽荷重用				
		N＝	＝	2	2	組
ステップ	W400、φ22	合成樹脂被覆				
		N＝	＝	12	12	本
FRP梯子	W400,L=2.30m	N＝	＝	4	4	箇所
	W400,L=4.40m	N＝	＝	4	4	箇所
FRP踊場	B1650×W1000	N＝	＝	4	4	箇所
FRPﾘｱｻｰｸﾙ	W400梯子用	N＝ (L＝1.20m)	＝	4	4	箇所

浸出水調整槽②築造工 数量計算書

名 称	規 格	計 算 式	数 量
鉄 筋	SD345 (クレーン有)	配筋図鉄筋表より ①D13 W＝ ＝ 36,329.1	36,329.1 kg
		②D16～D25 W＝ ＝ 398,228.6	398,228.6 kg
		③D29～D32 W＝ ＝ 106,112.3	106,112.3 kg

径	質量(kg)	区分質量(kg)
D13	36,329.1	36,329.1
D16	8,583.2	398,228.6
D19	26,968.5	
D22	147,876.1	
D25	214,800.8	
D29	85,482.3	106,112.3
D32	20,630.0	

名 称	規 格	計 算 式	数 量
内面塗装	塗布型ﾗｲﾆﾝｸﾞ D種	(底版部) A1＝40.00×24.50×2＋1.20×0.30×4×2 ＝ 1,962.9	
		A2＝(0.062＋0.05)×1/2×1.20×4 ＝ 0.3	
		A3＝(0.062＋0.05)×1.200×2 ＝ 0.3	
		A4＝0.80×0.80×18 ＝ -11.5	
		(側壁部及び隔壁部) A5＝(40.00＋24.50)×2×6.00×2 ＝ 1,548.0	
		A6＝(0.295＋0.05)×1/2×24.50×4 ＝ -16.9	
		A7＝0.295×40.00×2 ＝ -23.6	
		A8＝0.05×40.00×2 ＝ -4.0	
		(支柱部) A9＝0.80×4×(6.00-0.173)×18 ＝ 335.6	
		(頂版) A10＝40.00×24.50×2 ＝ 1,960.0	
		A11＝π×1/4×0.60×0.60×4 '＋0.80×1.20×8＋0.60×1.00×2 ＝ -10.0	
		A12＝π×0.60×0.647×4 ＝ 4.9	
		A13＝(0.80＋1.20)×2×0.66×8 ＝ 21.1	
		A14＝(0.60＋1.00)×2×0.66×2 ＝ 4.2	
		ΣA ＝ 5,771.3	5,771.3 m^2

＜内訳＞

場 所	単位	数 量
底版部	m^2	1,952.0
側壁・隔壁・支柱部	m^2	1,839.1
頂版部	m^2	1,980.2
計	m^2	5,771.3

浸出水調整槽②築造工 数量計算書

名 称	規 格	計 算 式			数 量	
ｸﾗｯｸ誘発目地	部材	A-40				
		L＝算出根拠図参照	＝	552.8	552.8	m
		BL-200				
		L＝	＝	528.0	528.0	m
		埋込化粧目地N型				
		L＝	＝	576.0	576.0	m
	部材固定治具	A40用（D13-D16 ）				
		N＝	＝	952	952	個
		A-40用（D19-D22）				
		N＝	＝	720	720	個
		BL-200用(D13-D19)				
		N＝	＝	1,632	1,632	個
足場工	枠組足場	算出根拠図参照				
		H≦30m、ネット有				
		A1＝(54.20＋44.20)×2×6.70	＝	1,318.6		
		A2＝(37.80＋22.30)×2×6.00×2	＝	1,442.4		
		ΣA	＝	2,761.0	2,761.0	掛m^2
支保工	くさび結合支保	h≦30m、40kN/m2以下、t≦120cm				
		V＝(40.00×24.50-0.80×0.80×9)				
		’×6.00×2	＝	11,690.9	11,690.9	空m^3
転落防止柵	H＝1.10m	アンカーアングル型、下水道事業団用				
		L＝	＝	194.5	194.5	m

設置場所	設置延長(m)		
	水平部	傾斜部(1:1.5)	計
調整槽天端	184.96	—	184.96
階段工①	2.20	2.55	4.75
階段工②	2.20	2.55	4.75
計	189.36	5.10	194.46

浸出水調整槽②築造工 数量計算書

名 称	規 格	計 算 式	数 量
〈 階段工 〉		階段工①②～一式当り	
基 礎 材	基礎砕石	RC-40、t＝20cm A＝4.005×1.30×2 ＝ 10.4	10.4 m^2
コンクリート	18-8-40	無筋コンクリート A＝3.805×0.20＋(1.255＋3.805)×1/2×1.70 '-0.255×0.17×1/2×10 ＝ 4.845 m^2 V＝4.845×1.20×2 ＝ 11.6	11.6 m^3
型 枠	一般型枠	無筋構造物 、H＜4m A1＝{3.805×0.20＋(1.255＋3.805)×1/2×1.70 '-0.255×0.17×1/2×10}×2 ＝ 9.7 A2＝1.20×1.90×2×2 ＝ 9.1 ΣA ＝ 18.8	18.8 m^2
塗 装	滑り止めペンキ塗装 IW-NSS	A＝0.255×0.90×11×2 ＝ 5.0	5.0 m^2

浸出水調整槽②築造工 数量計算書

数量算出根拠図

浸出水調整槽②平面図

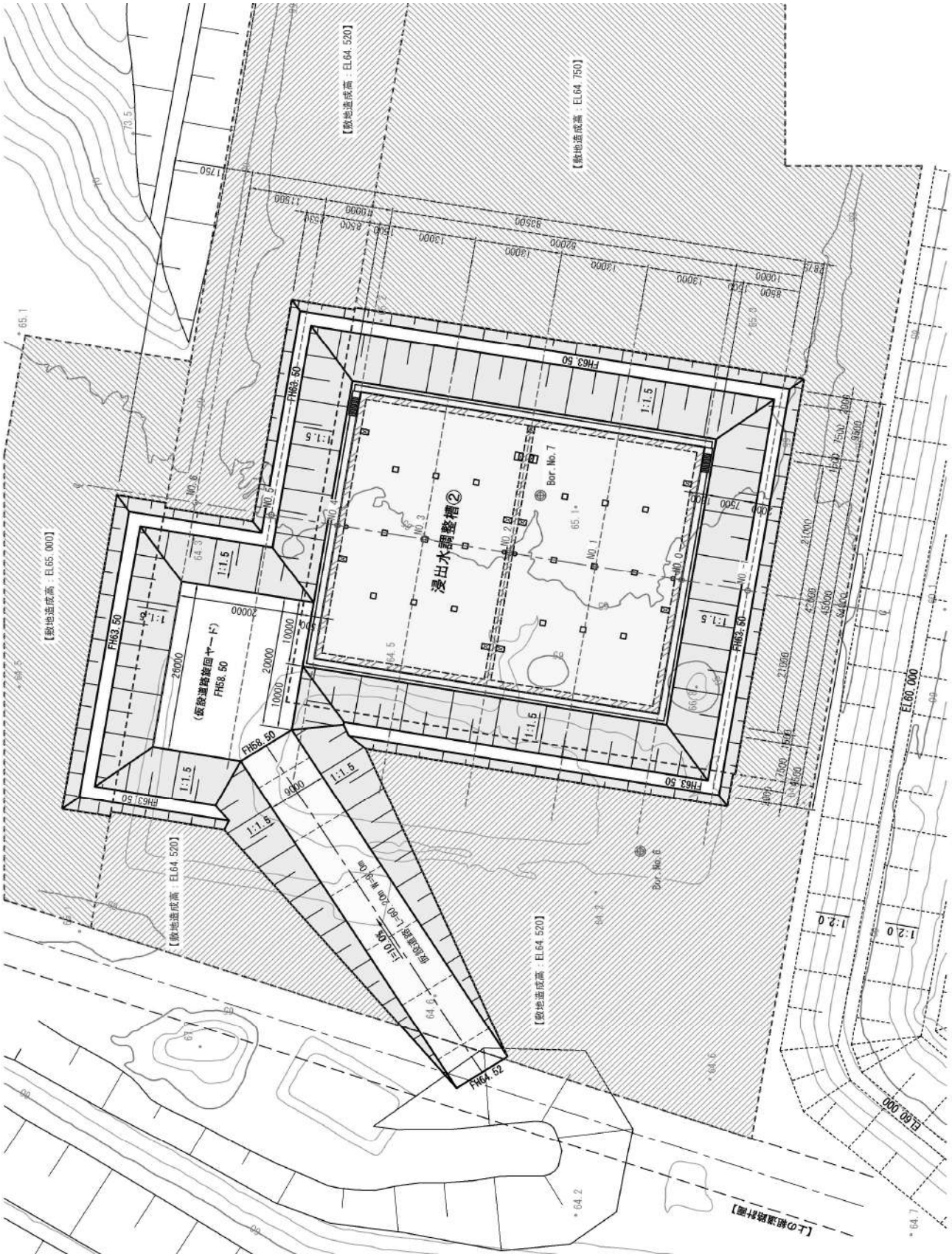

浸出水調整槽②築造工 数量計算書

数量算出根拠図

【 浸出水調整槽②横断図 】

NO.-1

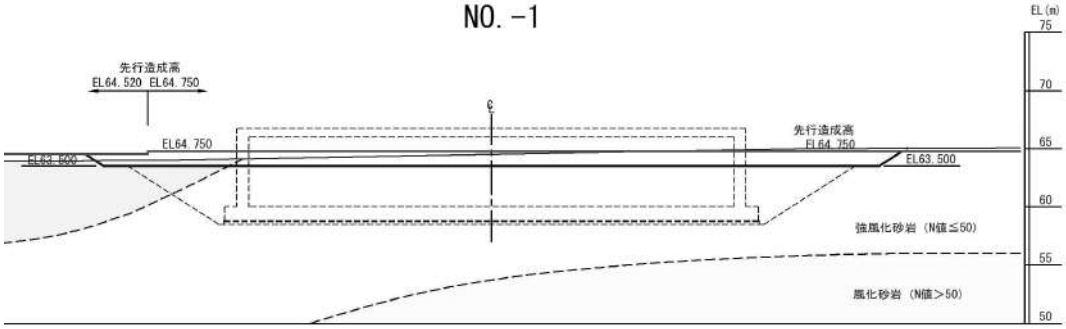

種別		単位	数量
掘削	先行造成盛土	m²	19.1
	埋土	m²	5.8
	強風化砂岩	m²	56.2
	小計	m²	81.1
埋戻し		m²	81.1

NO.0

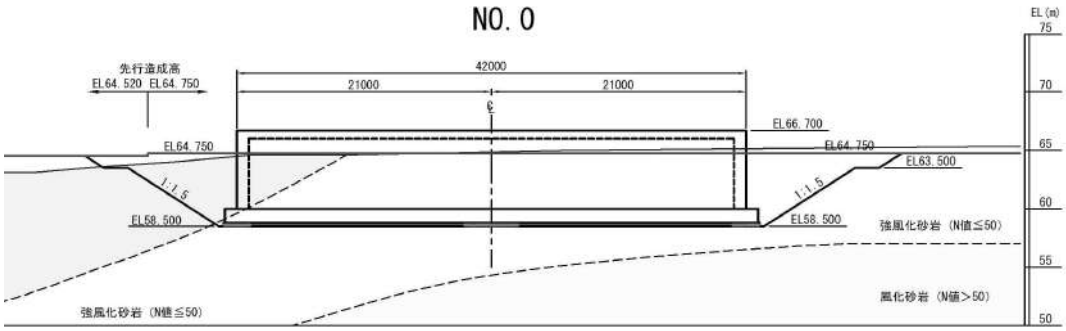

種別		単位	数量
掘削	先行造成盛土	m²	9.9
	埋土	m²	53.8
	強風化砂岩	m²	279.9
	小計	m²	343.6
埋戻し		m²	343.6(78.0)

NO.1

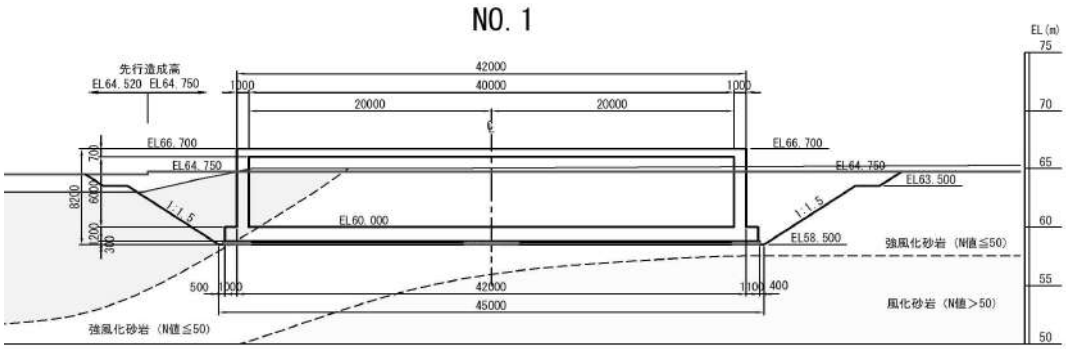

種別		単位	数量
掘削	先行造成盛土	m²	11.1
	埋土	m²	55.5
	強風化砂岩	m²	277.0
	小計	m²	343.6
埋戻し		m²	78.0

NO.2

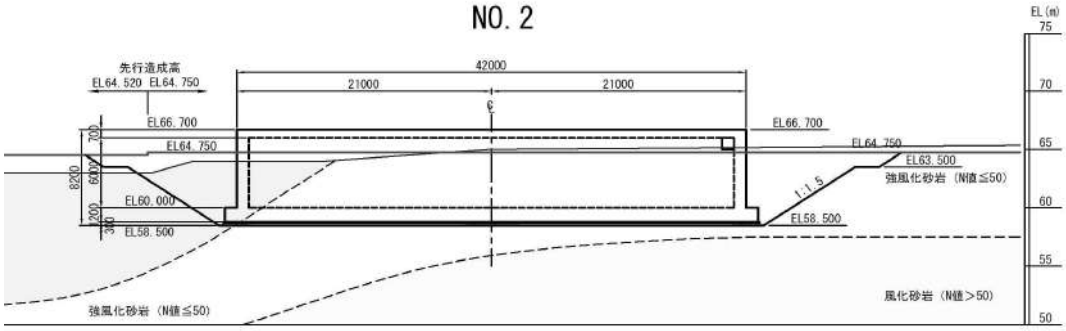

種別		単位	数量
掘削	先行造成盛土	m²	22.0
	埋土	m²	49.0
	強風化砂岩	m²	272.6
	小計	m²	343.6
埋戻し		m²	78.0

浸出水調整槽②築造工 数量計算書

数量算出根拠図

【 浸出水調整槽②横断図 】

NO. 3

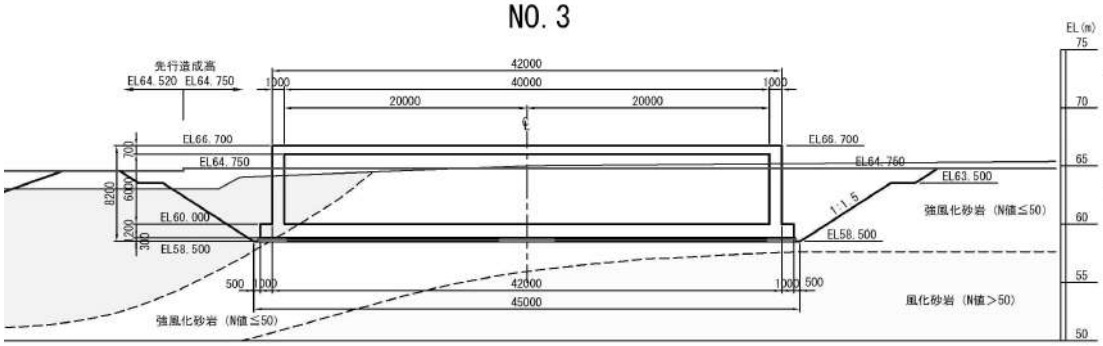

種別		単位	数量
掘削	先行造成盛土	m²	19.3
	埋土	m²	50.1
	強風化砂岩	m²	274.2
	小計	m²	343.6
埋戻し		m²	78.0

NO. 4

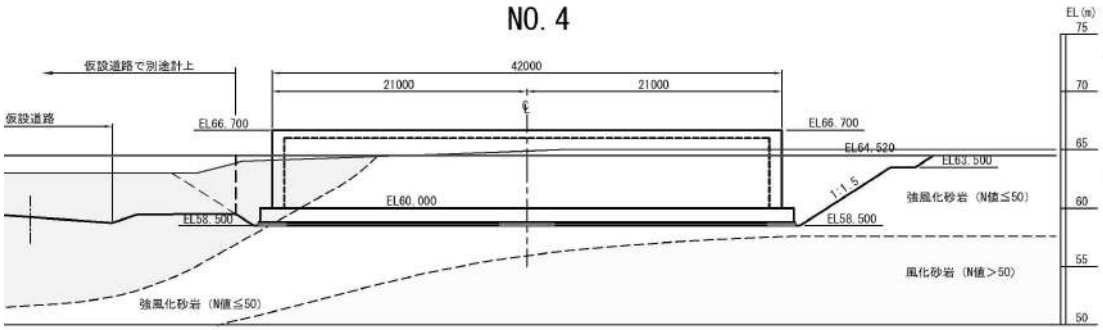

種別		単位	数量
掘削	先行造成盛土	m²	3.9
	埋土	m²	41.8
	強風化砂岩	m²	262.7
	小計	m²	308.4
埋戻し		m²	52.5(308.4)

NO. 5

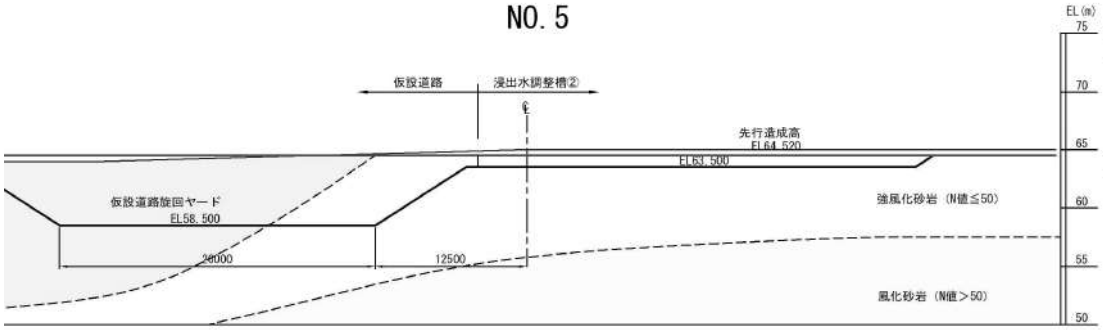

種別		単位	数量
掘削	先行造成盛土	m²	—
	埋土	m²	—
	強風化砂岩	m²	37.5
	小計	m²	37.5
埋戻し		m²	37.5

NO. 6

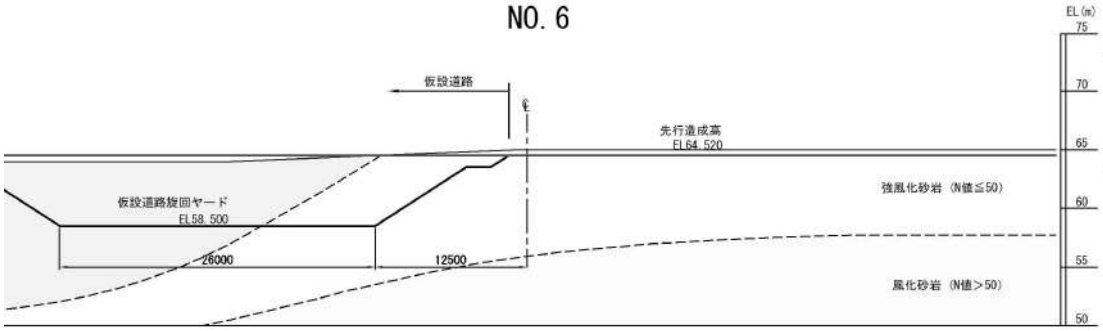

種別		単位	数量
掘削	先行造成盛土	m²	—
	埋土	m²	—
	強風化砂岩	m²	—
	小計	m²	—
埋戻し		m²	—

浸出水調整槽②築造工 数量計算書

数量算出根拠図

【 法面整形(切土部) 】

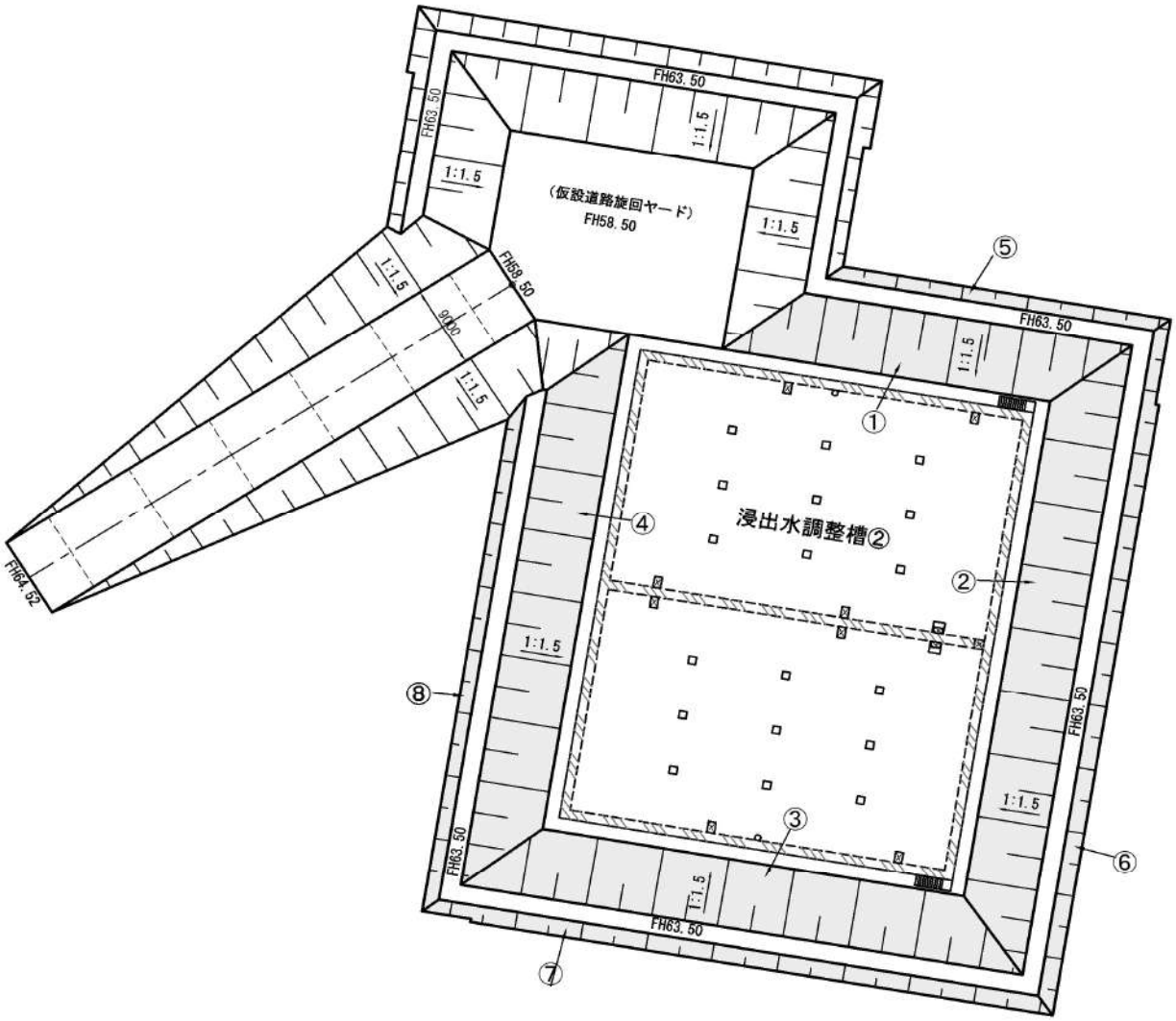

番号	平面積 (m2)	法勾配	傾斜係数	法面積 (m2)	備考
①	262.5	1 : 1.5	1.202	315.5	
②	468.8	1 : 1.5	1.202	563.5	
③	393.8	1 : 1.5	1.202	473.3	
④	412.5	1 : 1.5	1.202	495.8	
⑤	53.6	1 : 1.5	1.202	64.4	
⑥	138.9	1 : 1.5	1.202	167.0	
⑦	121.7	1 : 1.5	1.202	146.3	
⑧	84.6	1 : 1.5	1.202	101.7	
計				2,327.5	

浸出水調整槽②築造工 数量計算書

数量算出根拠図

【 浸出水調整槽②構造図 】

槽上平面図

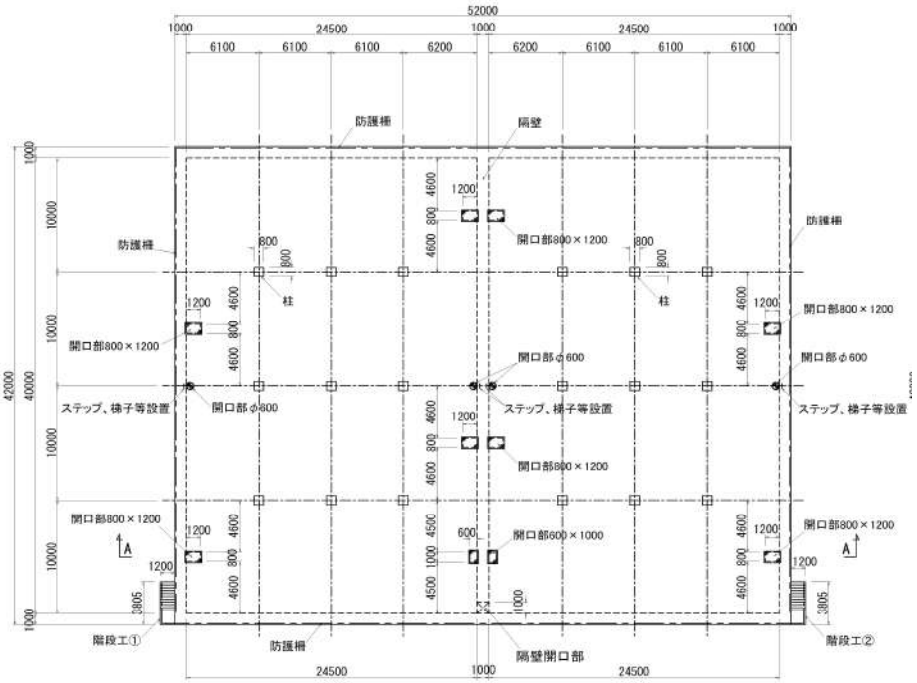

槽内平面図

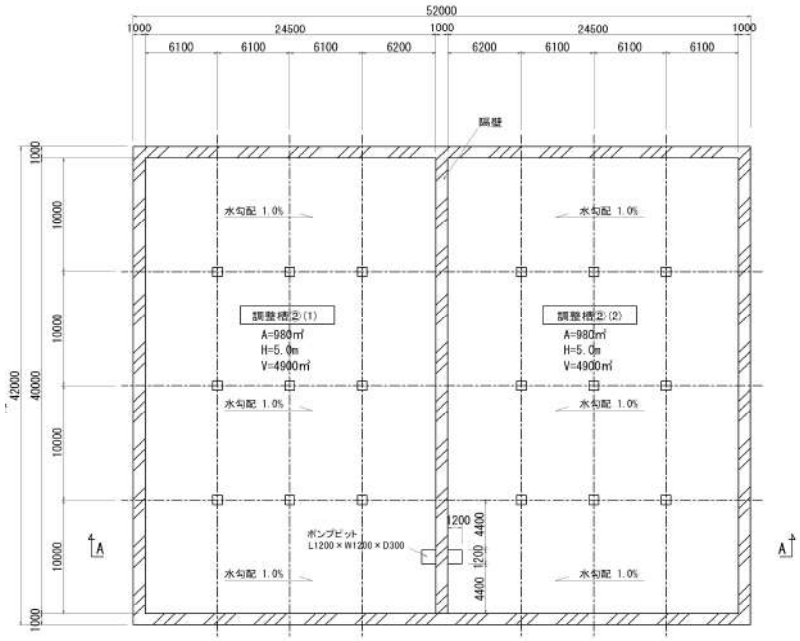

A-A断面図

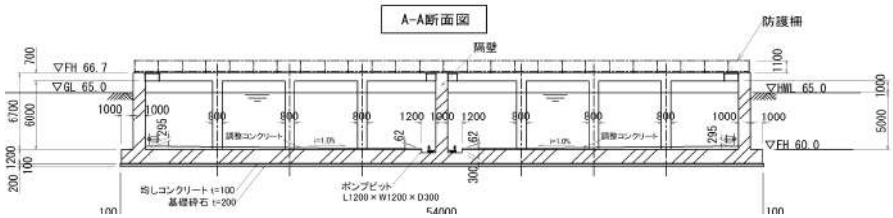

浸出水調整槽②築造工 数量計算書

数量算出根拠図

【 入口工配置図 】

槽上平面図

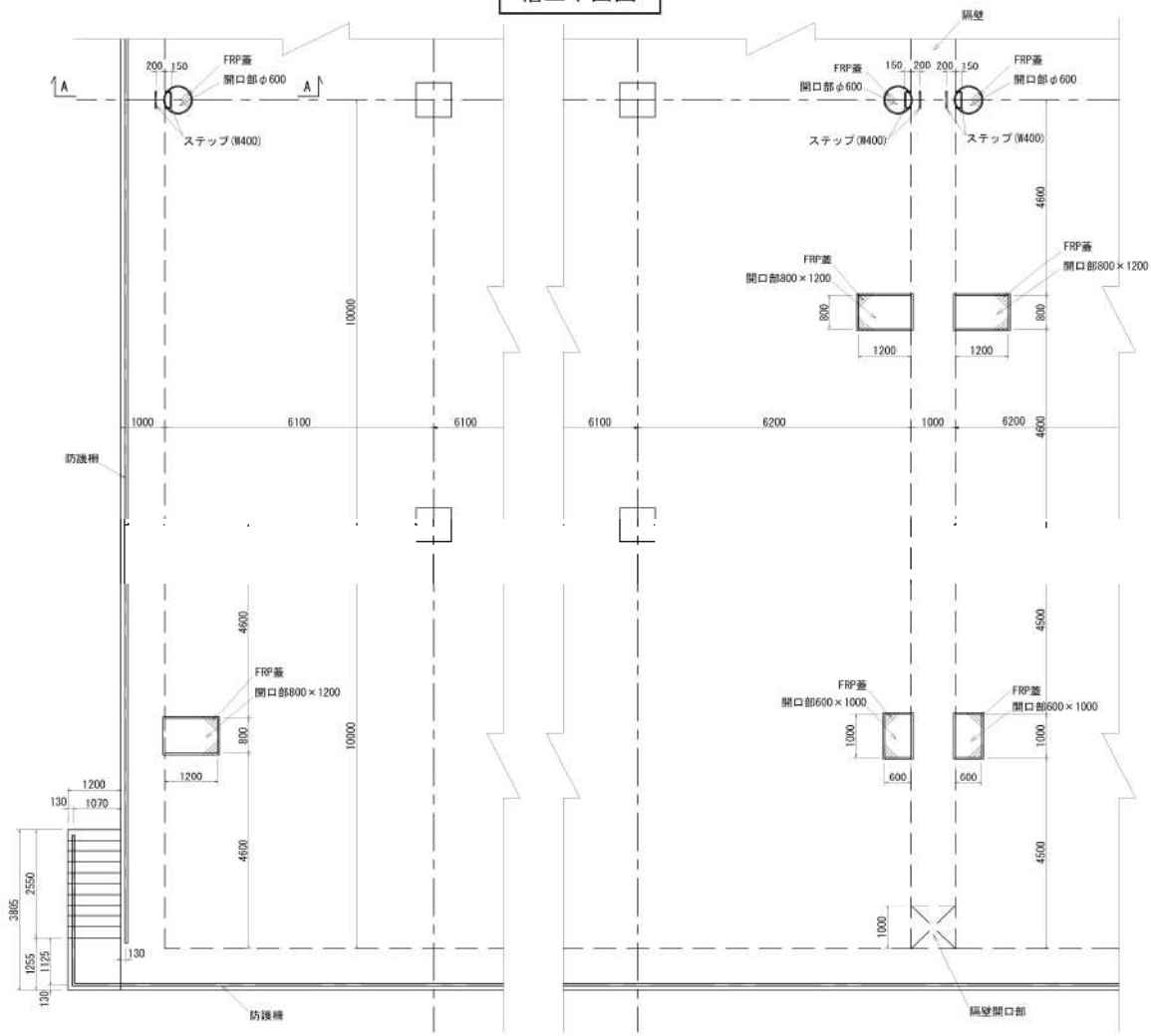

A-A断面図

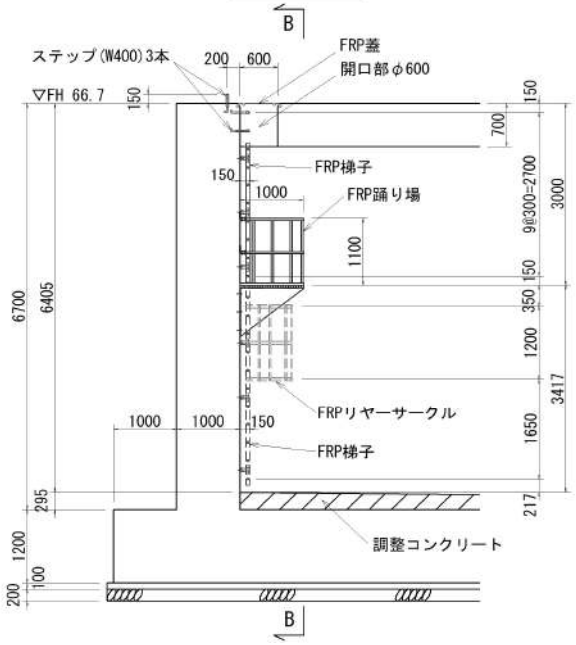

B-B断面図

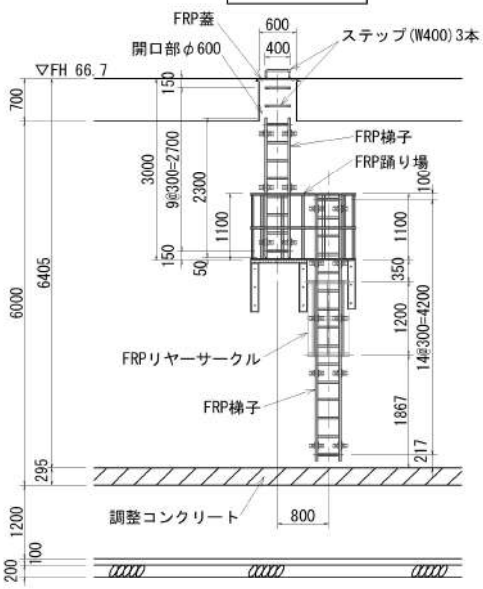

数量算出根拠図

【 マンホール蓋・角蓋構造図 】

マンホール蓋

平面図

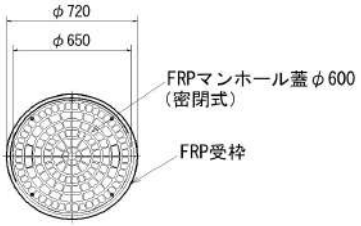

断面図 S=1:10

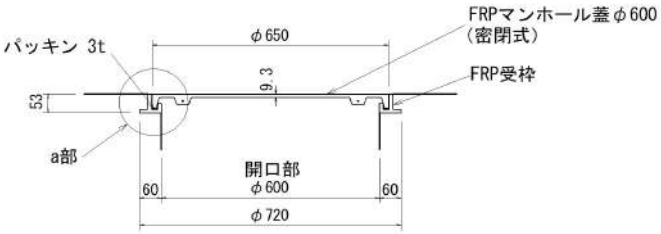

角蓋（800×1200）

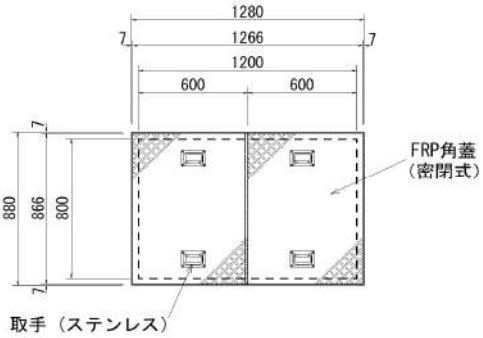

断面図 S=1:10

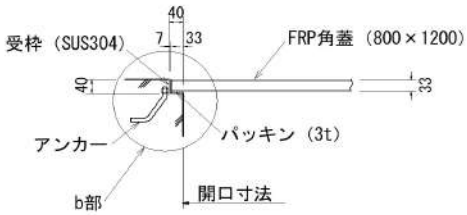

角蓋（600×1000）

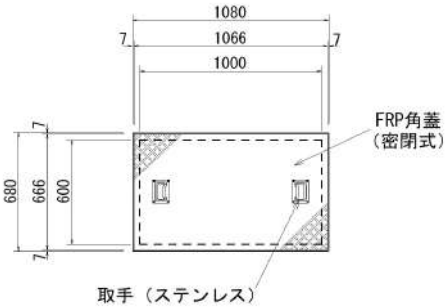

断面図 S=1:10

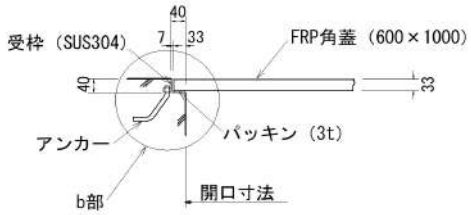

数量算出根拠図

【 ステップ 】

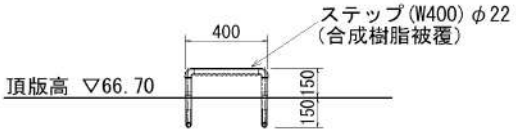

【 梯子 】

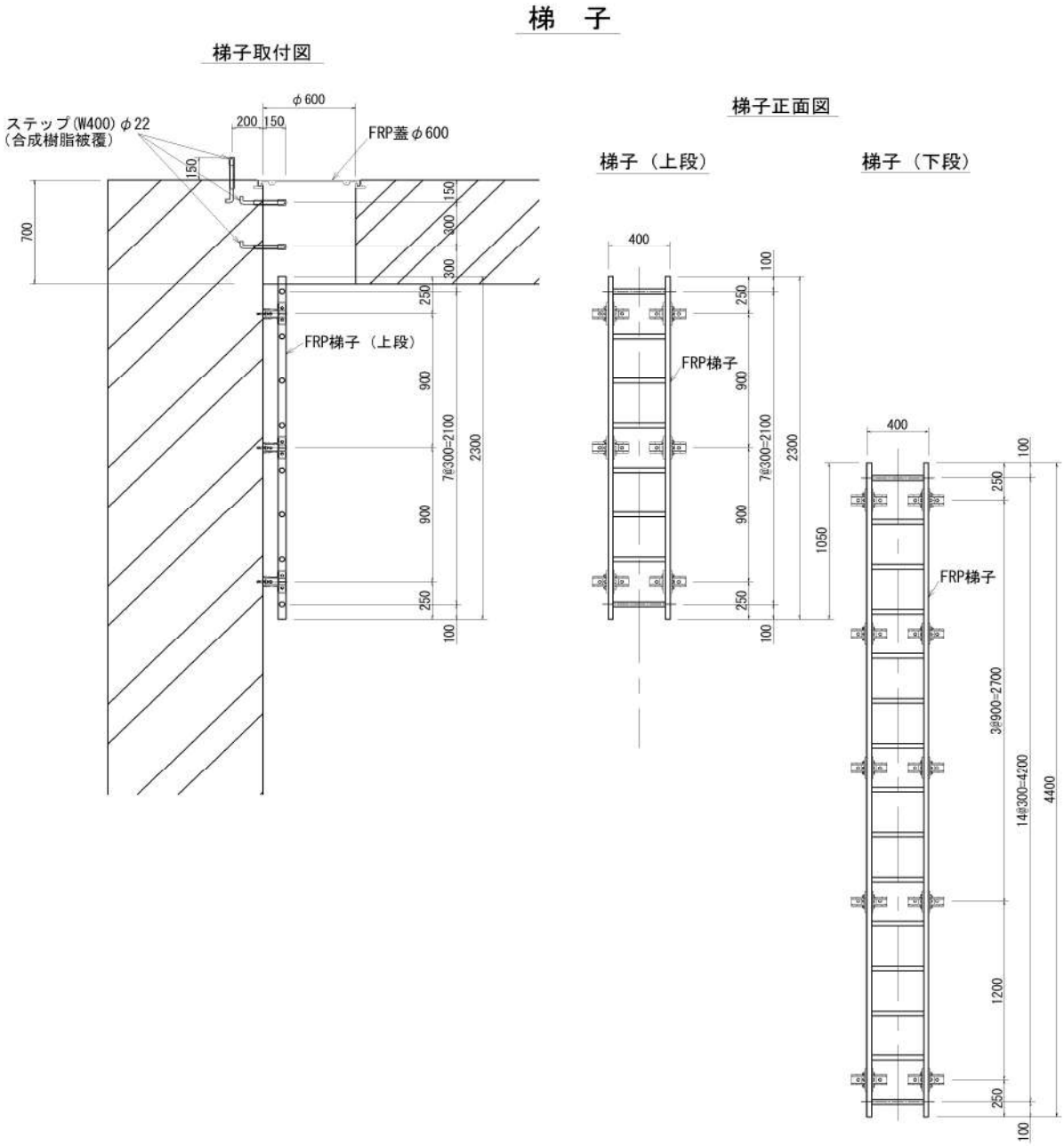

浸出水調整槽②築造工 数量計算書

数量算出根拠図

【 踊場 】

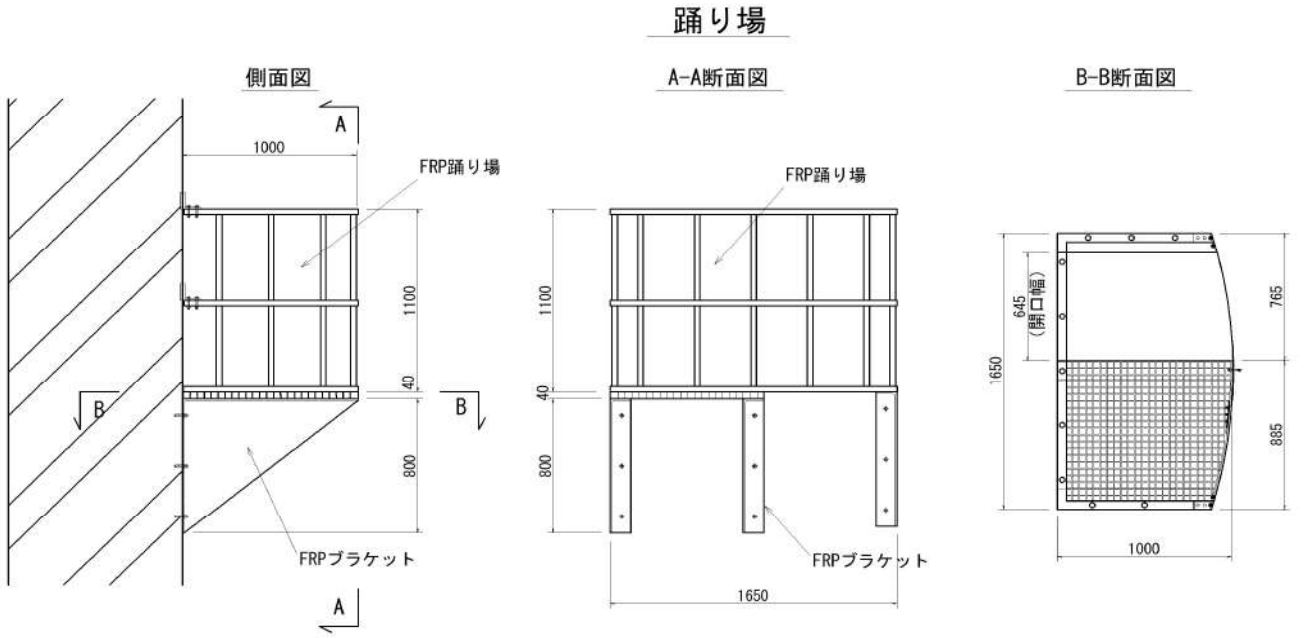

【 リヤーサークル 】

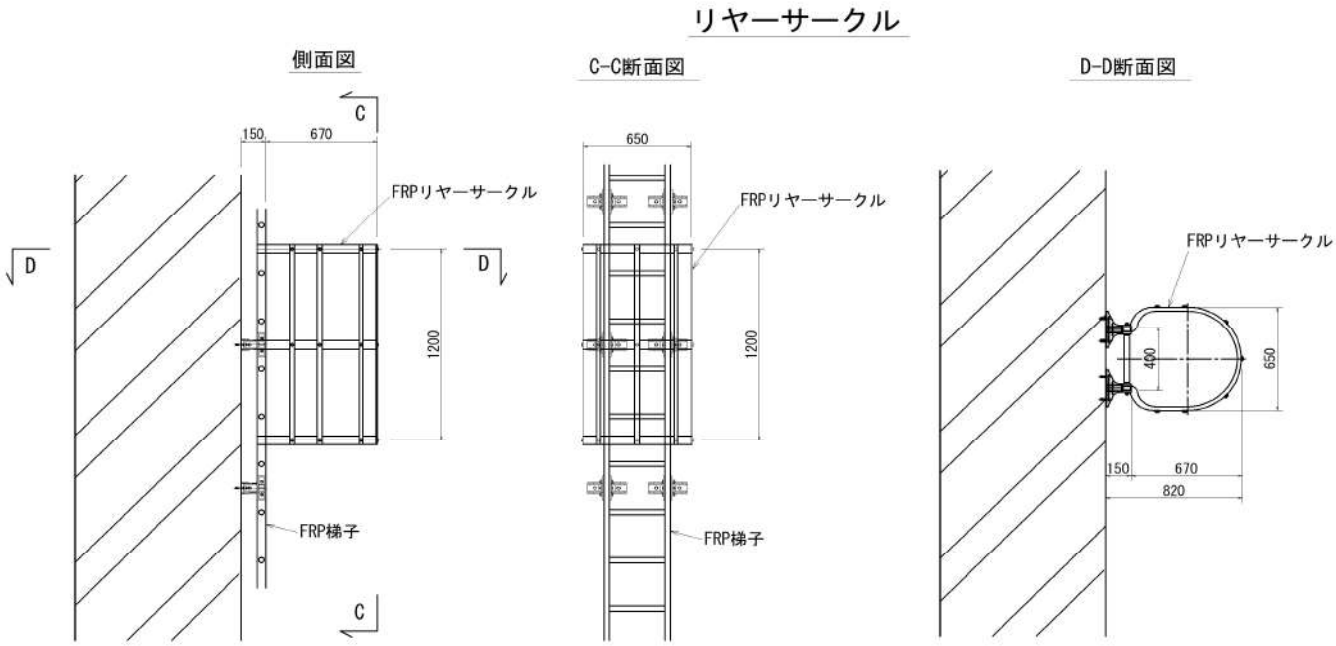

浸出水調整槽②築造工 数量計算書

数量算出根拠図

【 クラック誘発目地 工】

断 面 図

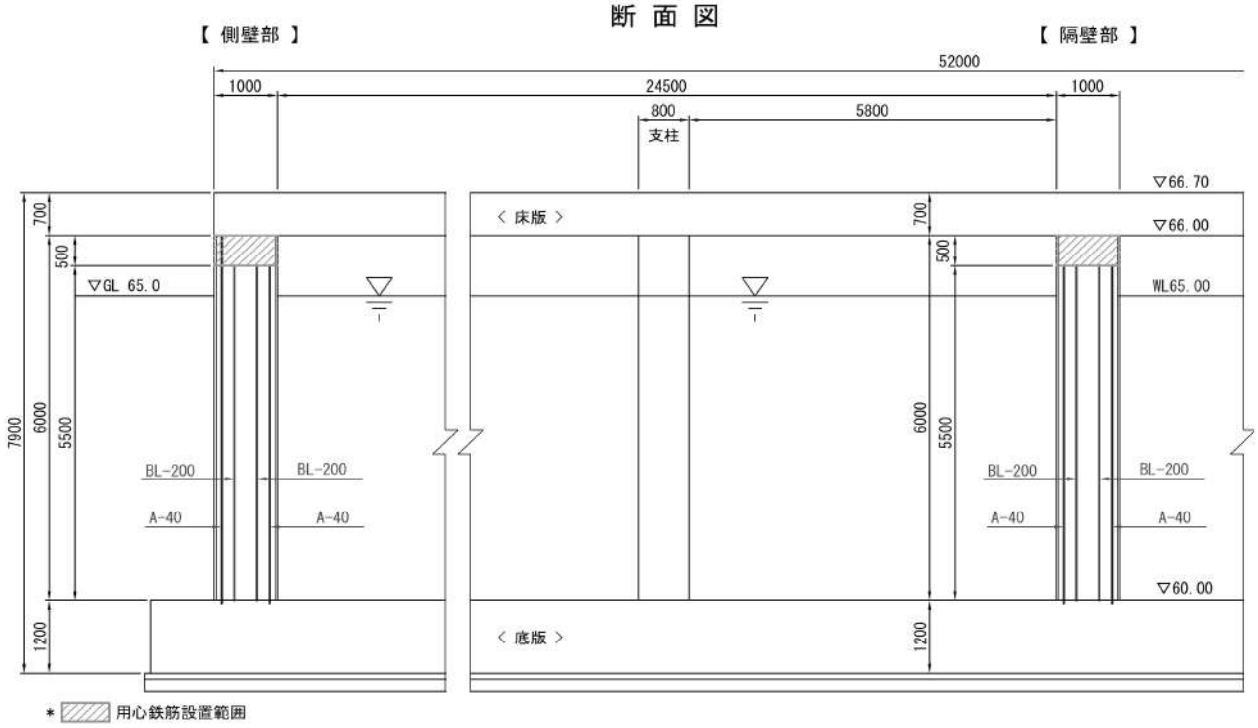

側壁部・水平断面図

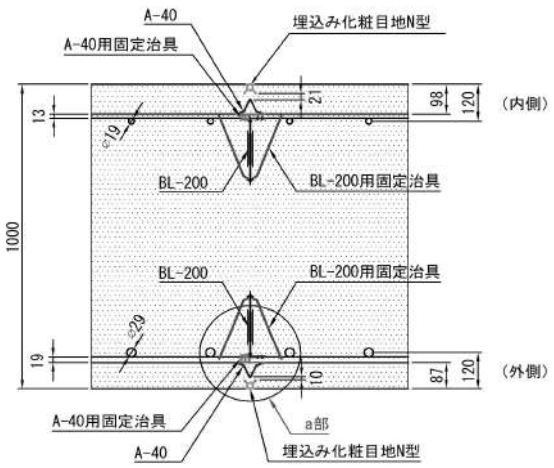

隔壁部・水平断面図

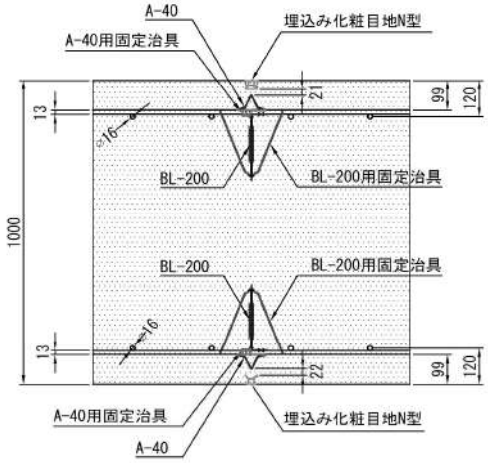

【部材数量表(m)】

品 番	側壁部			隔壁部			総数量
	1箇所当り	個所数	合計	1箇所当り	個所数	合計	
A-40	11.60	40	464.00	11.10	8	88.80	552.80
BL-200	11.00	40	440.00	11.00	8	88.00	528.00
埋込み化粧目地N型	12.00	40	480.00	12.00	8	96.00	576.00

【部材固定治具数量表(個)】

品 番	側壁部			隔壁部			総数量
	1箇所当り	個所数	合計	1箇所当り	個所数	合計	
A-40用固定治具(D13-16)	17	40	680	34	8	272	952
A-40用固定治具(D19-22)	18	40	720				720
BL-200用固定治具(D13-19)	34	40	1 360	34	8	272	1 632

浸出水調整槽②築造工 数量計算書

数量算出根拠図

【 階段工:①②共通構造 】

平 面 図

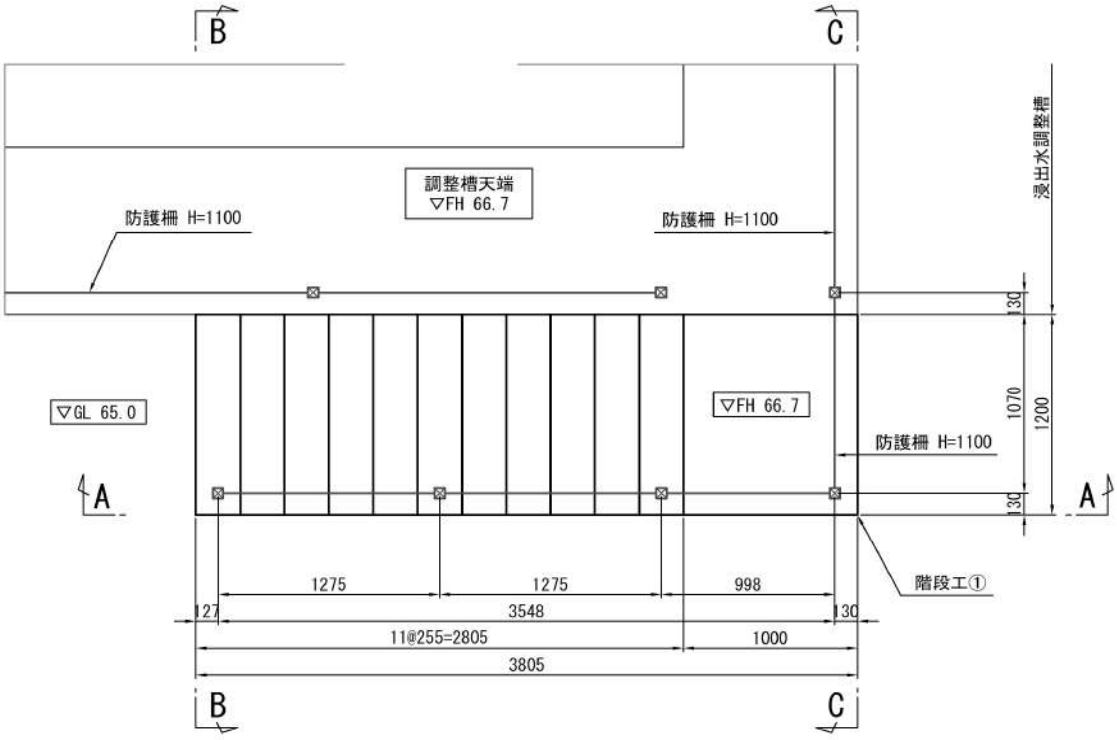

正面図(A-A)

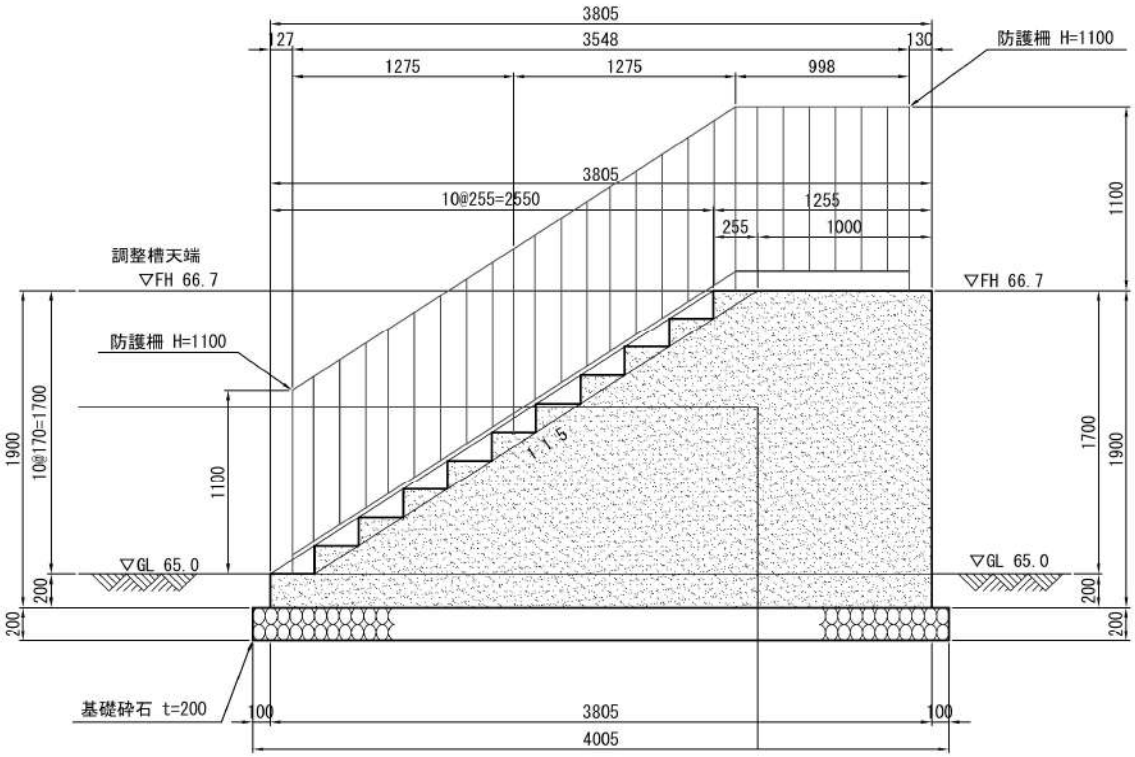

数量算出根拠図

【 階段工:①②共通構造 】

左側面図(B-B)

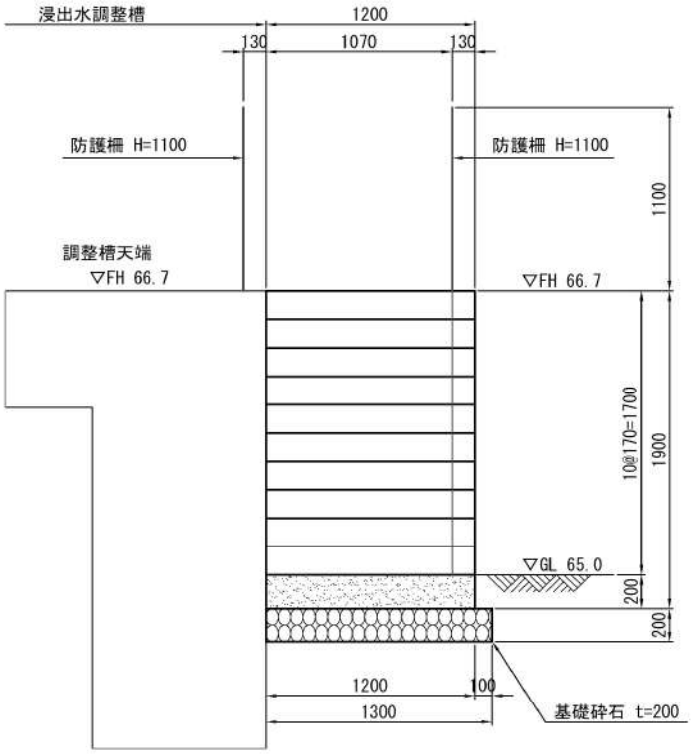

階段詳細図

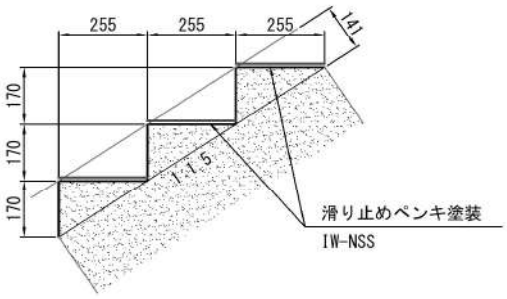

滑り止め詳細図

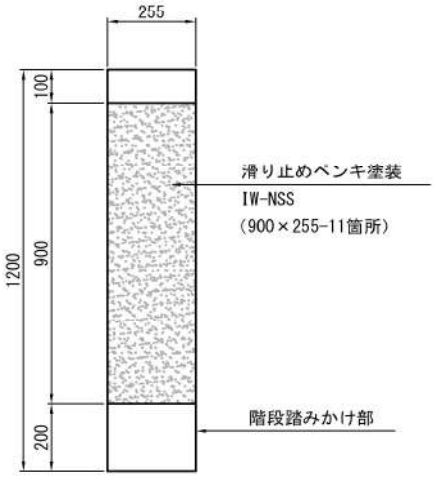

右側面図(C-C)

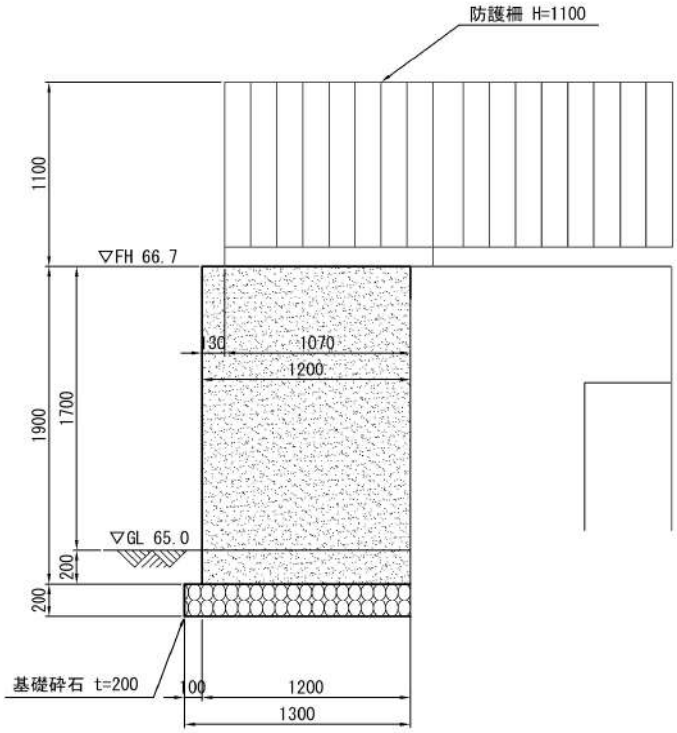

浸出水調整槽②築造工 数量計算書

数量算出根拠図

【 防護柵 】

防護柵平面配置図

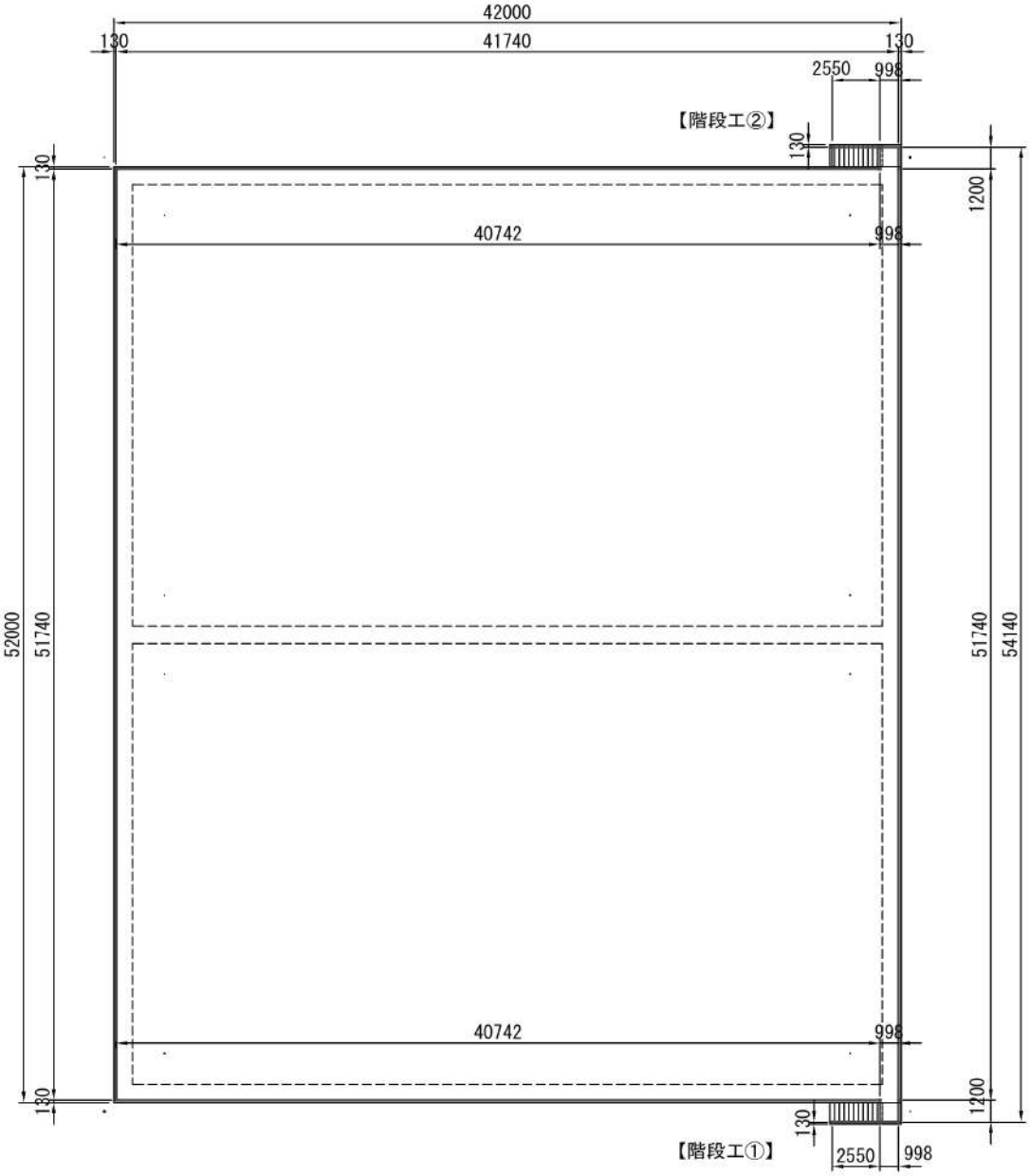

防護柵(H=1.10m)～下水道事業団用(アンカーアングル型)

設置場所	設置延長(m)			備考
	水平部	傾斜部(1:1.5)	計	
調整槽天端	184.96	―	184.96	
階段工①	2.20	2.55	4.75	
階段工②	2.20	2.55	4.75	
計	189.36	5.10	194.46	

浸出水調整槽②築造工 数量計算書

数量算出根拠図

【 防護柵 】

階段部防護柵平面図

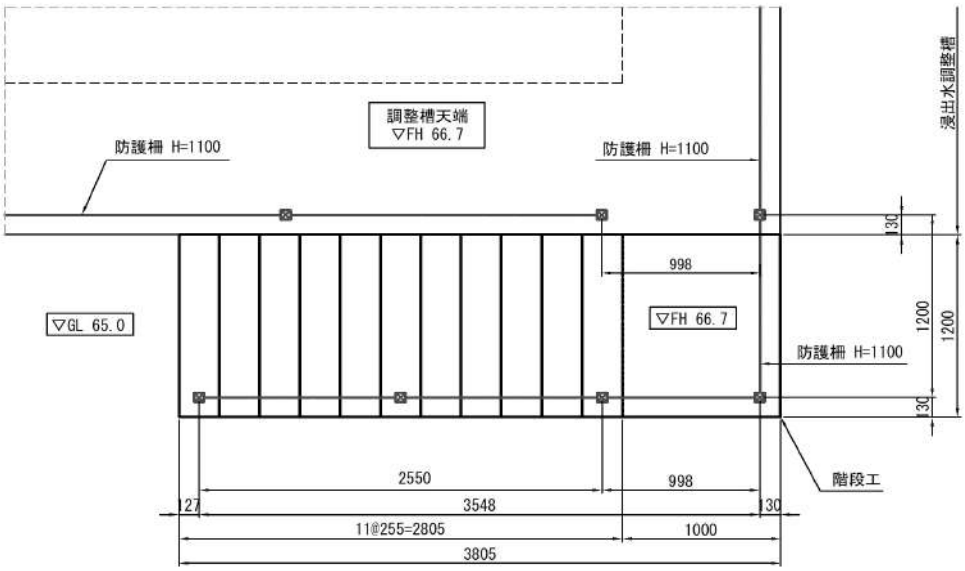

階段部防護柵側面図

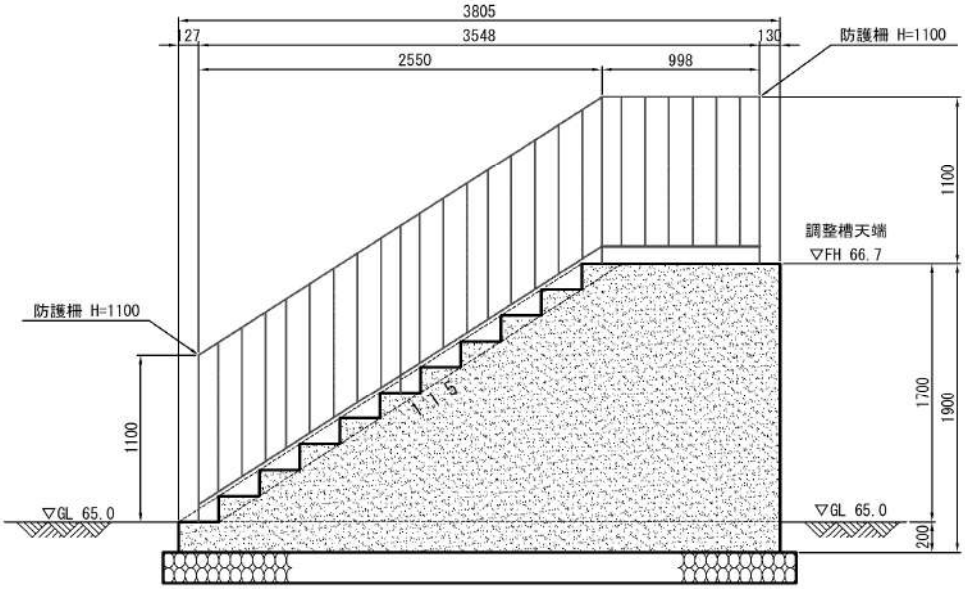

浸出水調整槽②築造工 数量計算書

数量算出根拠図

【 足場工】

足場平面配置図

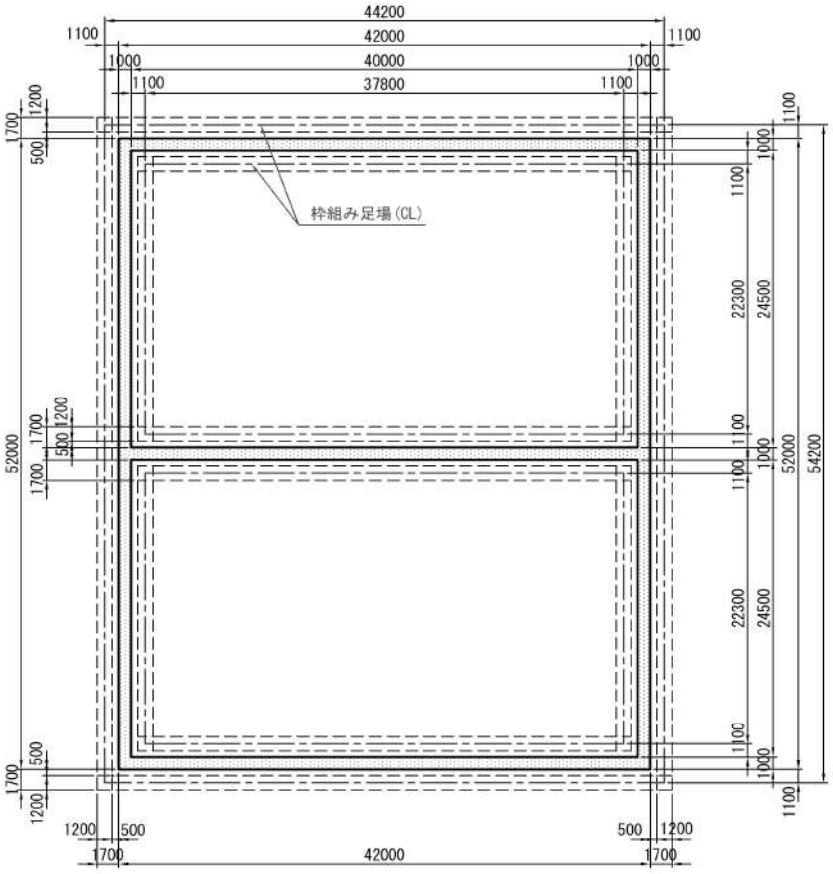

足場設置標準断面図

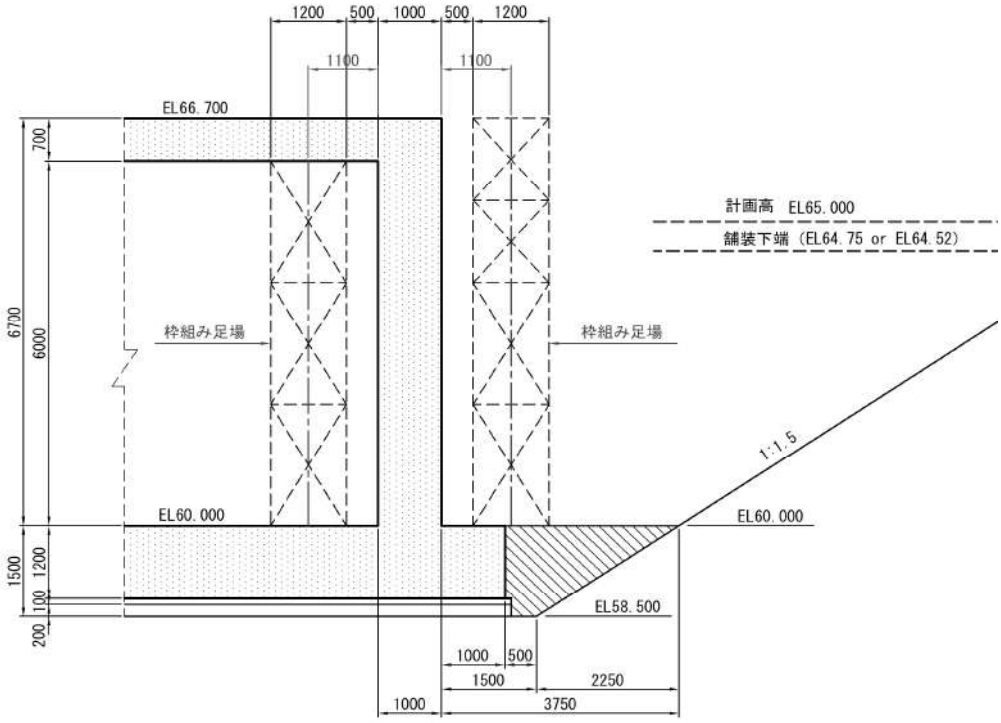

鉄筋数量集計表

(単位：kg)

区　分	D13	D16	D19	D22	D25	D29	D32	計
底版	2,366.6	1,266.7		147,876.1	40,782.3			192,291.7
側壁	4,608.9		25,204.5			83,475.9		113,289.3
頂版上面　短辺方向					65,257.3			65,257.3
頂版上面　長辺方向					34,048.7			34,048.7
頂版下面　短辺方向					37,920.0			37,920.0
頂版下面　長辺方向					36,792.5			36,792.5
隔壁、柱、開口部	8,598.5	7,316.5				2,006.4	20,630.0	38,551.4
組立鉄筋、誘発目地鉄筋	20,755.1		1,764.0					22,519.1
計	36,329.1	8,583.2	26,968.5	147,876.1	214,800.8	85,482.3	20,630.0	540,670.0

浸出水調整槽②築造工 数量計算書

配筋図鉄筋数量の内訳

鉄筋質量表 （底版）

記 号	径	長 さ	本 数	単位質量(kg/m)	1本当り質量(kg)	質量(kg)	摘 要
F1	22	6,500	210	3.040	19.760	4,149.6	
2	22	7,500	210	3.040	22.800	4,788.0	
3	22	11,000	1263	3.040	33.440	42,234.7	
4	22	8,000	211	3.040	24.320	5,131.5	
5	22	6,000	211	3.040	18.240	3,848.6	
6	22	10,500	334	3.040	31.920	10,661.3	
7	22	8,500	334	3.040	25.840	8,630.6	
8	22	7,500	167	3.040	22.800	3,807.6	
9	22	12,000	835	3.040	36.480	30,460.8	
10	22	9,000	167	3.040	27.360	4,569.1	
11	16	9,500	8	1.560	14.820	118.6	
12	16	12,000	56	1.560	18.720	1,048.3	
13	16	8,000	8	1.560	12.480	99.8	
14	25	10,500	212	3.980	41.790	8,859.5	
15	25	12,000	648	3.980	47.760	30,948.5	
16	25	6,180	12	3.980	24.596	295.2	
17	25	2,880	6	3.980	11.462	68.8	
18	25	4,380	6	3.980	17.432	104.6	
19	22	9,000	330	3.040	27.360	9,028.8	
20	22	11,000	168	3.040	33.440	5,617.9	
21	22	8,000	162	3.040	24.320	3,939.8	
22	22	10,500	168	3.040	31.920	5,362.6	
23	22	10,000	168	3.040	30.400	5,107.2	
24	22	6,700	3	3.040	20.368	61.1	
25	22	5,460	3	3.040	16.598	49.8	
26	22	5,970	3	3.040	18.149	54.4	
27	22	7,210	3	3.040	21.918	65.8	
28	13	9,500	8	0.995	9.453	75.6	
29	13	12,000	56	0.995	11.940	668.6	
30	13	7,500	8	0.995	7.463	59.7	
31	13	1,410	354	0.995	1.403	496.7	
32	13	1,440	422	0.995	1.433	604.7	
33	13	9,500	4	0.995	9.453	37.8	
34	13	12,000	28	0.995	11.940	334.3	
35	13	7,500	4	0.995	7.463	29.9	
36	13	1,500	22	0.995	1.493	32.8	
P1	22	5,020	16	3.040	15.261	244.2	
2	25	3,020	28	3.980	12.020	336.6	
3	22	1,720	12	3.040	5.229	62.7	
4	25	1,770	24	3.980	7.045	169.1	
5	13	1,230	5	0.995	1.224	6.1	
6	13	2,050	10	0.995	2.040	20.4	
				D13 =	2,366.6	kg	
				D16 =	1,266.7		
				D19 =			
				D22 =	147,876.1		
				D25 =	40,782.3		
				D29 =			
				D32 =			

浸出水調整槽②築造工 数量計算書

配筋図鉄筋数量の内訳

鉄筋質量表 （側壁）

記 号	径	長 さ	本 数	単位質量(kg/m)	1本当り質量(kg)	質量(kg)	摘 要
W1	29	12,000	419	5.040	60.480	25,341.1	
2	29	10,500	419	5.040	52.920	22,173.5	
3	29	10,500	459	5.040	52.920	24,290.3	
4	29	12,000	159	5.040	60.480	9,616.3	
5	29	8,800	30	5.040	44.352	1,330.6	
6	29	8,980	16	5.040	45.259	724.1	
7	19	8,000	432	2.250	18.000	7,776.0	
8	19	8,000	328	2.250	18.000	5,904.0	
9	19	8,000	52	2.250	18.000	936.0	
10	19	12,000	156	2.250	27.000	4,212.0	
11	19	6,500	52	2.250	14.625	760.5	
12	19	12,000	208	2.250	27.000	5,616.0	
13	13	10,000	24	0.995	9.950	238.8	
14	13	12,000	120	0.995	11.940	1,432.8	
15	13	9,000	24	0.995	8.955	214.9	
16	13	7,000	24	0.995	6.965	167.2	
17	13	8,500	24	0.995	8.458	203.0	
18	13	12,000	96	0.995	11.940	1,146.2	
19	13	11,000	48	0.995	10.945	525.4	
20	13	10,000	24	0.995	9.950	238.8	
21	13	9,500	24	0.995	9.453	226.9	
22	13	9,000	24	0.995	8.955	214.9	

D13 =	4,608.9	kg
D16 =		
D19 =	25,204.5	
D22 =		
D25 =		
D29 =	83,475.9	
D32 =		

浸出水調整槽②築造工 数量計算書

配筋図鉄筋数量の内訳

鉄筋質量表 （頂版上面 短辺方向）

記 号	径	長 さ	本 数	単位質量(kg/m)	1本当り質量(kg)	質量(kg)	摘 要
T1	25	11,500	383	3.980	45.770	17,529.9	
2	25	11,000	383	3.980	43.780	16,767.7	
3	25	10,500	385	3.980	41.790	16,089.2	
4	25	6,500	395	3.980	25.870	10,218.7	
5	25	3,670	6	3.980	14.607	87.6	
6	25	2,170	5	3.980	8.637	43.2	
7	25	6,840	6	3.980	27.223	163.3	
8	25	8,340	5	3.980	33.193	166.0	
9	25	8,130	3	3.980	32.357	97.1	
10	25	6,630	3	3.980	26.387	79.2	
11	25	4,180	6	3.980	16.636	99.8	
12	25	2,750	3	3.980	10.945	32.8	
13	25	1,250	2	3.980	4.975	10.0	
14	25	6,760	6	3.980	26.905	161.4	
15	25	8,260	5	3.980	32.875	164.4	
16	25	3,570	6	3.980	14.209	85.3	
17	25	2,070	8	3.980	8.239	65.9	
18	25	8,900	14	3.980	35.422	495.9	
19	25	2,960	6	3.980	11.781	70.7	
20	25	1,460	4	3.980	5.811	23.2	
21	25	4,210	14	3.980	16.756	234.6	
22	25	7,050	6	3.980	28.059	168.4	
23	25	8,550	4	3.980	34.029	136.1	
24	25	2,190	6	3.980	8.716	52.3	
25	25	3,760	8	3.980	14.965	119.7	
26	25	3,040	12	3.980	12.099	145.2	
27	25	11,250	12	3.980	44.775	537.3	
28	25	2,470	12	3.980	9.831	118.0	
29	25	3,970	12	3.980	15.801	189.6	
30	25	3,670	6	3.980	14.607	87.6	
31	25	2,170	5	3.980	8.637	43.2	
32	25	6,840	6	3.980	27.223	163.3	
33	25	8,340	5	3.980	33.193	166.0	
34	25	8,130	3	3.980	32.357	97.1	
35	25	6,630	3	3.980	26.387	79.2	
36	25	4,180	6	3.980	16.636	99.8	
37	25	2,750	3	3.980	10.945	32.8	
38	25	1,250	2	3.980	4.975	10.0	
39	25	6,760	6	3.980	26.905	161.4	
40	25	8,260	5	3.980	32.875	164.4	

D13 =		kg
D16 =		
D19 =		
D22 =		
D25 =	65,257.3	
D29 =		
D32 =		

浸出水調整槽②築造工 数量計算書

配筋図鉄筋数量の内訳

鉄筋質量表 （頂版上面 長辺方向）

記 号	径	長 さ	本 数	単位質量(kg/m)	1本当り質量(kg)	質量(kg)	摘 要
T50	25	8,500	164	3.980	33.830	5,548.1	
51	25	12,000	340	3.980	47.760	16,238.4	
52	25	9,000	313	3.980	35.820	11,211.7	
53	25	2,440	2	3.980	9.711	19.4	
54	25	8,650	2	3.980	34.427	68.9	
55	25	1,790	1	3.980	7.124	7.1	
56	25	8,000	2	3.980	31.840	63.7	
57	25	4,150	2	3.980	16.517	33.0	
58	25	2,650	2	3.980	10.547	21.1	
59	25	920	4	3.980	3.662	14.6	
60	25	2,570	2	3.980	10.229	20.5	
61	25	4,070	2	3.980	16.199	32.4	
62	25	3,490	2	3.980	13.890	27.8	
63	25	1,990	2	3.980	7.920	15.8	
64	25	1,510	12	3.980	6.010	72.1	
65	25	1,920	2	3.980	7.642	15.3	
66	25	3,420	2	3.980	13.612	27.2	
67	25	8,070	1	3.980	32.119	32.1	
68	25	1,790	2	3.980	7.124	14.2	
69	25	8,730	2	3.980	34.745	69.5	
70	25	10,230	2	3.980	40.715	81.4	
71	25	1,790	2	3.980	7.124	14.2	
72	25	8,000	2	3.980	31.840	63.7	
73	25	4,090	2	3.980	16.278	32.6	
74	25	2,590	3	3.980	10.308	30.9	
75	25	2,520	2	3.980	10.030	20.1	
76	25	4,020	3	3.980	16.000	48.0	
77	25	3,490	1	3.980	13.890	13.9	
78	25	1,990	2	3.980	7.920	15.8	
79	25	1,920	1	3.980	7.642	7.6	
80	25	3,420	2	3.980	13.612	27.2	
81	25	8,070	2	3.980	32.119	64.2	
82	25	9,570	2	3.980	38.089	76.2	

D13 =		kg
D16 =		
D19 =		
D22 =		
D25 =	34,048.7	
D29 =		
D32 =		

浸出水調整槽②築造工 数量計算書

配筋図鉄筋数量の内訳

鉄筋質量表 （頂版下面 短辺方向）

記 号	径	長 さ	本 数	単位質量(kg/m)	1本当り質量(kg)	質量(kg)	摘 要
T90	25	12,000	202	3.980	47.760	9,647.5	
91	25	11,000	396	3.980	43.780	17,336.9	
92	25	10,500	200	3.980	41.790	8,358.0	
93	25	6,040	2	3.980	24.039	48.1	
94	25	4,540	3	3.980	18.069	54.2	
95	25	3,960	1	3.980	15.761	15.8	
96	25	4,170	3	3.980	16.597	49.8	
97	25	9,280	1	3.980	36.934	36.9	
98	25	10,870	2	3.980	43.263	86.5	
99	25	5,380	12	3.980	21.412	256.9	
100	25	4,120	6	3.980	16.398	98.4	
101	25	5,620	6	3.980	22.368	134.2	
102	25	11,250	4	3.980	44.775	179.1	
103	25	9,750	4	3.980	38.805	155.2	
104	25	4,210	8	3.980	16.756	134.0	
105	25	5,830	2	3.980	23.203	46.4	
106	25	4,330	2	3.980	17.233	34.5	
107	25	5,620	2	3.980	22.368	44.7	
108	25	4,120	3	3.980	16.398	49.2	
109	25	5,380	5	3.980	21.412	107.1	
110	25	5,670	2	3.980	22.567	45.1	
111	25	4,170	2	3.980	16.597	33.2	
112	25	8,900	8	3.980	35.422	283.4	
113	25	5,180	8	3.980	20.616	164.9	
114	25	6,040	3	3.980	24.039	72.1	
115	25	4,540	2	3.980	18.069	36.1	
116	25	3,960	1	3.980	15.761	15.8	
117	25	5,460	1	3.980	21.731	21.7	
118	25	4,170	3	3.980	16.597	49.8	
119	25	9,370	2	3.980	37.293	74.6	
120	25	10,780	1	3.980	42.904	42.9	
121	25	5,620	3	3.980	22.368	67.1	
122	25	4,120	2	3.980	16.398	32.8	
123	25	5,380	5	3.980	21.412	107.1	

D13 =		kg
D16 =		
D19 =		
D22 =		
D25 =	37,920.0	
D29 =		
D32 =		

浸出水調整槽②築造工 数量計算書

配筋図鉄筋数量の内訳

鉄筋質量表 （頂版下面 長辺方向）

記 号	径	長 さ	本 数	単位質量(kg/m)	1本当り質量(kg)	質量(kg)	摘 要
T130	25	6,500	77	3.980	25.870	1,992.0	
131	25	12,000	166	3.980	47.760	7,928.2	
132	25	8,500	226	3.980	33.830	7,645.6	
133	25	9,000	152	3.980	35.820	5,444.6	
134	25	10,000	243	3.980	39.800	9,671.4	
135	25	8,000	74	3.980	31.840	2,356.2	
136	25	4,320	2	3.980	17.194	34.4	
137	25	6,820	3	3.980	27.144	81.4	
138	25	4,980	2	3.980	19.820	39.6	
139	25	7,480	2	3.980	29.770	59.5	
140	25	1,220	4	3.980	4.856	19.4	
141	25	1,510	5	3.980	6.010	30.1	
142	25	7,160	2	3.980	28.497	57.0	
143	25	4,660	2	3.980	18.547	37.1	
144	25	1,510	4	3.980	6.010	24.0	
145	25	5,950	2	3.980	23.681	47.4	
146	25	7,450	2	3.980	29.651	59.3	
147	25	7,820	2	3.980	31.124	62.2	
148	25	5,320	2	3.980	21.174	42.3	
149	25	920	4	3.980	3.662	14.6	
150	25	6,610	2	3.980	26.308	52.6	
151	25	8,110	2	3.980	32.278	64.6	
152	25	7,820	2	3.980	31.124	62.2	
153	25	6,320	3	3.980	25.154	75.5	
154	25	8,480	2	3.980	33.750	67.5	
155	25	6,980	2	3.980	27.780	55.6	
156	25	1,220	4	3.980	4.856	19.4	
157	25	1,510	5	3.980	6.010	30.1	
158	25	4,320	2	3.980	17.194	34.4	
159	25	6,820	2	3.980	27.144	54.3	
160	25	1,510	4	3.980	6.010	24.0	
161	25	7,160	1	3.980	28.497	28.5	
162	25	4,660	2	3.980	18.547	37.1	
163	25	1,510	3	3.980	6.010	18.0	
164	25	5,950	1	3.980	23.681	23.7	
165	25	7,450	2	3.980	29.651	59.3	
166	25	7,760	2	3.980	30.885	61.8	
167	25	5,260	3	3.980	20.935	62.8	
168	25	1,510	5	3.980	6.010	30.1	
169	25	6,550	2	3.980	26.069	52.1	
170	25	8,050	3	3.980	32.039	96.1	
171	25	7,820	2	3.980	31.124	62.2	
172	25	6,320	2	3.980	25.154	50.3	
173	25	1,510	4	3.980	6.010	24.0	
				D13 =		kg	
				D16 =			
				D19 =			
				D22 =			
				D25 =	36,792.5		
				D29 =			
				D32 =			

浸出水調整槽②築造工 数量計算書

配筋図鉄筋数量の内訳

鉄筋質量表 （隔壁、柱、開口部）

記 号	径	長 さ	本 数	単位質量(kg/m)	1本当り質量(kg)	質量(kg)	摘 要
CW1	16	8,000	318	1.560	12.480	3,968.6	
2	16	6,500	10	1.560	10.140	101.4	
3	13	8,500	2	0.995	8.458	16.9	
4	13	10,500	2	0.995	10.448	20.9	
5	13	10,000	22	0.995	9.950	218.9	
6	13	12,000	118	0.995	11.940	1,408.9	
7	13	9,000	22	0.995	8.955	197.0	
8	13	7,000	22	0.995	6.965	153.2	
9	13	5,500	2	0.995	5.473	10.9	
10	13	7,500	2	0.995	7.463	14.9	
11	13	2,200	5	0.995	2.189	10.9	
12	13	2,040	6	0.995	2.030	12.2	
13	13	1,180	9	0.995	1.174	10.6	
14	13	2,920	310	0.995	2.905	900.6	
15	13	2,250	282	0.995	2.239	631.4	
16	13	1,020	477	0.995	1.015	484.2	
P1	32	9,000	288	6.230	56.070	16,148.2	
2	16	2,820	738	1.560	4.399	3,246.5	
3	13	2,570	216	0.995	2.557	552.3	
4	13	1,890	216	0.995	1.881	406.3	
K1	32	3,000	24	6.230	18.690	448.6	
2	32	5,600	16	6.230	34.888	558.2	
3	32	2,000	96	6.230	12.460	1,196.2	
4	32	3,000	24	6.230	18.690	448.6	
5	32	3,180	32	6.230	19.811	634.0	
6	32	2,000	96	6.230	12.460	1,196.2	
7	29	3,020	8	5.040	15.221	121.8	
8	29	4,220	8	5.040	21.269	170.2	
9	29	1,820	32	5.040	9.173	293.5	
10	29	2,490	16	5.040	12.550	200.8	
11	29	2,620	8	5.040	13.205	105.6	
12	29	2,620	16	5.040	13.205	211.3	
13	29	2,540	16	5.040	12.802	204.8	
14	29	4,220	8	5.040	21.269	170.2	
15	29	2,620	8	5.040	13.205	105.6	
16	29	2,620	32	5.040	13.205	422.6	
H1	13	2,860	388	0.995	2.846	1,104.2	
2	13	2,920	322	0.995	2.905	935.4	
3	13	2,180	388	0.995	2.169	841.6	
4	13	2,250	298	0.995	2.239	667.2	
				D13 =	8,598.5	kg	
				D16 =	7,316.5		
				D19 =			
				D22 =			
				D25 =			
				D29 =	2,006.4		
				D32 =	20,630.0		

浸出水調整槽②築造工 数量計算書

配筋図鉄筋数量の内訳

鉄筋質量表 （組立鉄筋、誘発目地鉄筋）

記 号	径	長 さ	本 数	単位質量(kg/m)	1本当り質量(kg)	質量(kg)	摘 要
S1	13	2,800	3439	0.995	2.786	9,581.1	
2	13	2,750	44	0.995	2.736	120.4	
3	13	2,800	84	0.995	2.786	234.0	
4	13	2,770	210	0.995	2.756	578.8	
5	13	2,790	126	0.995	2.776	349.8	
6	13	2,830	42	0.995	2.816	118.3	
7	13	2,750	172	0.995	2.736	470.6	
8	13	2,840	42	0.995	2.826	118.7	
9	13	2,610	42	0.995	2.597	109.1	
9-1	13	2,660	4	0.995	2.647	10.6	
10	13	1,030	2112	0.995	1.025	2,164.8	
11	13	1,820	3251	0.995	1.811	5,887.6	
12	13	1,790	40	0.995	1.781	71.2	
13	13	1,840	80	0.995	1.831	146.5	
14	13	1,810	200	0.995	1.801	360.2	
15	13	1,830	120	0.995	1.821	218.5	
16	13	1,870	40	0.995	1.861	74.4	
17	13	1,880	40	0.995	1.871	74.8	
18	13	1,650	40	0.995	1.642	65.7	
誘発目地用心鉄筋							
	19	2,000	392	2.250	4.500	1,764.0	

D13 =	20,755.1	kg
D16 =		
D19 =	1,764.0	
D22 =		
D25 =		
D29 =		
D32 =		

浸出水調整槽②（地下水集排水工）

地下水集排水工 数量計算書

名 称	規 格	計 算 式	数 量
床 掘	砂、砂質土	Ⅲ区間 V1＝ 17.170×18.29÷10.000 ＝ 31.4 Ⅳ区間 V2＝ 7.139×20.09÷10.000 ＝ 14.3 Ⅴ区間 V3＝ 2.745×41.22÷10.000 ＝ 11.3 ΣV ＝ 57.0	57.0 m^3
埋戻し(C)	1m≦W1<4m ,W2<1m	Ⅲ区間 V＝ 16.206×18.29÷10.000 ＝ 29.6	29.6 m^3
残土処理	砂、砂質土	Ⅲ区間 V1＝ -1.426×18.29÷10.000 ＝ -2.6 Ⅳ区間 V2＝ 7.139×20.09÷10.000 ＝ 14.3 Ⅴ区間 V3＝ 2.745×41.22÷10.000 ＝ 11.3 ΣV ＝ 23.0	23.0 m^3
基面整正		Ⅰ区間 A1＝ 6.000×190.00÷10.000 ＝ 114.0 Ⅱ区間 A2＝ 7.000×8.10÷10.000 ＝ 5.7 Ⅲ区間 A3＝ 5.000×18.29÷10.000 ＝ 9.1 Ⅳ区間 A4＝ 5.000×20.09÷10.000 ＝ 10.0 Ⅴ区間 A5＝ 5.000×41.22÷10.000 ＝ 20.6 ΣA ＝ 159.4	159.4 m^3
集排水管敷設	φ200	高密度ポリエチレン管(ダブル)	
	有孔管	L＝ 算出根拠図参照 ＝	190.0 m
	無孔管	L＝ 算出根拠図参照 ＝	87.7 m

地下水集排水工 数量計算書

名 称	規 格	計 算 式	数 量
基礎工	RC-40、t=10cm	Ⅰ区間 V1＝ 0.55×190.00÷10.000 ＝ 10.5 Ⅱ区間 V2＝ 0.60×8.11÷10.000 ＝ 0.5 Ⅲ区間 V3＝ 0.53×18.29÷10.000 ＝ 1.0 ΣV ＝ 12.0	12.0 m^3
被覆材	砕石	単粒度砕石、5号(20～13mm) Ⅰ区間 V1＝ 2.14×190.00÷10.000 ＝ 40.7 ΣV ＝ 40.7	40.7 m^3
	ソイルセメント	Ⅳ区間 V4＝ 6.71×20.09÷10.000 ＝ 13.5 Ⅴ区間 V5＝ 2.32×41.22÷10.000 ＝ 9.6 ΣV ＝ 23.1	23.1 m^3
管 材			

種 別	細別	単位	数 量	備 考
高密度ﾎﾟﾘｴﾁﾚﾝ管 φ200(ﾀﾞﾌﾞﾙ)	有孔管	m	178.90	調整槽周り
	無孔管	m	79.67	
エルボ	26.4°	個	5	
	33.6°	個	4	
	45°	個	1	
	60°	個	4	
	90°	個	3	
チーズ	T管	個	1	
ゴム支管	φ200×400	個	1	
ネジ込式継手	有孔管用	個	52	
ボルト締式継手	無孔管用	個	45	

地下水集排水工 数量計算書

Ⅰ区間 集排水管敷設工	単位当り数量計算書	(10m当り)

Ⅰ区間断面図

(①～④：側壁周り)

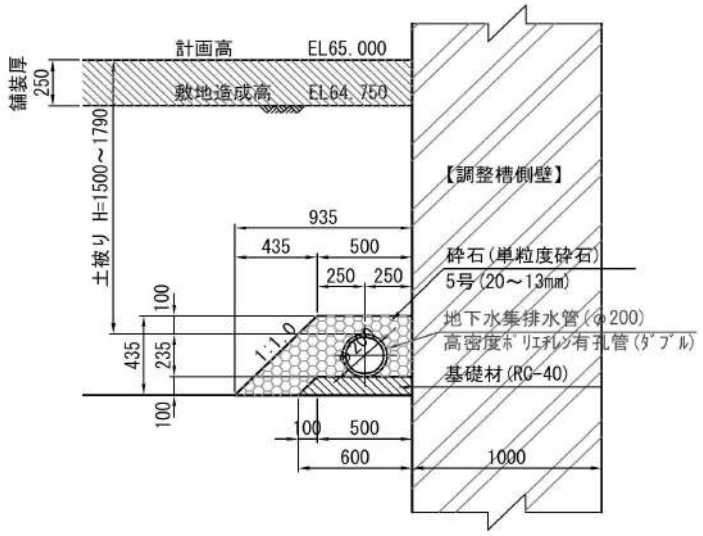

(管路延長：L＝190.00m)

種 別	算 式		数 量
管敷設工	φ200 高密度ポリエチレン有孔管(ダブル)		
	L＝	＝	10.000 m
基面整正	A＝ 0.60×10.000	＝	6.000 m^2
基礎工	RC-40、t＝10cm		
	V＝ (0.50＋0.60)×1/2×0.10×10.000	＝	0.550 m^3
被覆材	砕石(単粒度砕石) 5号(20～13mm)		
	A1＝ (0.50＋0.935)×1/2×0.435	＝ 0.312	
	A2＝ π/4×0.235×0.235	＝ 0.043	
	A3＝ (0.50＋0.60)×1/2×0.10	＝ 0.055	
	V＝ (0.312−0.043−0.055)×10.000	＝	2.140 m^3

地下水集排水工 数量計算書

Ⅱ区間 集排水管敷設工	単位当り数量計算書	(10m当り)

Ⅱ区間断面図

(④～⑤：埋戻し部)

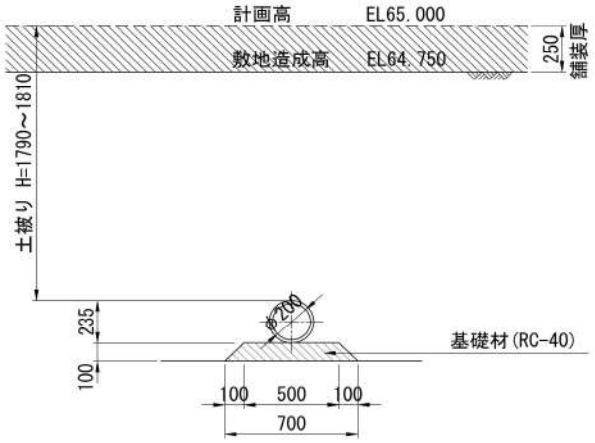

(管路延長：L=8.11m)

種 別	算 式		数 量
管敷設工	φ200 高密度ポリエチレン無孔管(ダブル)		
	L=	=	10.000 m
基面整正	A= 0.70×10.000	=	7.000 m^2
基礎工	RC-40、t=10cm		
	V= (0.50+0.70)×1/2×0.10×10.000	=	0.600 m^3

地下水集排水工 数量計算書

Ⅲ区間 集排水管敷設工	単位当り数量計算書	(10m当り)

Ⅲ区間断面図

(④～⑤：切土部)

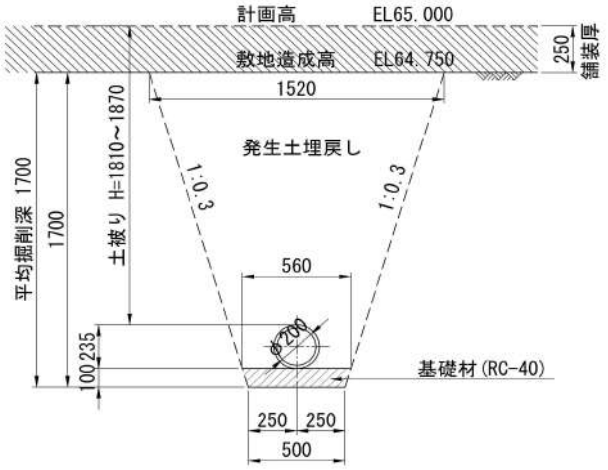

(管路延長：L＝18.29m)

種 別	算 式		数 量
床掘	砂、砂質土 オープン H≦5m V＝ (0.50＋1.52)×1/2×1.70×10.000	＝	17.170 m^3
埋戻し(C)	1m≦W1<4m ,W2<1m V＝ 17.170−π/4×0.235×0.235×10.000 −(0.560+0.500)×1/2×0.100×10	＝	16.206 m^3
残土処理	床掘量−埋戻し量×土量変化率(1/C) V＝ 17.170−16.736×1/0.9	＝	−1.426 m^3
基面整正	A＝ 0.50×10.000	＝	5.000 m^2
管敷設工	φ200 高密度ポリエチレン無孔管(ダブル) L＝	＝	10.000 m
基礎工	RC-40、t＝10cm V＝ (0.50＋0.56)×1/2×0.10×10.000	＝	0.530 m^3

地下水集排水工 数量計算書

Ⅳ区間 集排水管敷設工	単位当り数量計算書	(10m当り)

Ⅳ区間断面図

(⑤～⑥：法面固定工下越し部)

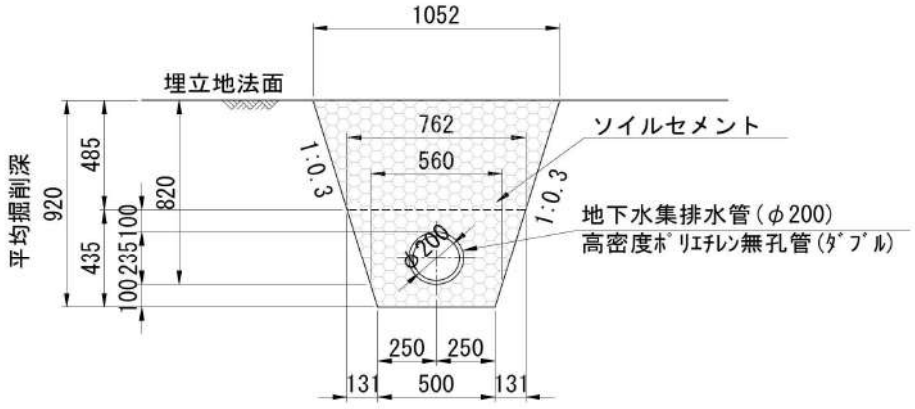

(管路延長：L＝20.09m)

種 別	算 式	数 量
床掘	砂、砂質土 オープン H≦5m V＝ (0.50＋1.052)×1/2×0.92×10.000 ＝	7.139 m^3
残土処理	床掘量 V＝ ＝	7.139 m^3
基面整正	A＝ 0.50×10.000 ＝	5.000 m^2
管敷設工	φ200 高密度ポリエチレン無孔管(ダブル) L＝ ＝	10.000 m
被覆材	ソイルセメント A1＝ (0.50＋1.052)×1/2×0.92 ＝ 0.714 A2＝ π/4×0.235×0.235 ＝ 0.043 V＝ (0.714-0.043)×10.000 ＝	6.710 m^3

地下水集排水工 数量計算書

V区間 集排水管敷設工	単位当り数量計算書	(10m当り)

V区間断面図

(⑤～⑥：標準法面部)

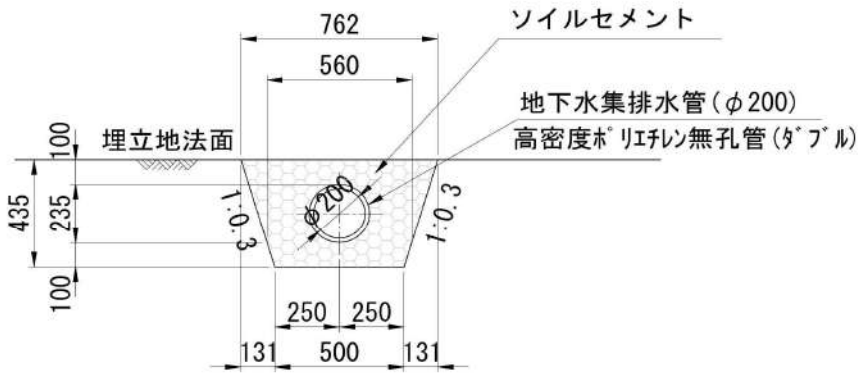

(管路延長：L＝41.22m)

種 別	算 式		数 量
床掘	砂、砂質土 オープン H≦5m V＝ (0.50＋0.762)×1/2×0.435×10.000	＝	2.745 m^3
残土処理	床掘量 V＝	＝	2.745 m^3
基面整正	A＝ 0.50×10.000	＝	5.000 m^2
管敷設工	φ200 高密度ポリエチレン無孔管(ダブル) L＝	＝	10.000 m
被覆材	ソイルセメント A1＝ (0.50＋0.762)×1/2×0.435 ＝ 0.275 A2＝ π/4×0.235×0.235 ＝ 0.043 V＝ (0.275-0.043)×10.000	＝	2.320 m^3

地下水集排水工 数量計算書

数量算出根拠図

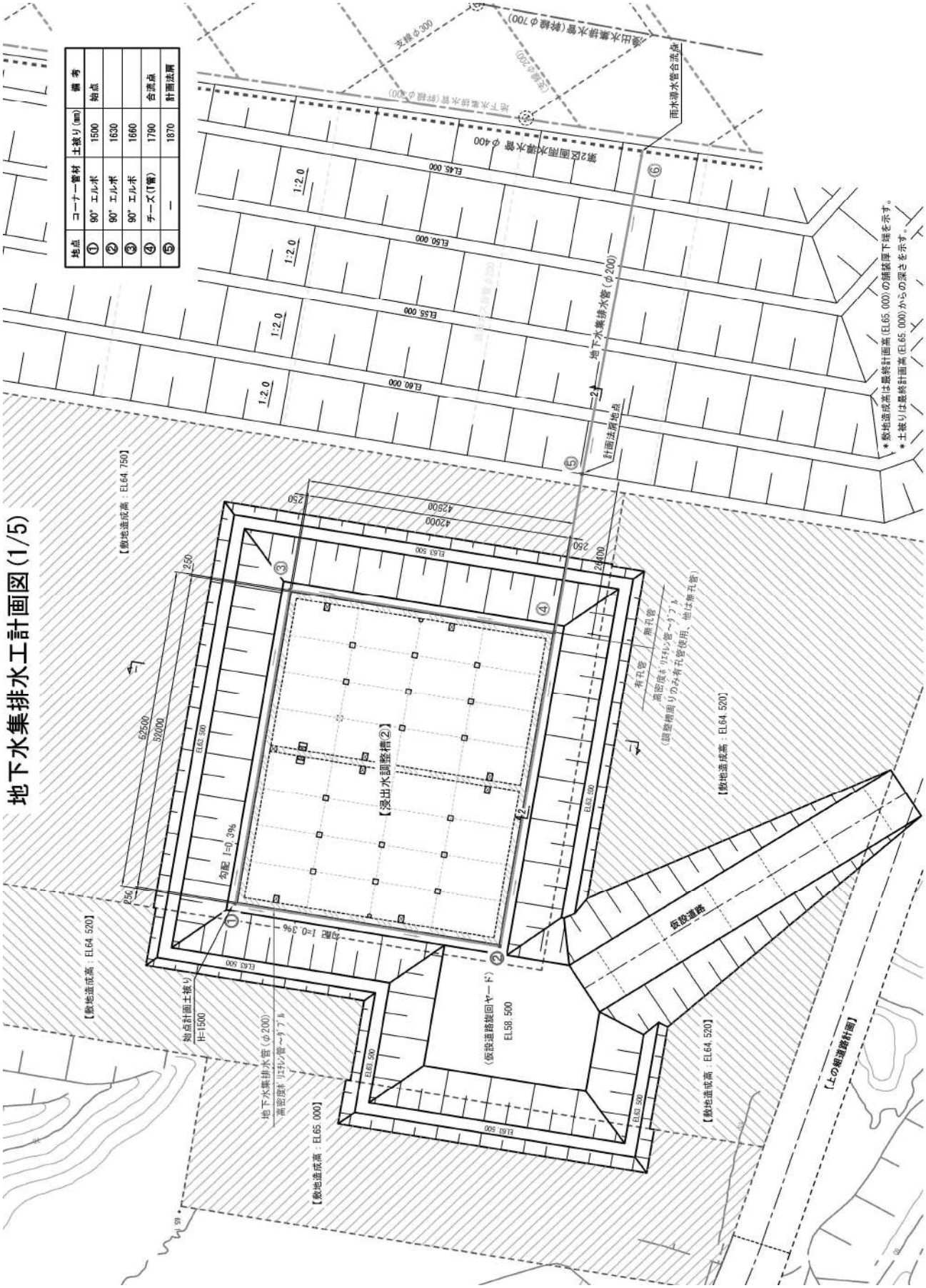

地下水集排水工 数量計算書

数量算出根拠図

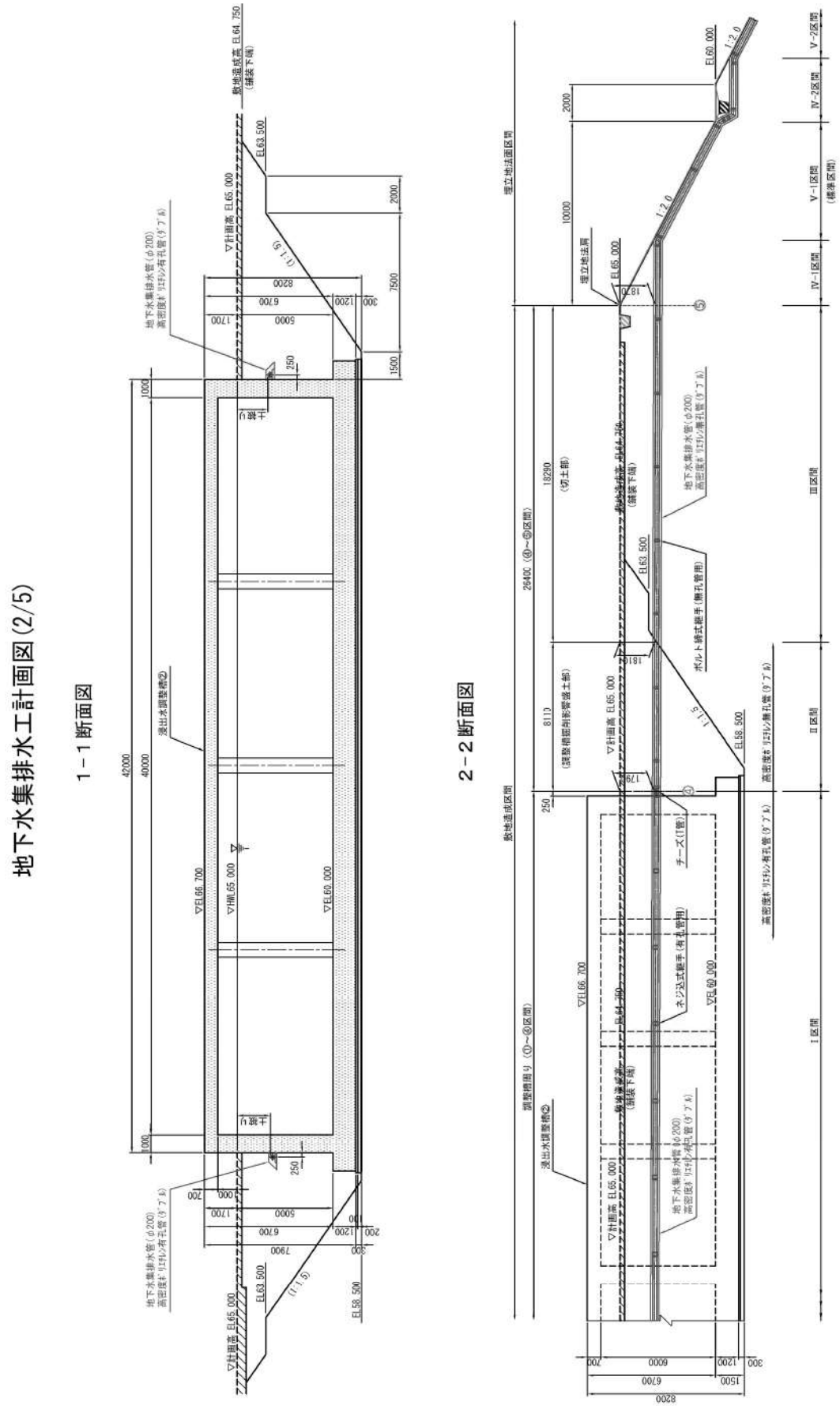

数量算出根拠図

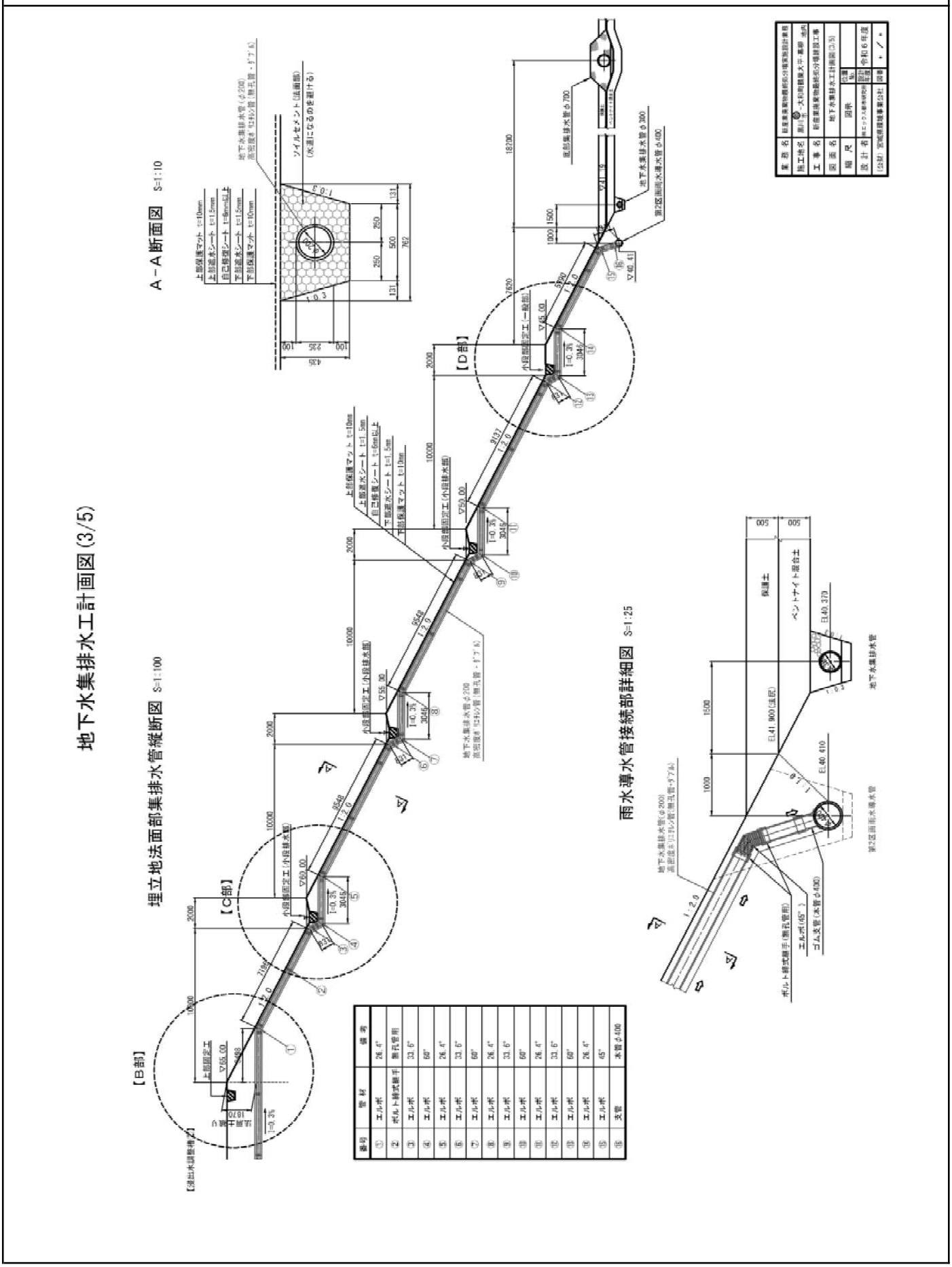
地下水集排水工計画図(3/5)
埋立地法面部集排水管縦断図 S=1:100
A－A断面図 S=1:10
雨水導水管接続部詳細図 S=1:25
【B部】
【C部】
【D部】
ソイルセメント(法面部)
(水道になるのを避ける)
上部保護マット t=10mm
上部遮水シート t=1.5mm
自己修復シート t=6mm以上
下部遮水シート t=1.5mm
下部保護マット t=10mm
地下水集排水管(φ200)
高密度ポリエチレン管(無孔管・ダブル)
小段排水溝(小段排水管)
小段排水溝固定工
上部固定工
土留工
ボルト締式継手(無孔管用)
ゴム支管(本管φ400)
ベントナイト混合土
保護土
地下水集排水管
第2区画雨水導水管
底部集排水管φ700
地下水集排水管φ300
第2区画雨水導水管φ400
工事名
図面名
縮尺
設計者
令和6年度

地下水集排水工 数量計算書

数量算出根拠図

【地下水集排水管・敷設延長】

区間	管径 (mm)	管 種	管路延長 (m)	敷設状態	管回り保護材	基礎材	位 置
Ⅰ区間	φ200	高密度ﾎﾟﾘｴﾁﾚﾝ有孔管(ﾀﾞﾌﾞﾙ)	190.00	盛土	砕石	RC-40	始点①から合流点④までの調整槽側壁周り区間
Ⅱ区間	φ200	高密度ﾎﾟﾘｴﾁﾚﾝ無孔管(ﾀﾞﾌﾞﾙ)	8.11	盛土	ｿｲﾙｾﾒﾝﾄ	RC-40	合流点④から埋立地法肩⑤間のうち調整槽掘削影響盛土区間
Ⅲ区間	φ200	高密度ﾎﾟﾘｴﾁﾚﾝ無孔管(ﾀﾞﾌﾞﾙ)	18.29	切土	ｿｲﾙｾﾒﾝﾄ	RC-40	合流点④から埋立地法肩⑤間のうち切土区間
Ⅳ区間	φ200	高密度ﾎﾟﾘｴﾁﾚﾝ無孔管(ﾀﾞﾌﾞﾙ)	20.09	切土	ｿｲﾙｾﾒﾝﾄ	RC-40	埋立地法面区間(⑤～⑥)のうち固定工下越し等区間(Ⅴ区間以外)
Ⅴ区間	φ200	高密度ﾎﾟﾘｴﾁﾚﾝ無孔管(ﾀﾞﾌﾞﾙ)	41.22	切土	ｿｲﾙｾﾒﾝﾄ	RC-40	埋立地法面区間(⑤～⑥)のうち法面沿いの標準配置区間

有孔管管路延長	L=190.00 m	無孔管管路延長	L=87.71 m

【地下水集排水管・管材】

種 別	細別	単位	数 量						
			①～②	②～④	①～③	③～④	④～⑤	⑤～⑥	合計
高密度ﾎﾟﾘｴﾁﾚﾝ管 φ200(ﾀﾞﾌﾞﾙ)	有孔管	m	39.86	49.59	49.55	39.90	—	—	178.90
	無孔管	m	—	—	—	—	26.05	53.62	79.67
エルボ	26.4°	個	—	—	—	—	—	5	5
	33.6°	個	—	—	—	—	—	4	4
	45°	個	—	—	—	—	—	1	1
	60°	個	—	—	—	—	—	4	4
	90°	個	1	1	—	1	—	—	3
チーズ	T管	個	—	—	—	—	1	—	1
ゴム支管	200×400	個	—	—	—	—	—	1	1
ネジ込式継手	有孔管用	個	12	14	14	12	—	—	52
ボルト締式継手	無孔管用	個	—	—	—	—	7	38	45

数量算出根拠図

【地下水集排水管φ200・管材調査図】

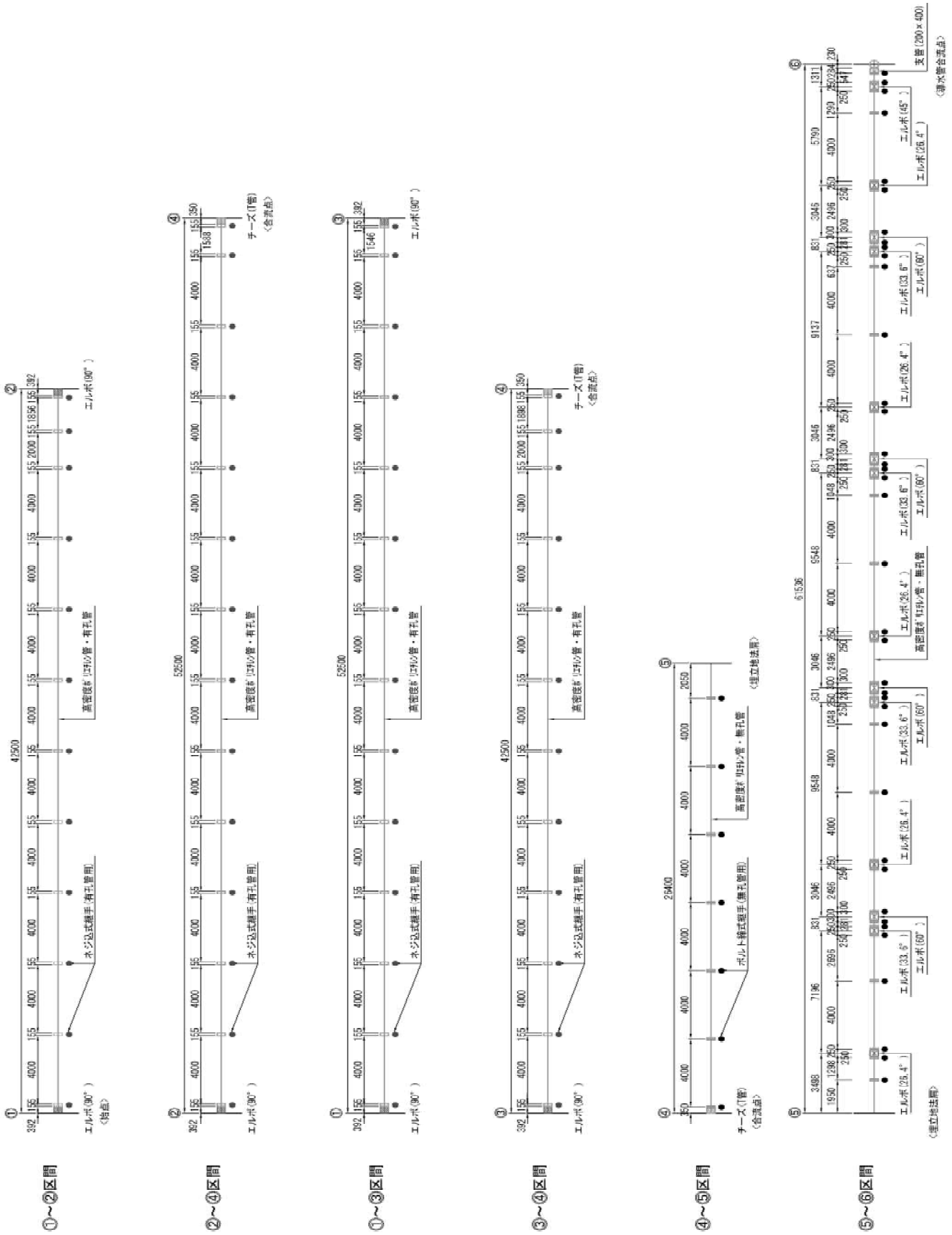

浸出水調整槽②（仮設道路工）

仮設道路工 数量計算書

名 称	規 格	計 算 式			数 量	
土砂掘削	砂、砂質土	V＝	=	7853.6	7,853.6	m^3

測点	区間距離(m)	断面積(m^2)	平均断面積(m^2)	立積(m^3)	備考
NO.-4-4.80	0.00	0.0	—	—	
NO.-4	4.80	9.8	4.90	23.5	
NO.-3	10.00	55.2	32.50	325.0	
NO.-2	10.00	169.4	112.30	1,123.0	
NO.-1	10.00	205.6	187.50	1,875.0	
NO.0	10.00	128.4	167.00	1,670.0	
NO.1	10.00	83.0	105.70	1,057.0	
NO.2	10.00	60.4	71.70	717.0	
NO.3	10.00	40.9	50.65	506.5	
NO.4	10.00	24.3	32.60	326.0	
NO.5	10.00	10.8	17.55	175.5	
NO.6+0.20	10.20	0.0	5.40	55.1	
計				7,853.6	

埋 戻 し	種別A	V＝	=	7709.3	7,709.3	m^3

測点	区間距離(m)	断面積(m^2)	平均断面積(m^2)	立積(m^3)	備考
NO.-4-4.80	0.00	0.0	—	—	
NO.-4	4.80	9.8	4.90	23.5	
NO.-3	10.00	55.2	32.50	325.0	
NO.-2	10.00	169.4	112.30	1,123.0	
NO.-1	10.00	205.6	187.50	1,875.0	
NO.0	10.00	126.0	165.80	1,658.0	
NO.1	10.00	80.6	103.30	1,033.0	
NO.2	10.00	58.0	69.30	693.0	
NO.3	10.00	38.5	48.25	482.5	
NO.4	10.00	21.9	30.20	302.0	
NO.5	10.00	8.4	15.15	151.5	
NO.6+0.20	10.20	0.0	4.20	42.8	
計				7,709.3	

残土処理	砂、砂質土	残土処理の土量は地山土量とし、埋戻しの土量変化率Cを考慮する V＝掘削土量-埋戻し量×土量変化率(1/C) ＝7979.8-7709.3×(1/0.9)	=	-586.1	-586.1	m^3
切土法面整正	砂質土、粘性土 (機械)	算出根拠図参照 A＝	=	1485.0	1,485.0	m^2
舗装工	砕石舗装	RC-40、t＝10cm A＝7.00×60.20	=	421.4	421.4	m^2

仮設道路工 数量計算書

数量算出根拠図

平 面 図

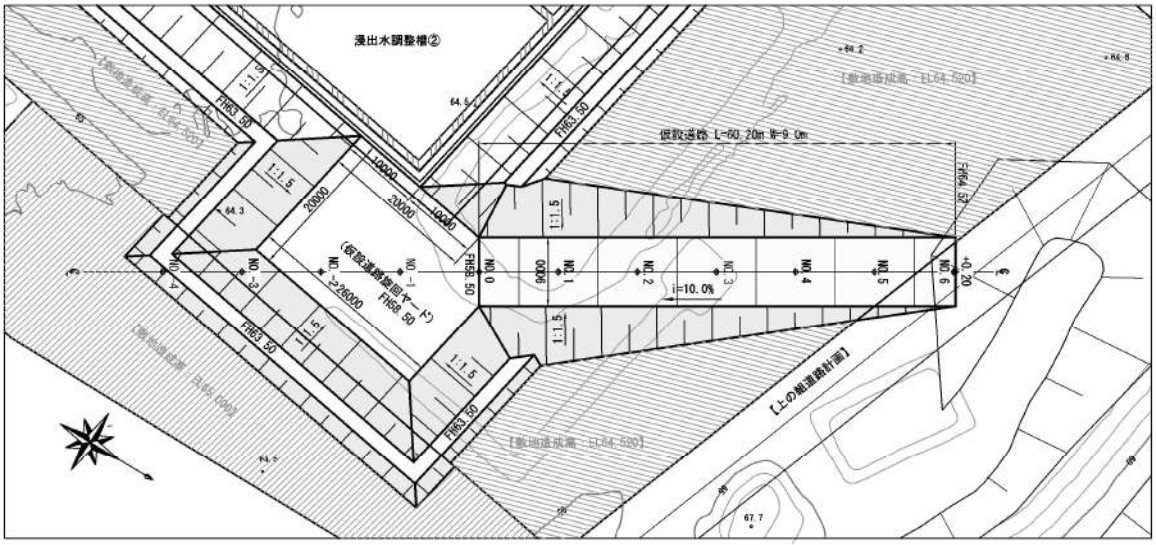

縦 断 図

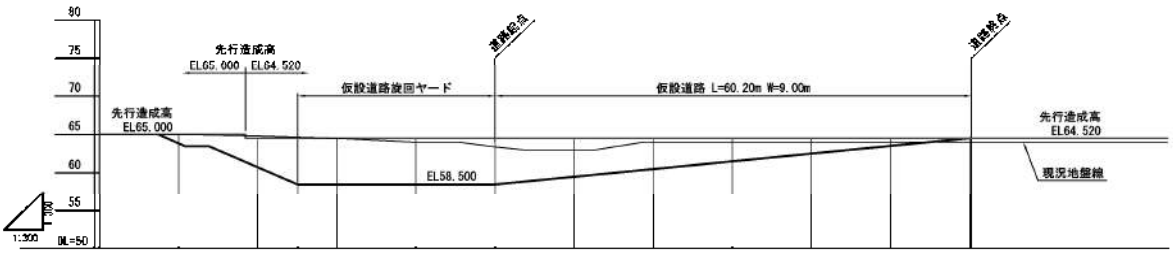

勾 配	58.50	旋回ヤード	58.50	i=10.00% L=60.20m	64.52

測 点	計画高	先行造成高 (地盤高)	追加距離	区間距離
NO.-4	63.950	65.00 (65.00)	-40.000	—
NO.-3	60.740	64.52 (64.00)	-30.000	10.000
NO.-2	58.500	64.52 (64.50)	-20.000	10.000
NO.-1	58.500	64.52 (64.00)	-10.000	10.000
NO.0	58.500	64.52 (63.40)	0.000	10.000
NO.1	59.500	64.52 (63.00)	10.000	10.000
NO.2	60.500	64.52 (64.00)	20.000	10.000
NO.3	61.500	64.52 (64.00)	30.000	10.000
NO.4	62.500	64.52 (64.00)	40.000	10.000
NO.5	63.500	64.52 (64.00)	50.000	10.000
NO.6	64.500	64.52 (64.00)	60.000	10.000
+0.20	64.520	64.52 (64.00)	60.200	0.200

標準断面図

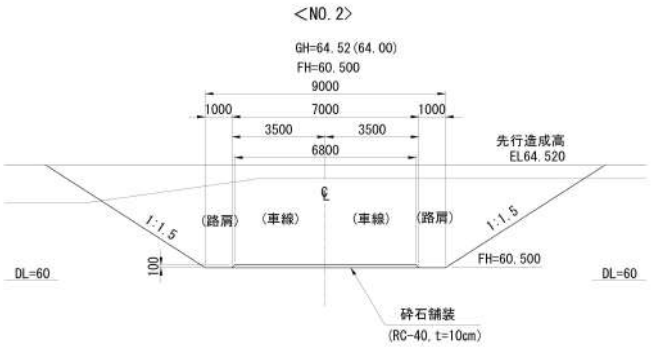

数量算出根拠図

仮設道路横断図(1/4)

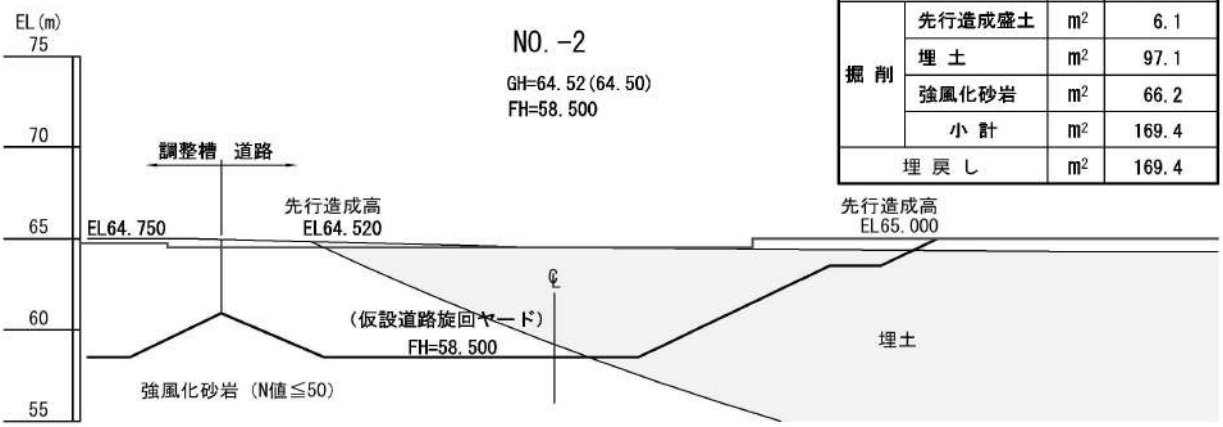

種 別		単位	数 量
掘 削	先行造成盛土	m2	6.1
	埋 土	m2	97.1
	強風化砂岩	m2	66.2
	小 計	m2	169.4
埋 戻 し		m2	169.4

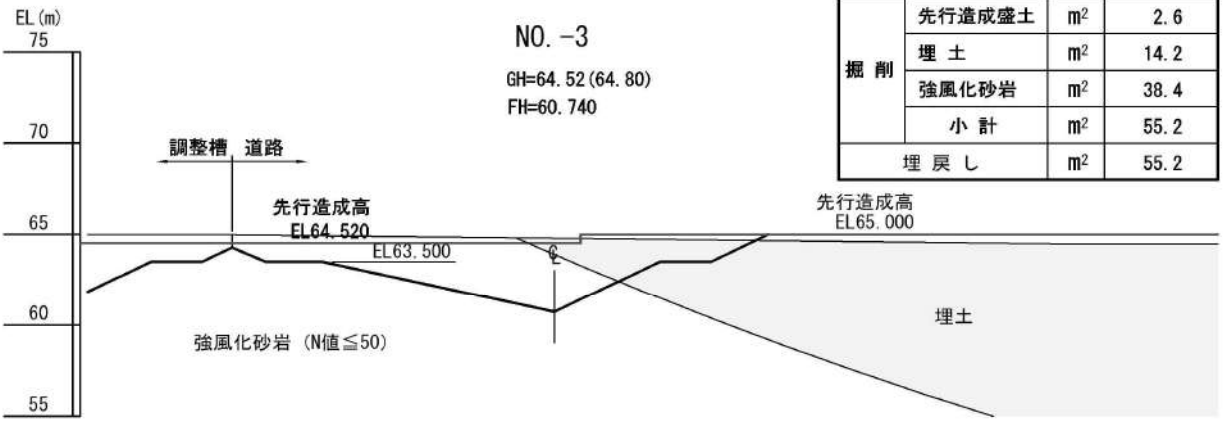

種 別		単位	数 量
掘 削	先行造成盛土	m2	2.6
	埋 土	m2	14.2
	強風化砂岩	m2	38.4
	小 計	m2	55.2
埋 戻 し		m2	55.2

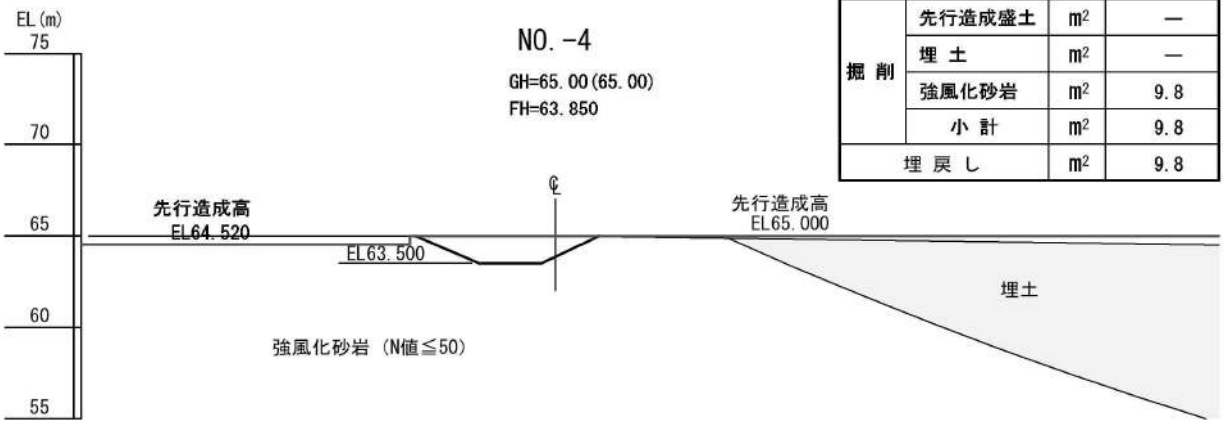

種 別		単位	数 量
掘 削	先行造成盛土	m2	—
	埋 土	m2	—
	強風化砂岩	m2	9.8
	小 計	m2	9.8
埋 戻 し		m2	9.8

数量算出根拠図

仮設道路横断図(2/4)

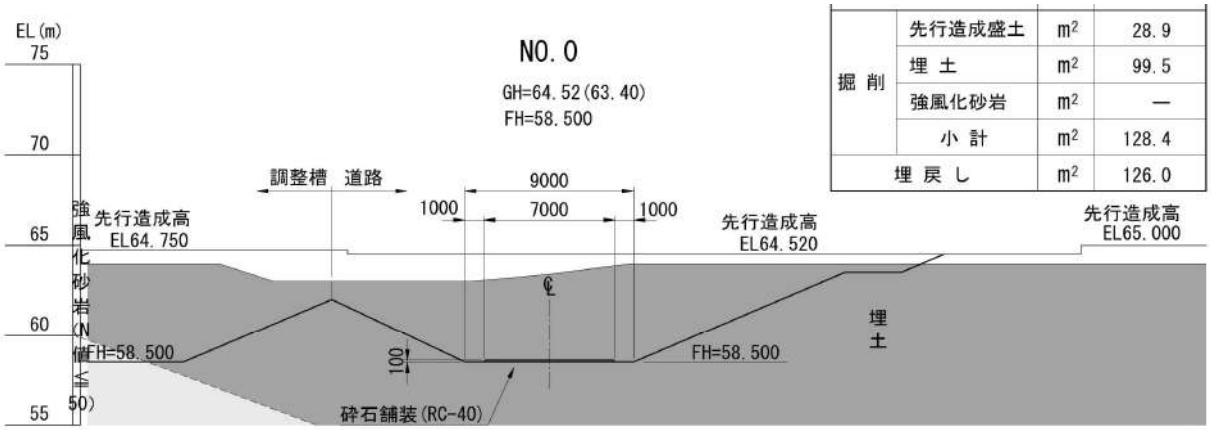

掘削	先行造成盛土	m²	28.9
	埋土	m²	99.5
	強風化砂岩	m²	—
	小計	m²	128.4
埋戻し		m²	126.0

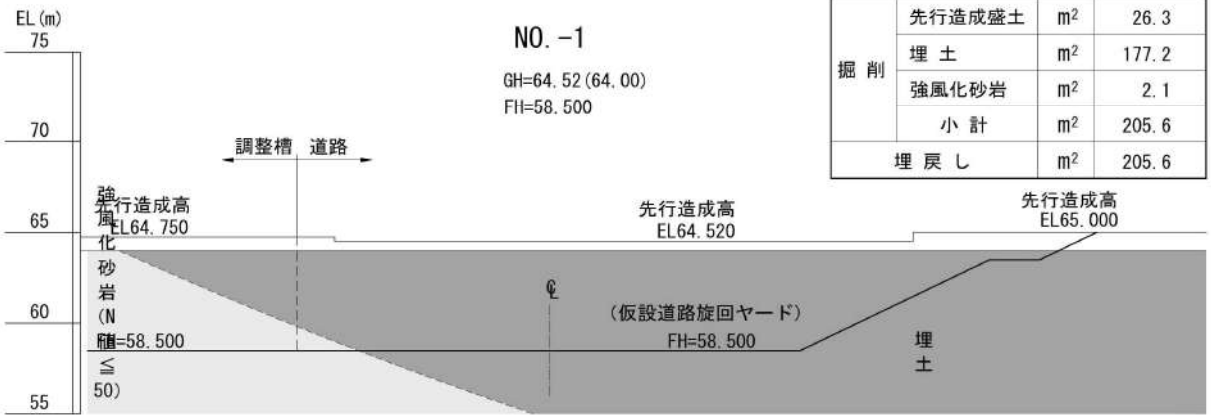

種別		単位	数量
掘削	先行造成盛土	m²	26.3
	埋土	m²	177.2
	強風化砂岩	m²	2.1
	小計	m²	205.6
埋戻し		m²	205.6

数量算出根拠図

仮設道路横断図(3/4)

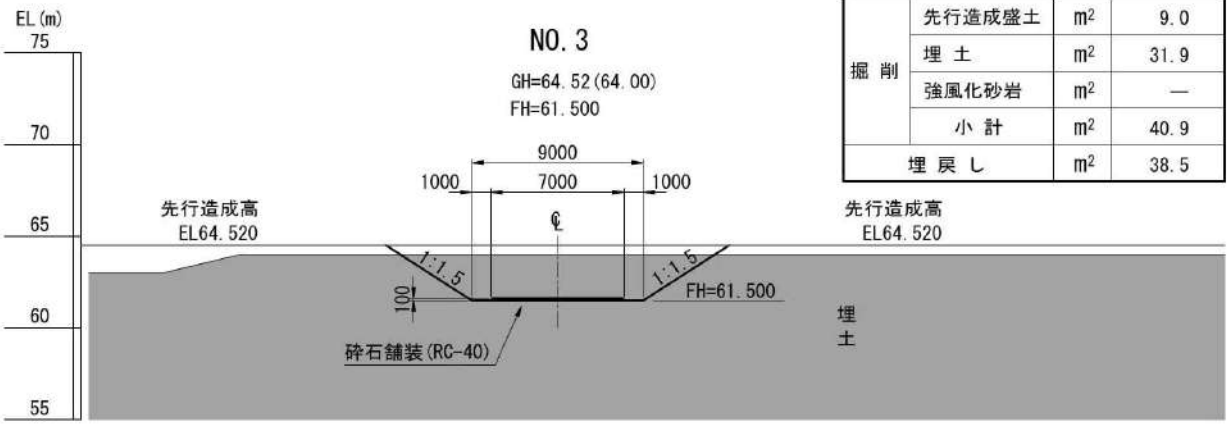

種 別		単位	数 量
掘 削	先行造成盛土	m2	9.0
	埋 土	m2	31.9
	強風化砂岩	m2	—
	小 計	m2	40.9
埋 戻 し		m2	38.5

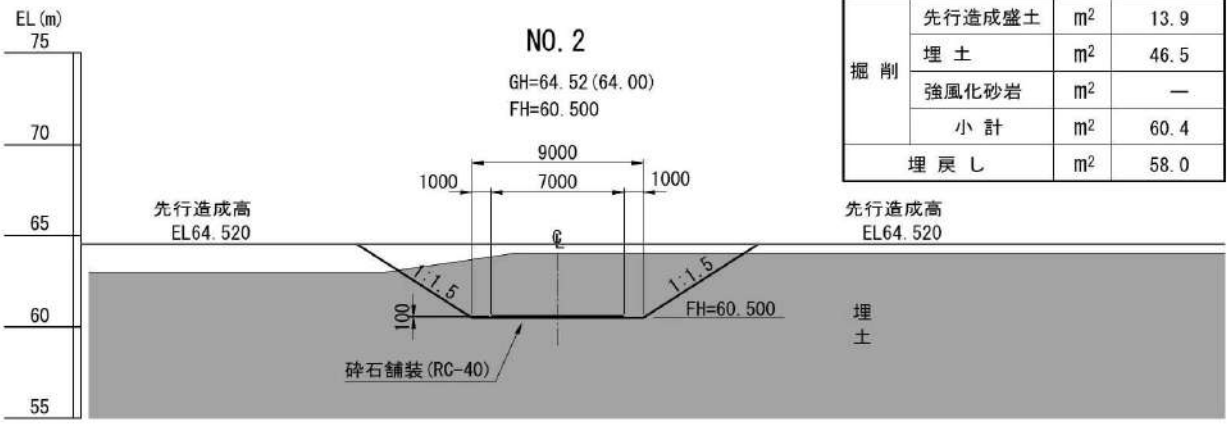

種 別		単位	数 量
掘 削	先行造成盛土	m2	13.9
	埋 土	m2	46.5
	強風化砂岩	m2	—
	小 計	m2	60.4
埋 戻 し		m2	58.0

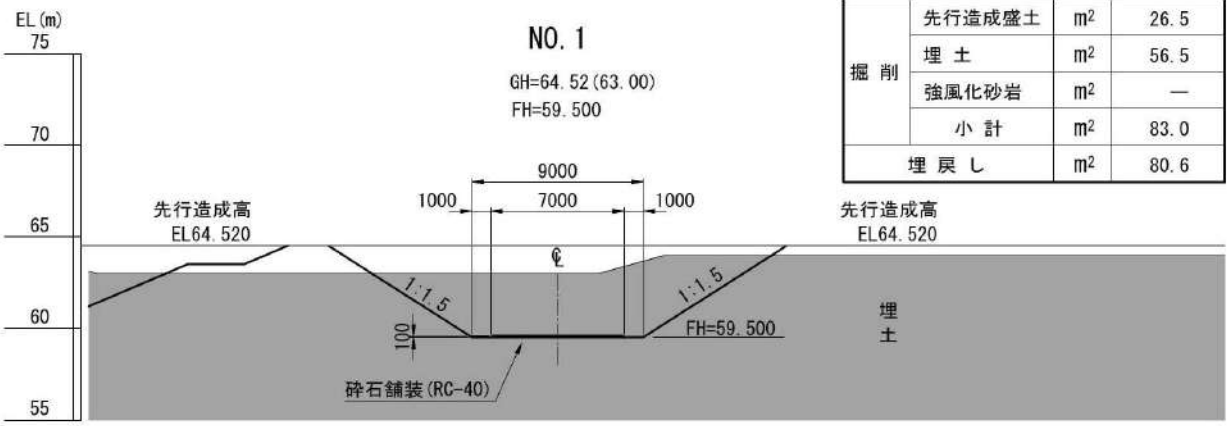

種 別		単位	数 量
掘 削	先行造成盛土	m2	26.5
	埋 土	m2	56.5
	強風化砂岩	m2	—
	小 計	m2	83.0
埋 戻 し		m2	80.6

数量算出根拠図

仮設道路横断図(4/4)

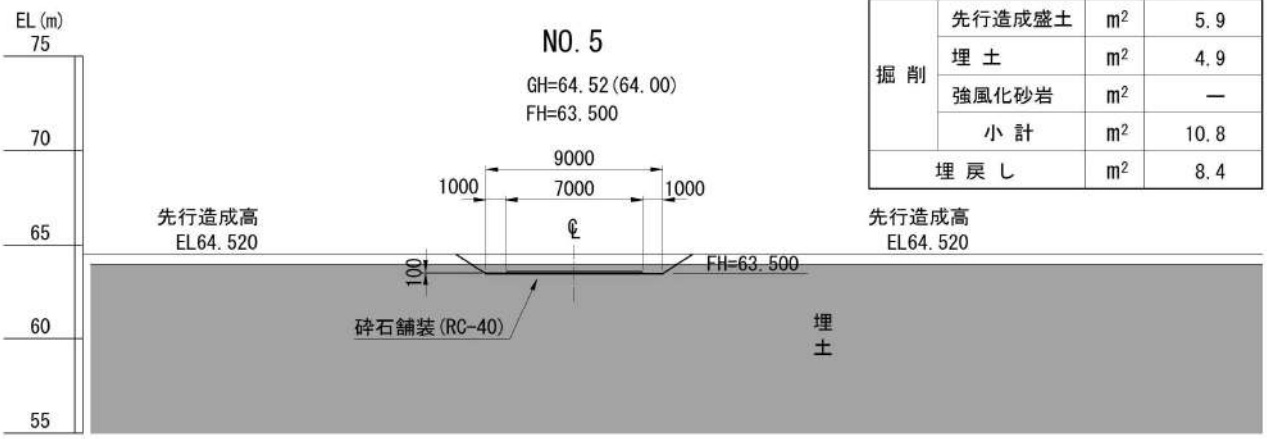

種 別		単位	数 量
掘 削	先行造成盛土	m²	5.9
	埋 土	m²	4.9
	強風化砂岩	m²	—
	小 計	m²	10.8
埋 戻 し		m²	8.4

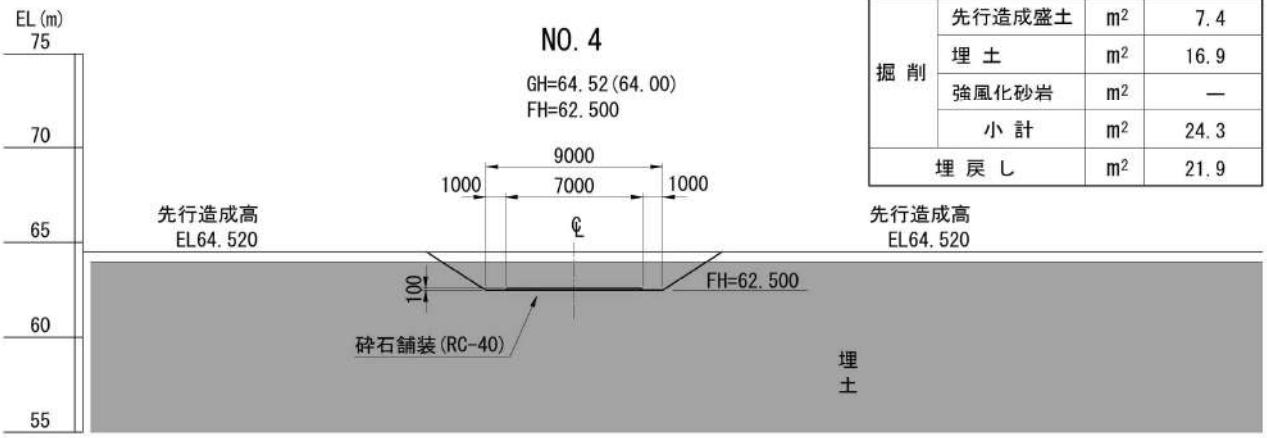

種 別		単位	数 量
掘 削	先行造成盛土	m²	7.4
	埋 土	m²	16.9
	強風化砂岩	m²	—
	小 計	m²	24.3
埋 戻 し		m²	21.9

仮設道路工 数量計算書

数量算出根拠図

【基面整正】

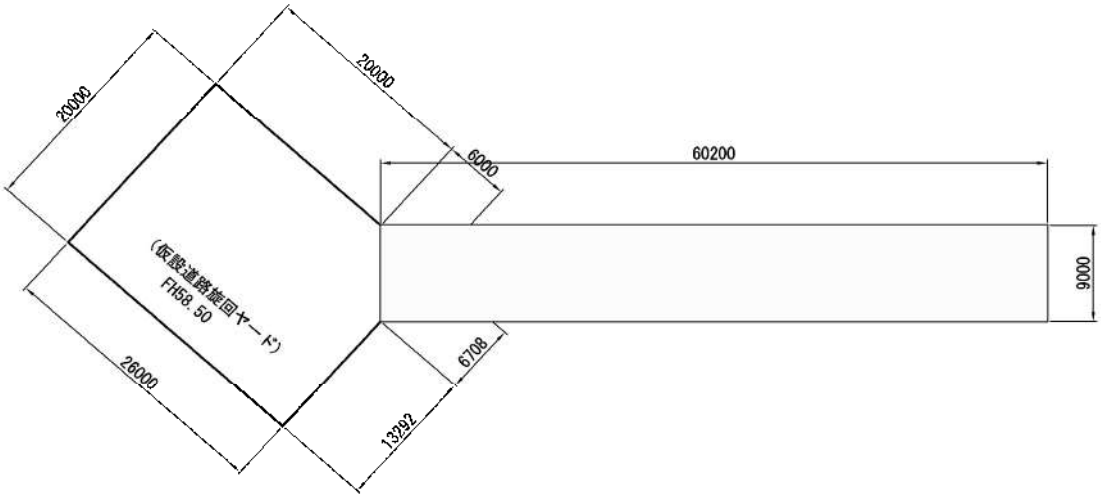

【法面整形(切土部)】

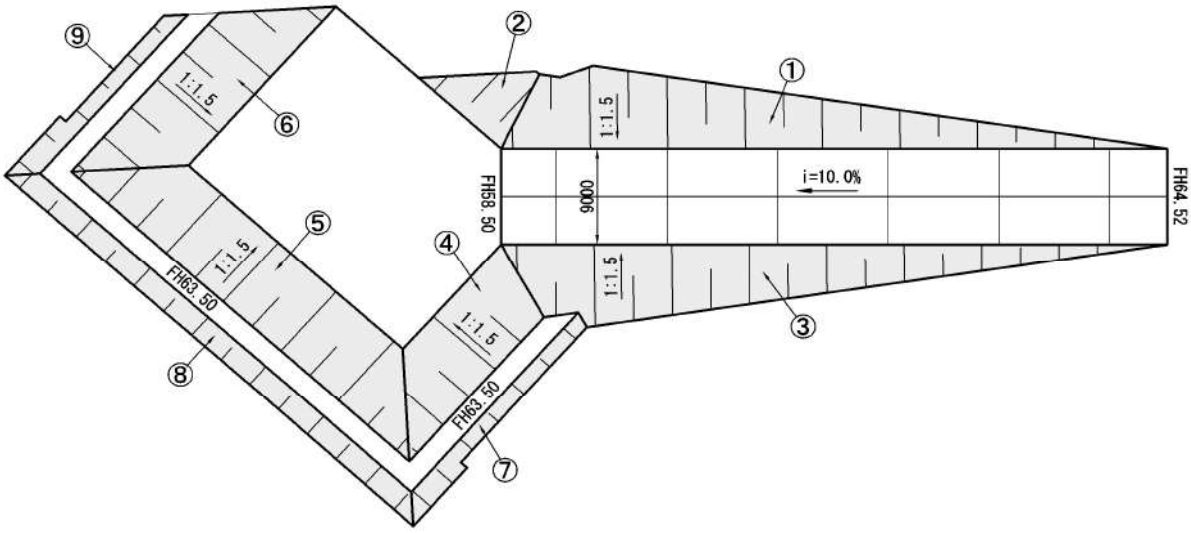

番号	平面積 (m2)	法勾配	傾斜係数	法面積 (m2)	備考
①	248.4	1:1.5	1.202	298.6	
②	39.0	1:1.5	1.202	46.9	
③	246.0	1:1.5	1.202	295.7	
④	118.2	1:1.5	1.202	142.1	
⑤	251.3	1:1.5	1.202	302.1	
⑥	150.0	1:1.5	1.202	180.3	
⑦	40.4	1:1.5	1.202	48.6	
⑧	106.3	1:1.5	1.202	127.8	
⑨	35.7	1:1.5	1.202	42.9	
計				1485.0	

ガス処理設備

ガス処理設備集計表

種　別 (LEVEL3)	細　別 (LEVEL4)	規　格 (LEVEL5)	単位	数量	備考
竪型ガス抜き管		高密度ﾎﾟﾘｴﾁﾚﾝ管　φ1000,　φ300	箇所	35.0	
法面ガス抜き管		高密度ﾎﾟﾘｴﾁﾚﾝ管　φ200	m	2,094.4	

ガス処理設備 数量計算書

名称	規格	計　算　式		数量
竪型ガス抜き管	高密度ﾎﾟﾘｴﾁﾚﾝ管 φ1000、φ300	N=35.0	= 35.0	35.0 箇所
法面ガス抜き管	高密度ﾎﾟﾘｴﾁﾚﾝ管 φ200	L=305.3+258.1+410.6+461.0+57.8+186.1+339.9+75.6	= 2,094.4	2,094.4 m

	延長(m)			
第1区画埋立地	62.3	63.9	66.4	64.0
	61.7	64.8	66.4	64.2
	61.1	64.9	65.9	64.4
	60.5	64.5	72.5	64.4
	59.9		67.7	64.7
			71.7	65.6
				73.7
小計	305.5	258.1	410.6	461.0
第2区画埋立地	57.8	61.3	63.2	75.6
		61.5	63.7	
		63.3	73.8	
			64.3	
			74.9	
小計	57.8	186.1	339.9	75.6

竪型ガス抜き管
(第一区画幹線、第二区画幹線、支線共通)

数 量 計 算 書

(1箇所当り)

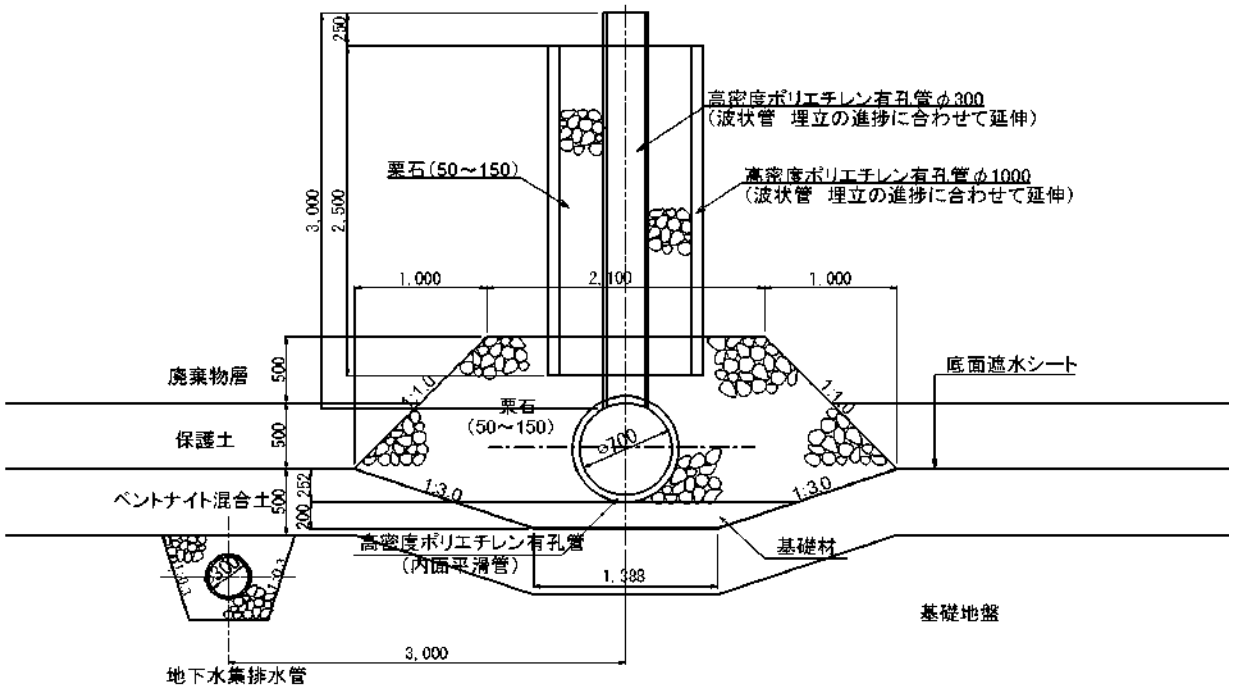

φ300管外径=0.345m

種 別	算 式 及 び 略 図		数 量
高密度ﾎﾟﾘｴﾁﾚﾝ管 波状有孔管φ1000	L= 2.50	= 2.50 m	2.5 m
波状管孔管φ300	L= 3.00	= 3.00 m	3.0 m
栗石	V= $(1.00^2-0.345^2)\times\pi/4$	= 0.69 m3	0.7 m3

法面ガス抜き管　　数 量 計 算 書　　(10m当り)

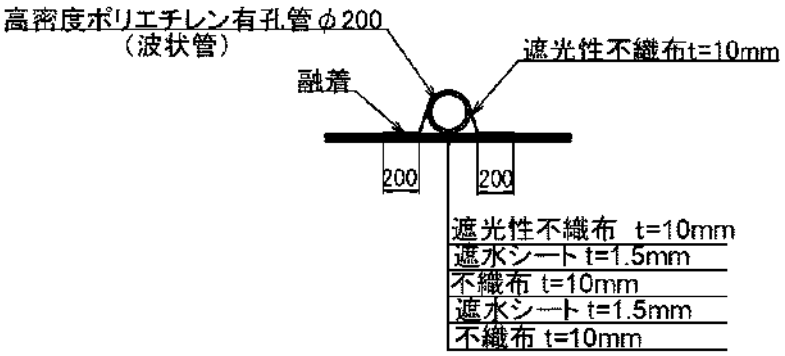

φ200管外径=0.252m

種　別	算 式 及 び 略 図	数　量
合成樹脂有孔管 波状管φ200	L= 10.00　　= 10.00 m	10.0 m
遮光性不織布	A= 1.00×0.20×10.00　　= 2.00 m2	2.0 m2

管路推進工（泥濃式推進）

数量総括表

工事区分 (ﾚﾍﾞﾙ1)	工　種 (ﾚﾍﾞﾙ2)	種　別 (ﾚﾍﾞﾙ3)	細　別 (ﾚﾍﾞﾙ4)	規　格 (ﾚﾍﾞﾙ5)	単位	数量		摘要
						全体		
	管きょ工 φ1800mm 泥濃推進工法							
		泥濃推進工						
			推進用鉄筋コンクリート管(泥濃)		m	113.0		
			発生土処理		m³	418		
			泥水運搬工		m³	209		
			裏込め		m	113.0		
			管目地		個所	46		
		管布設工	φ1800		m	1.7		
		仮設備工						
			支圧壁		箇所	1		
			坑口工		箇所	2		
			鏡切り		式	1		
			足場工	**単管足場**	**掛㎡**	22		
			推進用機器据付撤去		個所	1		
			掘進機発進用受台		個所	1		
			掘進機引上用受台		個所	1		
			掘進機据付		台	1		
			掘進機搬出		台	1		
			殻搬出		m³	15		
			殻運搬処理		m³	15		
		通信・換気設備工						
			通信配線設備		式	1		
			換気設備		式	1		
		送排泥設備工						
			高濃度泥水注入設備工		箇所	1		
			吸泥排土設備工		箇所	1		
			排土貯留槽設置撤去工		箇所	1		
			管内設備撤去工		式	1		
		注入設備工						
			注入設備		式	1		

1. 推進工(中大口径)　　φ 1800mm 泥濃推進工

工　　種	算　式　及　び　略　図	数　　量
	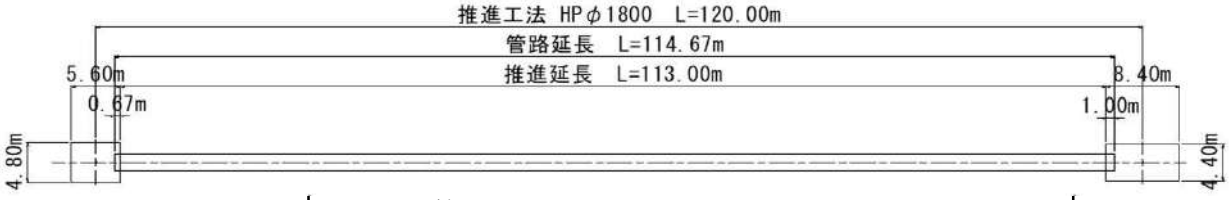	
	管渠延長　114.670 m 推進延長　113.000 m	
1. 管材		
推進工法用ﾋｭｰﾑ管	φ 1800mm	
	E JA51　JA管　標準管　L=　2.43 m	47 本
	E JA51　JA管　半管　L=　1.20 m	0 本
	クッション材 φ1800用	46 組
2. 推進工		
推進延長		113.00 m
滑材注入量	(下水道用設計標準歩掛表 R5年度) Q_L ＝ (1＋β) × Q Q_L ： 長距離推進における滑材注入量 (L/m) β ： 距離による補足率　β＝0.1～0.3 Q ： 滑材一次注入量 (L/m) φ1800mmの標準的な注入量 (普通土) Q=　134 (ℓ/m) (下水道用設計標準歩掛表 R5年度P.234) Q_L ＝(1 ＋ 0.3)× 134 ＝ 174.2 (ℓ/m)	174.2 ℓ/m
	Q_0 ＝ 174.2 (ℓ/m) × 113.00 (m) ＝ 19684.6	19684.6 ℓ
発生土処分工	3.696 (m³/m) × 113.00 (m) ＝ 417.65 (下水道用設計標準歩掛表 R5年度P.234)	417.65 m³
高濃度泥水量	1.85 (m³/m) × 113.00 (m) ＝ 209.05 (下水道用設計標準歩掛表 R5年度P.234)	209.05 m³
泥水運搬工		209.05 m³
裏込め注入量	134 (ℓ/m) × 113.00 (m) ＝ 15142 (下水道用設計標準歩掛表 R5年度P.129)	15142 ℓ
目地ﾓﾙﾀﾙ工	φ 1800mm　47 － 1 ＝ 46	46 箇所
3. 管布設工	φ 1800mm 発進立坑　1.00 到達立坑　0.67 合計　1.67 m	1.67 m

工　　種	算　式　及　び　略　図	数　　量
4. 仮設備工		
支圧壁工	B　T　H 4000 × 1000 × 3000	1 個所
コンクリート	σck ＝ 18 N/mm2 無筋構造物	
	V ＝ 4.00 × 1 × 3.00 ＝ 12.000	12.00 ㎥
型枠	A1 ＝ 4.00 × 3.00 ＝ 12.000 A2 ＝ 1.000 × 3.00 × 2 ＝ 6.000 計 ＝ 18.000	18.00 ㎡
ｺﾝｸﾘｰﾄ取壊し	無筋構造物	12.00 ㎥
坑口工		
発進坑口工		1 箇所
コンクリート	σck ＝ 18 N/mm2 無筋構造物	
	V ＝ 3.26 × 0.475 × 3.11 ＝ 4.816 -V ＝ 2.260 ²× π/4 × 0.475 ＝ -1.905 計 ＝ 2.911	2.91 ㎥
型枠	A1 ＝ 3.26 × 3.11 ＝ 10.139 A2 ＝ 0.475 × 3.11 × 2 ＝ 2.955 -A3 ＝ 2.260 ²× π/4 ＝ -4.011 計 ＝ 9.083	9.08 ㎡
到達坑口工		1 箇所
ｺﾝｸﾘｰﾄ取壊し	無筋構造物	2.91 ㎥
鏡切り工	鋼矢板Ⅲ型 (下水道用設計標準歩掛表 R5年度P.213) 発進口 20.0 m 到達口 20.0 m 計 40.0	40.0 m
足場工 単管足場設置撤去工	A ＝ 3.11 × 3.26 ＋ 3.00 × 4.00 ＝ 22.14	22.14 掛㎡
推進用機器据付撤去工		1 箇所
掘進機発進用受台	H-350×350 4.38 t／箇所 (推進工法用設計積算要領2013 ” 泥濃式推進工法編″P.202)	1 箇所
掘進機引上用受台	H-300×300 1.49 t／箇所 (推進工法用設計積算要領2013 ” 泥濃式推進工法編″P.203)	1 箇所
掘進機据付		1 台
掘進機搬出		1 台
立坑基礎	立坑工にて計上	
殻搬出	ｺﾝｸﾘｰﾄｶﾞﾗ 発進坑口 2.911 支圧壁 12.00 計 14.911	14.9 ㎥
ｺﾝｸﾘｰﾄｶﾞﾗ処分工	無筋構造物	14.9 ㎥

工　　種	算　式　及　び　略　図	数　　量
5. 通信設備工		
電話機		3 個
通信用ビニル電線	L ＝(L1＋H＋推進延長) ×2回線	
	ここに L1: 泥水処理設備より立坑上までの延長　20 m H: 立坑上から推進管管底までの延長　5.59 m	
	L ＝(　20 ＋　5.59 ＋　113)× 2 ＝　277.18	277.2　m
6. 換気設備工		
鋼管	φ100	
	L ＝　L1＋L2	
	L1 ＝　Lk＋H	
	Lk: 吸気箇所から立坑上までの延長　10 m H : 立坑上から推進管管底までの延長　5.59 m	
	L1 ＝　10 ＋　5.59　＝　15.59	
	L2 ＝　推進延長　＝　113.00	
	L ＝　15.59 ＋　113.00　＝　128.59	128.6　m
換気ファン		1　台
7. 送排泥設備工		
高濃度泥水注入設備工		1　箇所
吸泥排土設備工		1　箇所
排土貯留槽設置撤去工		1　箇所
管内設備撤去工		1　式
8. 注入設備工		1　式

根拠図（足場工）

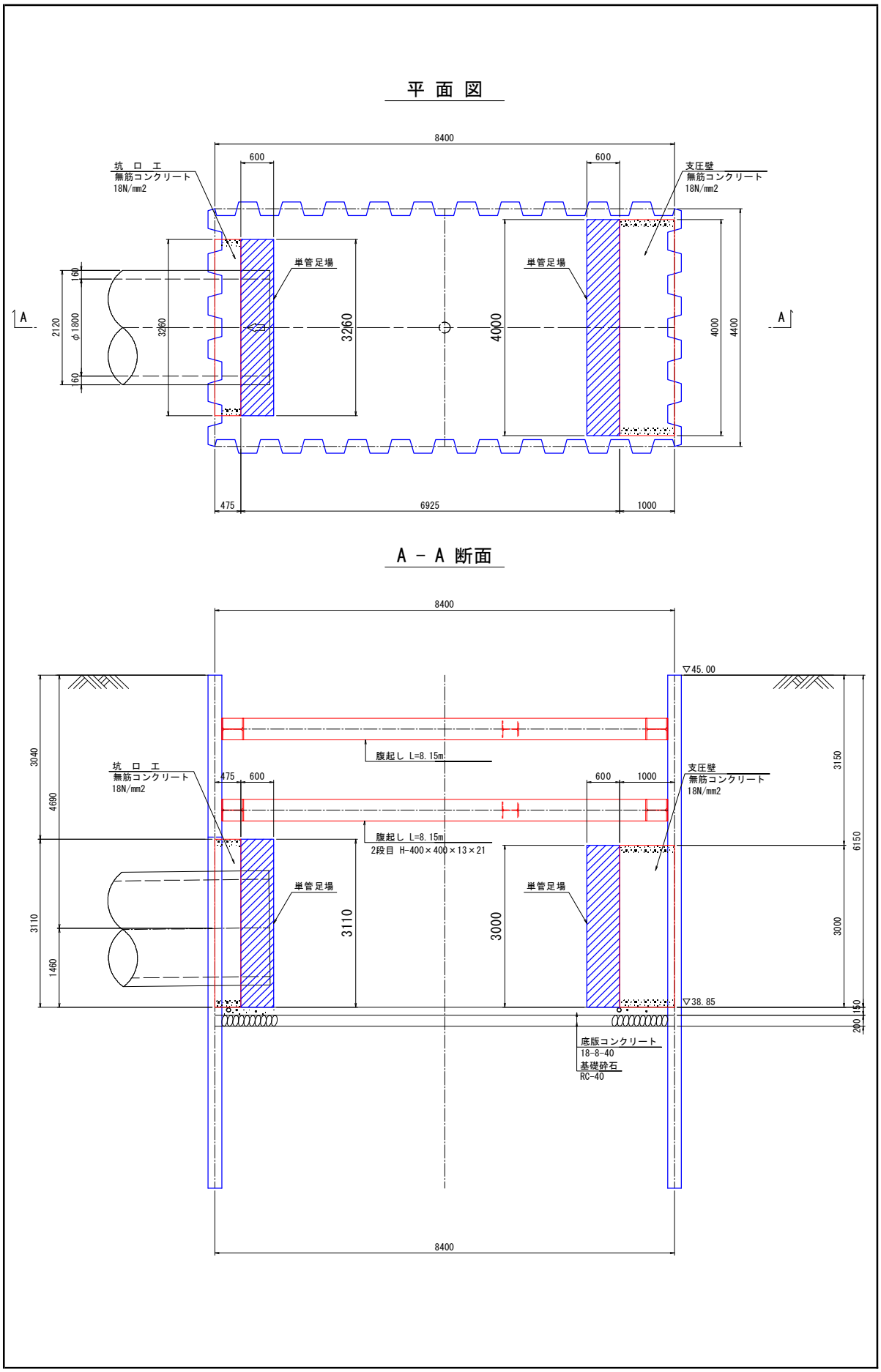
平 面 図
8400
600
600
坑 口 工
無筋コンクリート
18N/mm2
支圧壁
無筋コンクリート
18N/mm2
単管足場
単管足場
A
A
160
2120
φ1800
160
3260
3260
4000
4000
4400
475
6925
1000
A － A 断面
8400
▽45.00
腹起し L=8.15m
腹起し L=8.15m
2段目 H-400×400×13×21
坑 口 工
無筋コンクリート
18N/mm2
475
600
600
1000
支圧壁
無筋コンクリート
18N/mm2
3040
4690
3110
1460
3150
6150
3000
単管足場
単管足場
3110
3000
▽38.85
150
200
底版コンクリート
18-8-40
基礎砕石
RC-40
8400

推進工（推進用立坑）

立坑数量総括表（１）

工事区分 （ﾚﾍﾞﾙ１）	工　種 （ﾚﾍﾞﾙ２）	種　別 （ﾚﾍﾞﾙ３）	細　別 （ﾚﾍﾞﾙ４）	規　格 （ﾚﾍﾞﾙ５）	単位	数量 全体	数量 設計表示	摘要
	立　坑　工 ＜発進立坑＞ ＜１基＞							
		土工						
			立坑部掘削工	BH山積0.8㎥	㎥	221.76	220	
			立坑部掘削工	ｸﾗﾑｼｪﾙ平積0.4㎥	㎥	18.48	20	
			埋戻工	発生土　BH山積0.8㎥	㎥	223.77	220	
			残土処分工	DT10t	㎥	16.47	20	
		土留工						
			鋼矢板打込工	SPⅢ型L=9.5m	枚	64	64	
			鋼矢板引抜工	SPⅢ型L=9.5m	枚	57	57	
				SPⅢ型L=3.0m	枚	7	7	
			切梁腹起し	主部材	t	9.870	9.9	
				副部材A	t	2.171	2.2	
				副部材Ｂ	t	0.395	0.4	
				設置撤去重量	t	12.436	12.4	
			鋼矢板損料		式		1	
			切梁腹起し賃料		式		1	
		基礎工						
			基礎ｺﾝｸﾘｰﾄ	σck=18N/㎟　t=15cm	㎥	5.54	6	
			砕石基礎	t=20cm　RC-40	㎡	36.96	37	
		運搬工						
			搬入	鋼矢板Ⅲ型　L=9.5	t	36.480	36.5	
				H鋼材（支保）	t	12.041	12.0	
			搬出	鋼矢板Ⅲ型　L=9.5	t	33.750	33.8	
				H鋼材（支保）	t	12.041	12.0	
		作業ヤード	盛土工	普通土	㎥	6519.26	6,520	

立坑数量総括表（２）

工事区分 （ﾚﾍﾞﾙ１）	工　種 （ﾚﾍﾞﾙ２）	種　別 （ﾚﾍﾞﾙ３）	細　別 （ﾚﾍﾞﾙ４）	規　格 （ﾚﾍﾞﾙ５）	単位	数量 全体	数量 設計表示	摘要
	立　坑　工 ＜到達立坑＞ ＜１基＞							
		土工						
			立坑部掘削工	BH山積0.8㎥	㎥	161.28	160	
			立坑部掘削工	ｸﾗﾑｼｪﾙ平積0.4㎥	㎥	83.33	80	
			埋戻工	発生土　BH山積0.8㎥	㎥	232.84	230	
			残土処分工	DT10t	㎥	11.77	10	
		土留工	※坑口側鋼矢板SPⅣW型(8枚)の打込み・残置は浸出水調整槽側で計上する。					
			鋼矢板打込工	SPⅢ型L=12.5m	枚	40	40	
			鋼矢板引抜工	SPⅢ型L=12.5m	枚	40	40	
				SPⅢ型L=6.0m	枚	0	0	
			切梁腹起し	主部材	t	10.818	10.8	
				副部材A	t	2.380	2.4	
				副部材Ｂ	t	0.433	0.4	
				設置撤去重量	t	13.631	13.6	
			鋼矢板損料		式		1	
			切梁腹起し賃料		式		1	
		基礎工						
			基礎ｺﾝｸﾘｰﾄ	σck=18N/㎟　t=15cm	㎥	4.03	4	
			砕石基礎	t=20cm　RC-40	㎡	26.88	27	
		運搬工						
			搬入	鋼矢板Ⅲ型　L=12.5m	t	30.000	30.0	
				H鋼材（支保）	t	13.198	13.2	
			搬出	鋼矢板Ⅲ型	t	30.000	30.0	
				H鋼材（支保）	t	13.198	13.2	
	発進・到達合計							
		運搬工						
			搬入	鋼矢板Ⅲ型,H鋼材(支保)	t	91.72	91.7	
			搬出	鋼矢板Ⅲ型,H鋼材(支保)	t	88.99	89.0	

発進立坑

立坑寸法　8.40 × 4.40　　掘削深　6.50 m

工　種	算式及び略図	数量
土工		
掘削工		
	立坑部 掘削面積A= 8.40 × 4.40 ＝ 36.960 ㎡	
	掘削深　ﾊﾞｯｸﾎｳ h= 6.000 ＝ 6.000 m ｸﾗﾑｼｪﾙ h= 6.500 － 6.000 ＝ 0.500 m	
	ﾊﾞｯｸﾎｳ V= 36.96 × 6.000 ＝ 221.760	221.76 ㎥
	ｸﾗﾑｼｪﾙ V= 36.96 × 0.500 ＝ 18.480	18.48 ㎥
	立坑掘削合計 ＝	240.24 ㎥
埋戻し工	埋戻深 H= 6.500	
	基礎控除 V= 36.96 × 0.35 ＝ 12.936	
	管控除 推進管 V= 2.120 ²× π/4 × 1.00 ＝ 3.530	
	発生土 V= 36.96 × 6.50 － 12.936 － 3.53 ＝ 223.774	223.77 ㎥
残土処分工	V= 240.24 － 223.774 ＝ 16.466	16.47 ㎥
土留工		
鋼矢板工	SP Ⅲ 型　L= 9.50 m　0.060 t/m	
ﾊﾞｲﾌﾞﾛﾊﾝﾏ工	L= 9.50 m SP Ⅲ 型 枚数 n=(8.40 ＋ 4.40)× 2 / 0.40 ＝ 64 枚	64 枚
	重量 W= 9.50 × 64 × 0.06 ＝ 36.480 t	36.480 t
引抜工	SP Ⅲ 型　L= 9.50 m　0.060 t/m L= 9.50 m	
	枚数 n= 64 － 7	57 枚
	切断撤去分　L= 3.00 m　0.060 t/m	
	枚数 n= 7	7 枚
	重量 W=(9.50 × 57 ＋ 3.00 × 7) × 0.060 ＝ 33.750 t	33.750 t
切断工	SP Ⅲ型 L= 7 × 0.4 ＝ 2.8 m	2.8 m
スクラップ	坑口 2.26² × π/4 × 0.15 t/㎥ ＝ 0.602 t 残置矢板上部 7 × 3.00 × 0.060 ＝ 1.260 t スクラップ合計 ＝ 1.862 t	1.862 t
残置矢板	SP Ⅲ 型　L= 6.50 n= 7 枚	
	重量 W= 6.500 × 7 × 0.060 ＝ 2.730 t	2.730 t

工　　種	算　式　及　び　略　図	数　　量
支保工		
主部材	腹起し　H-400　0.20 t/m L1 ＝ 8.15 × 4 本 ＝ 32.60 m L2 ＝ 3.35 × 4 本 ＝ 13.40 m 切梁　H-300　0.10 t/m L3 ＝ 3.35 × 2 本 ＝ 6.70 m H-400　L= 32.60 ＋ 13.40 ＝ 46.00 m H-300　L= 6.70 ＝ 6.70 m 重量W ＝ 46.00 × 0.20 ＝ 9.200 重量W ＝ 6.70 × 0.10 ＝ 0.670 合計 ＝ 9.870	9.870 t
副部材A	W ＝ 9.870 × 0.22 ＝ 2.171	2.171 t
副部材B	W ＝ 9.870 × 0.04 ＝ 0.395	0.395 t
設置撤去重量	W ＝ 9.870 ＋ 2.171 ＋ 0.395 ＝ 12.436	12.436 t
運搬重量	W ＝ 9.870 ＋ 2.171 ＝ 12.041	12.041 t
運搬重量	(t) 材　料 / 搬　入 / 搬　出 鋼矢板 / 36.480 / 33.750 H鋼材(支保) / 12.041 / 12.041 合　計 / 48.521 / 45.791	
基礎工		
基礎コンクリート	t= 15 cm V= 8.40 × 4.40 × 0.15 ＝ 5.544	5.54 ㎥
砕石基礎	RC-40　t= 20 cm A= 8.40 × 4.40 ＝ 36.960	36.96 ㎡
作業ヤード		
盛土工	普通土　V1= h/6(Ab+aB+2(ab+AB))：オベリスク体積 V1= 4.00 / 6 ×(33.00 × 36.00 ＋ 35.00 × 48.00 ＋ 2 ×(35.00 × 36.00 ＋ 33.00 × 48.00)) ＝ 5704.00 V2= 1/6(a+b+c)×d×h：くさび型体積 S=(8.00 ＋ 20.00)/ 2 × 6 ＝ 84 V2= 1 / 6 ×(8.00 ＋ 20.00 ＋ 8.00)× 40.20 × 3.38 ＝ 815.26 ΣV= 5704.00 ＋ 815.26 ＝ 6519.26	6519.26 ㎥

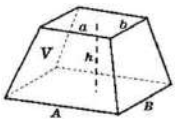

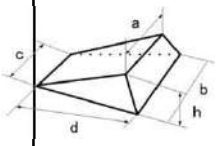

到達立坑

立坑寸法　5.60 × 4.80　　掘削深　9.10 m

工　種	算　式　及　び　略　図	数　量
土工 掘削工	立坑部 掘削面積A= 5.60 × 4.80 ＝ 26.88 ㎡	
	掘削深　ﾊﾞｯｸﾎｳ h= 6.000 ＝ 6.000 m ｸﾗﾑｼｪﾙ h= 9.100 － 6.000 ＝ 3.100 m	
	ﾊﾞｯｸﾎｳ V= 26.88 × 6.000 ＝ 161.280	161.28 ㎥
	ｸﾗﾑｼｪﾙ V= 26.88 × 3.100 ＝ 83.328	83.33 ㎥
	立坑掘削合計 ＝	244.61 ㎥
埋戻し工	埋戻深 H= 9.100	
	基礎控除 V= 26.88 × 0.35 ＝ 9.408	
	管控除 推進管 V= 2.120^2 × π/4 × 0.67 ＝ 2.365	
	発生土 V= 26.88 × 9.10 － 9.408 － 2.365 ＝ 232.835	232.84 ㎥
残土処分工	V= 244.608 － 232.835 ＝ 11.773	11.77 ㎥
土留工	※坑口側鋼矢板SPⅣW型(8枚)の打込み・残置は浸出水調整槽側で計上する。	
鋼矢板工	SP Ⅲ 型　L= 12.50 m　0.060 t/m	
ﾊﾞｲﾌﾞﾛﾊﾝﾏ工	L= 12.50 m SP Ⅲ 型 枚数 n=(5.60 × 2 ＋ 4.80)/ 0.40 ＝ 40 枚	40 枚
	重量 W= 12.50 × 40 × 0.060 ＝ 30.000 t	30.000 t
引抜工	SP Ⅲ 型　L= 12.50 m　0.060 t/m	
	枚数 n= 40 － 0	40 枚
	切断撤去分　L= 6.00 m　0.060 t/m	
	枚数 n= 0	0 枚
	重量 W=(12.50 × 40 ＋ 6.00 × 0) × 0.060 ＝ 30.000 t	30.000 t
切断工	SP Ⅲ型 L= 0 × 0.4 ＝ 0 m	0.0 m
スクラップ	坑口(ⅣW型) 2.24^2 × π/4 × 0.136 t/㎥ ＝ 0.536 t 残置矢板上部 0 × 0.00 × 0.060 ＝ 0.000 t スクラップ合計 ＝ 0.536 t	0.536 t
残置矢板	SP Ⅲ 型　L= 6.50 n= 0 枚	
	重量 W= 6.500 × 0 × 0.060 ＝ 0.000 t	0.000 t

工　　種	算　式　及　び　略　図	数　　量
支保工		
主部材	腹起し　H-400　0.20 t/m	
	L1 ＝ 5.265 × 6 本 ＝ 31.59 m	
	L2 ＝ 3.75 × 6 本 ＝ 22.50 m	
	H-400　L= 31.59 ＋ 22.50 ＝ 54.09 m	
	重量W ＝ 54.09 × 0.20 ＝ 10.818	10.818 t
副部材A	W ＝ 10.818 × 0.22 ＝ 2.38	2.380 t
副部材B	W ＝ 10.818 × 0.04 ＝ 0.433	0.433 t
設置撤去重量	W ＝ 10.818 ＋ 2.38 ＋ 0.433 ＝ 13.631	13.631 t
運搬重量	W ＝ 10.818 ＋ 2.380 ＝ 13.198	13.198 t
運搬重量	(t)	

材　料	搬　入	搬　出
鋼矢板	30.000	30.000
H鋼材(支保)	13.198	13.198
合　計	43.198	43.198

基礎工		
基礎コンクリート	t= 15 cm	
	V= 5.60 × 4.80 × 0.15 ＝ 4.032	4.03 ㎥
砕石基礎	RC-40　t= 20 cm	
	A= 5.60 × 4.80 ＝ 26.880	26.88 ㎡

薬　液　注　入　工　数　量　集　計　表

二重管ストレーナ薬液注入工（複相方式）

施工箇所 ＼ 工　種		薬液種別	土被り長 m	砂礫土長 m	砂質土長 m	粘性土長 m	総注入量 KL	1本当総注入量 L	瞬結材 L	緩結材(標準) L	施工本数 本			
発進立坑														
		複相溶液	1.63		7.25		65.26	1764.00	882.00	882.00	37			
到達立坑														
		複相溶液	4.26		9.88		36.12	1720.00	860.00	860.00	21			
合計			5.89		17.13		101.38	3484.00	1742.00	1742.00	58			

二重管ストレーナ工法による薬液注入工法の計算

［標準注入率］

	土質	土質区分	N 値	間隙率 ρ(%)	溶液形 填充率 α(%)	溶液形 注入率 (%)	懸濁形 填充率 α(%)	懸濁形 注入率 (%)
単相方式	粘性土	1	ゆるい 0 ～ 4	70	55	38.5	50	35.0
		2	中 位 4 ～ 8	60	50	30.0	45	27.0
		3	締った 8 ～ 15	50	30	15.0	25	12.5
	砂質土	4	ゆるい 0 ～ 10	50	80	40.0	70	35.0
		5	中 位 10 ～ 30	40	80	32.0	70	28.0
		6	締った 30 以上	30	70	21.0	60	18.0
	砂礫土	7	ゆるい 10 ～ 30	50	80	40.0	70	35.0
		8	中 位 30 ～ 50	35	80	28.0	70	24.5
		9	締った 50 以上	25	80	20.0	70	17.5
複相方式	粘性土	10	ゆるい～中位 0～4	70	40	28.0		
		11	中位～締った 4～8	60	40	24.0		
	砂質土	12	ゆるい～中位 0～30	45	90	40.5		
		13	中位～締った30以上	35	90	31.5		
	砂礫土	14	ゆるい～中位 0～50	40	90	36.0		
		15	中位～締った50以上	35	90	31.5		

薬液注入量の算定式

$V = v \cdot \rho \cdot \alpha$

ここに、 V：注入量（kリットル）

v：注入対象土量（m^3）

ρ：間隙率（%）

α：薬液填充率（%）

(1/2)

地点名	注入本数 n	注入平面積 A	削孔長 粘性 l_{01}	削孔長 砂質 l_{02}	削孔長 砂礫 l_{03}	削孔長 計 l_0	注入長 粘性 l_{11}	注入長 砂質 l_{12}	注入長 砂礫 l_{13}	注入長 計 l_1	土被り長 l_2	注入対象土量 粘性土 v_1	粘性土 土質区分	砂質土 v_2	砂質土 土質区分	砂礫土 v_3	砂礫土 土質区分	計 v	注入の種類	間隙率(ρ) 粘性 ρ_1	間隙率(ρ) 砂質 ρ_2	間隙率(ρ) 砂礫 ρ_3	填充率(α) 粘性 α_1	填充率(α) 砂質 α_2	填充率(α) 砂礫 α_3	注入量 粘性土 V_1	注入量 砂質土 V_2	注入量 砂礫土 V_3	注入量 計 V
	本	m^2	m	m	m	m	m	m	m	m	m	m^3		m^3		m^3		m^3		%	%	%	%	%	%	kリットル	kリットル	kリットル	kリットル
発進立坑	37	28.67		7.25		7.25		5.62		5.62	1.63		11	161.13	12		14	161.13	複相溶液	60	45	40	40	90	90		65.258		65.258
到達立坑	21	15.87		9.88		9.88		5.62		5.62	4.26		11	89.19	12		14	89.19	複相溶液	60	45	40	40	90	90		36.122		36.122

地点名	注入率			注入本数 n	機械準備時間 T_1	削孔時間				T_2	注入時間					T_3	土被り引抜時間 T_4	1本当り施工時間 Ts	1日当り施工本数 N	摘要
											1本当たり注入量				単位時間注入量 qs					
	粘性	砂質	砂礫			粘性 γ11	砂質 γ12	礫質 γ13	補正 k		粘性 Qs1	砂質 Qs2	砂礫 Qs3	計 Qs						
	%	%	%	本	分	分/m	分/m	分/m		分	リットル	リットル	リットル	リットル	リットル/分	分	分	分	本/日	
発進立坑	24.0	40.5	36.0	37								1764		1,764						
到達立坑	24.0	40.5	36.0	21								1720		1,720						

管路推進工（鋼製さや管推進）

数量総括表

工事区分 (ﾚﾍﾞﾙ1)	工　種 (ﾚﾍﾞﾙ2)	種　別 (ﾚﾍﾞﾙ3)	細　別 (ﾚﾍﾞﾙ4)	規　格 (ﾚﾍﾞﾙ5)	単位	数量		摘要
						全体		
	管きょ工 φ400mm 鋼製さや管推進工法							
	ボーリング式一重ケーシング	管推進工						タイプⅣ
			推進用鋼管	φ600mm	m	23.2		STK-400
			鋼管加工費	φ600mm	本	12		
			布設本管	φ400mm	本	5		ポリエチレン管
			継手	φ400mm	個	4		
			スペーサバンド	φ400mm	個	12		
			管推進工	φ600mm	式	1		
			仮設備工		式	1		

4. 推進工(小口径)　　さや管　φ 600mm　鋼製さや管方式ボーリング式一重ケーシングタイプⅣ

工　　種	算　式　及　び　略　図	数　　量
	管渠延長　23.15 m 推進延長　23.15 m	
1.鋼製さや管ﾎﾞｰﾘﾝｸﾞ式（一重ケーシング方式）推進工		1 式
1.1 管推進 φ600mm	L ＝　23.15	23.15　m
1.2 スペーサーバンド 調整加工工	N ＝　23.15 ÷　2.0　＝　12	12　箇所
1.3 本管挿入工	L ＝　23.15	23.15　m
1.4 中込注入工	V ＝(　π/4 ×　0.5906 ^ 2-　π/4 ×　0.460 ^ 2) ×　23.150	2.49　m3
1.5 推進用鋼管 STK-400 φ600mmt=9.5mm	L ＝　23.15	23.15　m
1.6 鋼管加工工 φ600mmL=2.0m	N ＝　23.15 ÷　2.0	12 本
1.7 布設本管 φ400mmL=5.0m	N ＝　23.15 ÷　5.0	5 本
1.8 継手 φ400mm	N ＝　5 －　1	4 個
2.仮設備工		
2.1 発進坑口工	N ＝　1	1 箇所
2.2 到達坑口工	N ＝　0	0 箇所
2.3 推進設備等設置・撤去工	N ＝　1	1 箇所
2.4 鏡切工（削孔）	N ＝　1	1 箇所
見積(参考)	L ＝　3.9	3.90　m
2.5 管口閉塞工	N ＝　1	1 箇所
2.6 中込注入設備工	N ＝　1	1 箇所
2.7 基礎砕石 RC-40	t ＝　15　cm	
	A ＝　2.50　×　3.00　＝　7.500	7.50　㎡
2.8 基礎コンクリート	t ＝　25　cm	
	V ＝　2.50　×　3.00　×　0.25　＝　1.875	1.88　㎥
2.9 基礎コン型枠	A ＝(　2.50　＋　3.00　×　2　)×　0.25	2.13　㎡
2.10 基礎部掘削工	V ＝　2.50　×　3.00　×　0.15　＝　1.125	1.13　㎥
2.11 大型土のう設置・撤去工	N ＝　98	98 袋

管路推進工（鞘管内構造物）

鞘管内構造物工集計表

種　別 (LEVEL3)	細　別 (LEVEL4)	規　格 (LEVEL5)	単位	数量	備考
管固定工	φ800		m	115.4	
	φ400		m	115.4	
	φ300		m	115.4	
管布設工	φ800		m	21.8	
	φ400		m	41.1	
	φ300		m	15.0	
管材	浸出水導水管	高耐圧ﾎﾟﾘｴﾁﾚﾝ管　無孔管φ800	m	(137.2)	
	雨水導水管	高密度ﾎﾟﾘｴﾁﾚﾝ管　内面平滑　無孔管φ400	m	(156.5)	
	地下水導水管	高密度ﾎﾟﾘｴﾁﾚﾝ管　波状　無孔管φ300	m	(130.4)	
流動化処理土			m3	197.3	

鞘管内構造物工 数量計算書

名称	規格	計　算　式	数量
管固定工			
φ800		L＝115.4　＝　115.4	115.4　m
φ400		L＝115.4　＝　115.4	115.4　m
φ300		L＝115.4　＝　115.4	115.4　m
管布設工			
φ800		L＝15.7　＋6.1　＝　21.8	21.8　m
φ400		L＝39.0　＋2.1　＝　41.1	41.1　m
φ300		L＝11.9　＋3.1　＝　15.0	15.0　m
管材			
浸出水導水管	高耐圧ﾎﾟﾘｴﾁﾚﾝ管 無孔管φ800	L＝15.7＋115.4＋6.1　＝　137.2	(137.2)　m
雨水導水管	高密度ﾎﾟﾘｴﾁﾚﾝ管 内面平滑無孔管　φ400	L＝39.0＋115.4＋2.1　＝　156.5	(156.5)　m
地下水導水管	高密度ﾎﾟﾘｴﾁﾚﾝ管 波状無孔管　φ300	L＝11.9＋ 15.4＋3.1　＝　130.4	(130.4)　m
流動化処理土		推進管延長Ｌ　＝　114.7	(114.7)　m
		V＝17.1/10×115.4　＝　197.3	197.3　m3

流動化処理土充填　　数 量 計 算 書　　(10m当り)

種　別	算 式 及 び 略 図			数　量
流動化処理土	V1= $1.80^2 \times \pi/4 \times 10.00$	=	25.45 m3	25.5 m3
(内管控除)	V2= $-(0.85^2+0.46^2+0.35^2) \times \pi/4 \times 10.00$	=	-8.30 m3	
(モルタル控除)	V3= $(0.15 \times 0.04/2+0.20 \times 0.05/2) \times 10.00$	=	-0.08 m3	
	ΣV= 25.45-8.30-0.08	=	17.07 m3	17.1 m3

φ800　固定工

数 量 計 算 書

(10m当り)

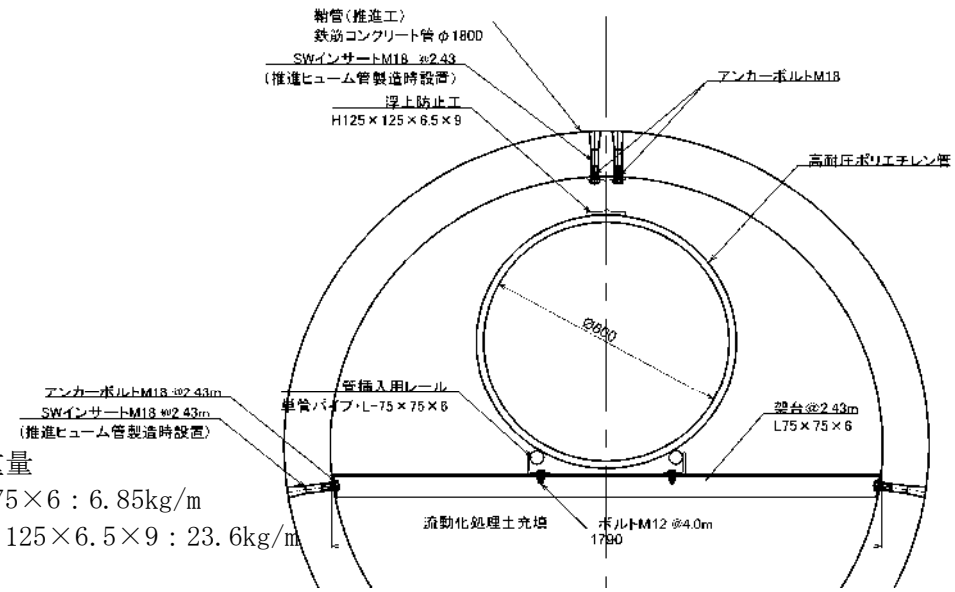

単位重量
L75×75×6：6.85kg/m
H125×125×6.5×9：23.6kg/m

種　別	算 式 及 び 略 図			数　量
鋼材				
L75×75×6	L= 10.00/2.43×1.79+10.00×2	=	27.37 m	27.4 m
	W= 27.37×6.85	=	187.48 kg	187.5 kg
H125×125×6.5×9	L= 10.00	=	10.00 m	10.0 m
	W= 10.00×23.60	=	236.00 kg	236.0 kg
単管パイプ	L= 10.00×2	=	20.00 m	20.0 m
φ48.6×2.4	W= 20.00×2.73	=	54.60 kg	54.6 kg
アンカーボルト				
M18	N= 10.00/2.43×4	=	16.46 個	16.5 個

φ400、φ300固定工　　数 量 計 算 書　　(10m当り)

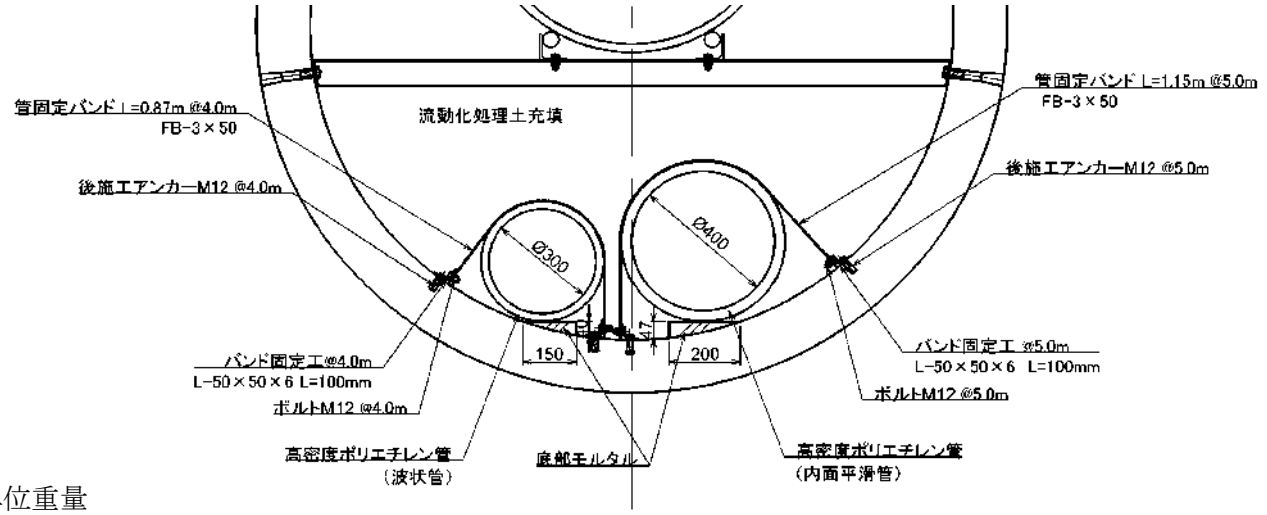

単位重量
L50×50×6：4.43kg/m

種　別	算 式 及 び 略 図			数　量
モルタル	V= (0.15×0.04/2+0.20×0.05/2)×10.00	=	0.08 m3	0.1 m3
型枠	A= (0.04+0.05)×10.00	=	0.90 m2	0.9 m2
鋼材				
L50×50×6	L= 10.00/4.00×0.10×2+10.00/5.00×0.10×2	=	0.90 m	0.9 m
	W= 0.90×4.43	=	3.99 kg	4.0 kg
FB-3×50	L= 10.00/4.00×0.87+10.00/5.00×1.15	=	4.48 m	4.5 m
	W= 4.48×1.18	=	5.29 kg	5.3 kg
後施工アンカーM12	N= 10.00/4.00×2+10.00/5.00×2	=	9.00 箇所	9.0 箇所
アンカーボルトM12	N= 10.00/4.00×2+10.00/5.00×2	=	9.00 箇所	9.0 箇所
ボルト･ナットM12	N= 10.00/4.00×2+10.00/5.00×2	=	9.00 箇所	9.0 箇所

管路推進工（越流堤角型人孔）

越流堤集計表

種　別 (LEVEL3)	細　別 (LEVEL4)	規　格 (LEVEL5)	単位	数量	備考
作業土工					
	床堀り	土砂	m3	10.4	
	基面整正		m2	5.1	
	埋戻し (B)	土砂、W1≧4m, W2<1m	m3	7.6	
	残土	土砂	m3	2.4	
角型人孔工			基	1	
大型土のう			袋	98	

越流堤 数量計算書

名称	規格	計　算　式			数量
作業土工					
床掘り		V＝10.37	＝	10.37	10.4　m3
基面整正		A＝5.11	＝	5.11	5.1　m2
埋戻し	最大幅4m以上	V＝7.59	＝	7.59	7.6　m3
残土		V＝2.38	＝	2.38	2.4　m3
角型人孔工		N＝	＝	1.0	1　基
大型土のう		N＝	＝	98.0	98　袋

越流堤

数 量 計 算 書

(1基当り)

種　別	算 式 及 び 略 図			数　量
作業土工				
床掘り	V= (2.57×3.06+4.01×5.22)/2×0.72	=	10.37 m3	10.4 m3
基面整正	A= 2.26×2.26	=	5.11 m2	5.1 m2
埋戻し 最大幅1m以上4m未満	V= 10.37-2.26×2.26×0.30-2.06×2.06×0.22 -1.26×1.26×0.20	=	7.59 m3	7.6 m3
残土	V= 10.37-7.59/0.95	=	2.38 m3	2.4 m3
付帯工				
タラップ L=1400 W=550	N= 1.00	=	1.00 個	1.0 個
ブリッジ L=2540 W=784	N= 1.00	=	1.00 個	1.0 個
単管パイプ	L= 1.00×3	=	3.00 m	3.0 m
防護柵 H=1200 横付型	L= 1.26×3	=	3.78 m	3.8 m
手動ゲート φ400 H1800	N= 1.00	=	1.00 個	1.0 個
グレーチング蓋 B1000-L1000用 T-2 普通目	N= 1.00	=	1.00 枚	1.0 枚

角型人孔　内訳書

数量表

規　格	単位	数　量	摘　要
上段：1000×1000×1500　参考重量 2.33t/本	本	1	両側フラット、開口φ400、連結金具、ステップ×5、グレーチング受枠
中段：1000×1000×1195　参考重量 1.89t/本	本	1	両側フラット、連結金具、ステップ×4
下段：1000×1000×1195　参考重量 1.83t/本	本	1	両側フラット、開口φ500、連結金具、ステップ×3、インサート

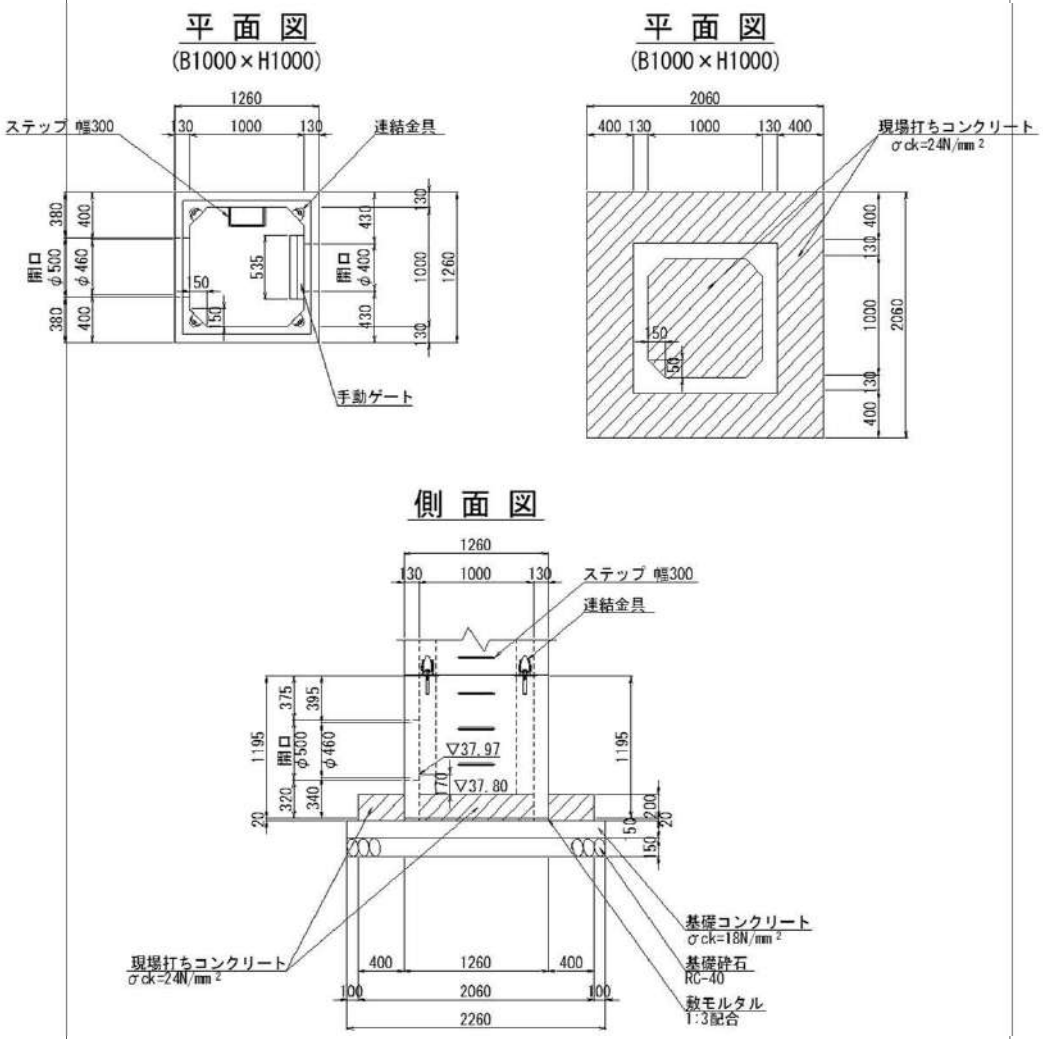

名　称	種　別									単位	数　量
本体工											
B1000×H1000	製品		L=	3.900	m					個	3
基礎工											
敷モルタル	B1000×H1000	(1.260	×	1.260	−	1.000	×	1.000			
1:3配合		+ 0.150	×	0.150	×	2)	×	t 0.020	= 0.013	m^3	0.01
基礎コンクリート	B1000×H1000	2.260	×	2.260	×	t 0.150			= 0.766	m^3	0.77
(18-8-40-60% (N))											
同上型枠	B1000×H1000	2.260	×	4	×	t 0.150			= 1.356	m^2	1.36
基礎砕石	B1000×H1000	2.260	×	2.260					= 5.108	m^2	5.11
RC-40											

名　称	種　別	単位	数　量
連結工			
フランジインサート MAA-30KN	2 × 4 = 8	個	8
IPインサート M16×150	2 × 4 = 8	本	8
HTボルト M16×80	2 × 4 = 8	本	8
段付ワッシャー 4.5t×φ36	2 × 4 = 8	個	8
モルタル 無収縮	0.00069 × 4 × 2 = 0.006	m^3	0.006
底版現場打工			
コンクリート (24-12-25(20)-55%(N))	(2.060 × 2.060 − 1.260 × 1.260) × t 0.220 +(1.000 × 1.000 − 0.150 × 0.150 × 2) × t 0.200 = 0.775	m^3	0.78
同上型枠	2.060 × 4 × t 0.220 = 1.813	m^2	1.81
鉄筋 SD345	35.416	kg	35.42

番号	径	鉄筋長 mm	本数	単位重量	1本当たり	重量 kg
1	D13	800	16	0.995	0.796	12.736
2	D13	330	24	0.995	0.328	7.872
3	D13	1860	8	0.995	1.851	14.808

Yインサート M12 L=75	4 × 4 + 6 × 4 = 40	本	40
防水工			
内目地	(0.700 × 4 + $\sqrt{0.150^2+0.150^2}$ × 4) × 2 = 7.297	m	7.30
外目地	1.260 × 4 × 2 = 10.080	m	10.08
シール材 ブチルゴム系 10/20×20	1.110 × 4 × 2 = 8.880	m	8.88
ステップ工			
ステップ 幅300	12	本	12

越流堤一般図(1)

S=1:30

断面図

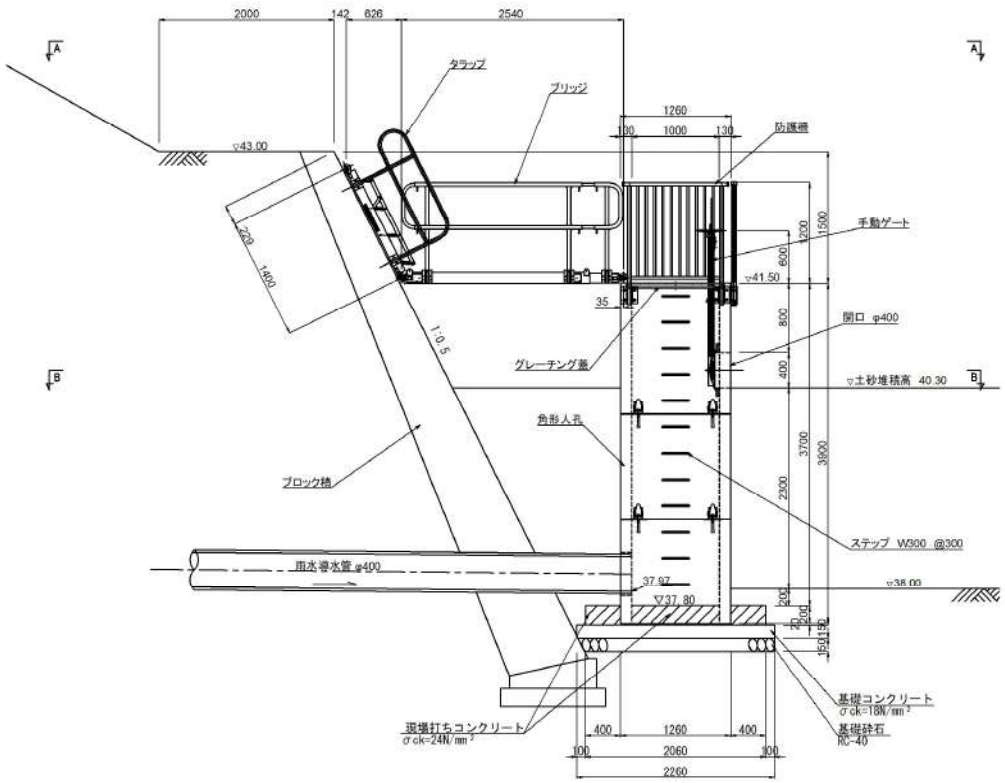

A-A断面図

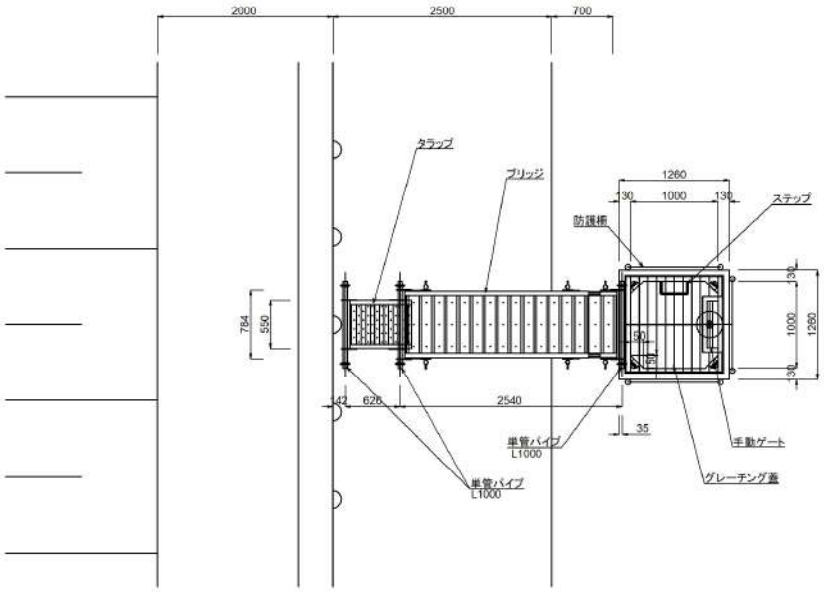

B-B断面図

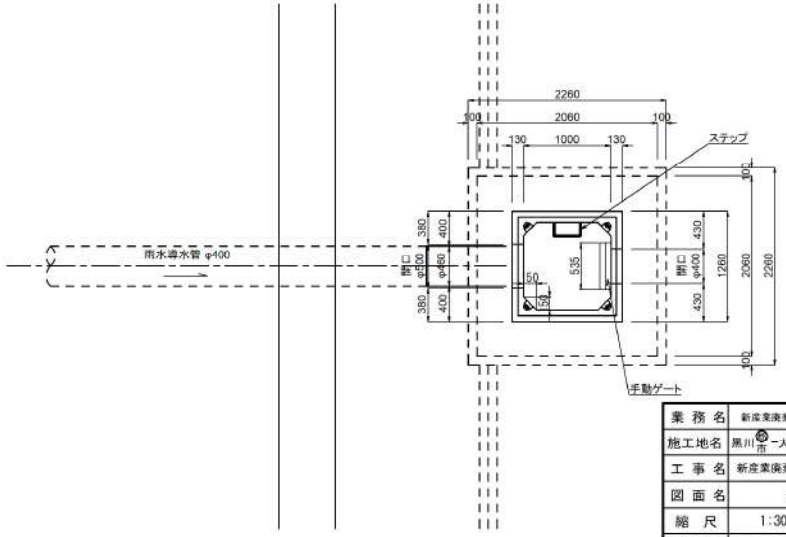

業務名	新産業廃棄物最終処分場実施設計業務		
施工地名	黒川郡大和町鶴巣大平・幕柳 地内		
工事名	新産業廃棄物最終処分場建設工事		
図面名	越流堤構造図		
縮尺	1:30	位置No.	
設計者	株エックス都市研究所	設計年度	令和6年度
(公財) 宮城県環境事業公社		図番	＊ ／ ＊

越流堤一般図(2)

角型人孔 構造図

側 面 図 S=1:30

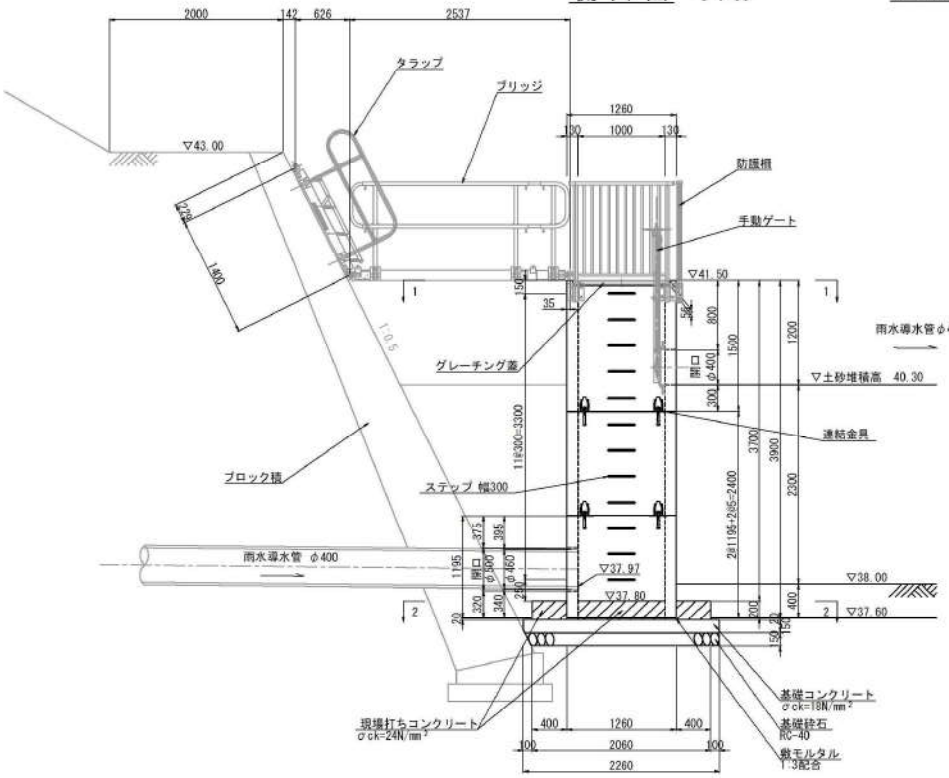

平 面 図 S=1:30
1 − 1

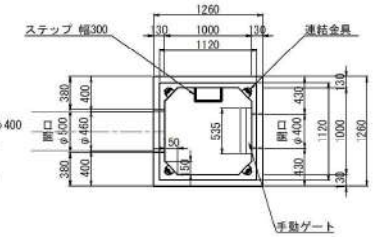

平 面 図 S=1:30
2 − 2

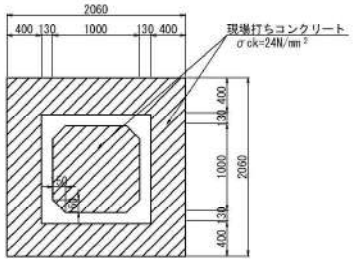

連結金具詳細図 S=1:10

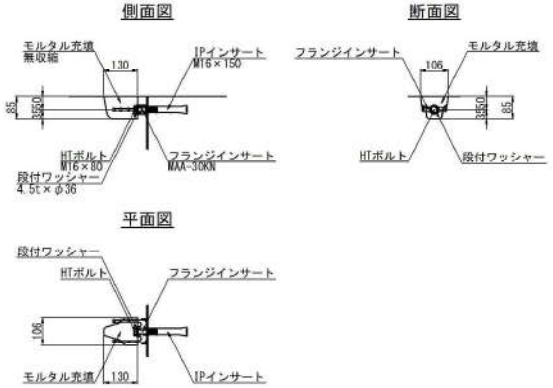

連結金具材料表

名 称	規 格	単位	数 量
フランジインサート	MAA-30KN	個	8
IPインサート	M16×150	本	8
HTボルト	M16×80	本	8
段付ワッシャー	4.5t×φ36	個	8
モルタル	無収縮	㎥	0.006

基礎数量表

名 称	規 格	単位	数 量
敷モルタル	1:3配合	㎥	0.01
基礎コンクリート	σck=18N/mm²	㎥	0.77
基礎コンクリート型枠		㎡	1.36
基礎砕石	RC-40	㎥	5.11

数量表

規 格	単位	数 量	摘 要
上段：1000×1000×1500 参考重量 2.33t/本	本	1	両側フラット、開口φ400、連結金具、ステップ×5、グレーチング受枠
中段：1000×1000×1195 参考重量 1.89t/本	本	1	両側フラット、連結金具、ステップ×4
下段：1000×1000×1195 参考重量 1.83t/本	本	1	両側フラット、開口φ500、連結金具、ステップ×3、インサート

業 務 名	新庄業廃業物最終処分場実施設計業務		
施工地名	黒川郡大和町鶴巣大平・幕柳 地内		
工 事 名	新庄業廃業物最終処分場建設工事		
図 面 名	越流堤一般図(2)		
縮 尺	図示	位置No.	
設 計 者	㈱エックス都市研究所	設計年度	令和6年度
(公財) 宮城県環境事業公社		図番	＊ ／ ＊

越流堤一般図(3)

角型人孔 底版配筋図

平 面 図 S=1:20

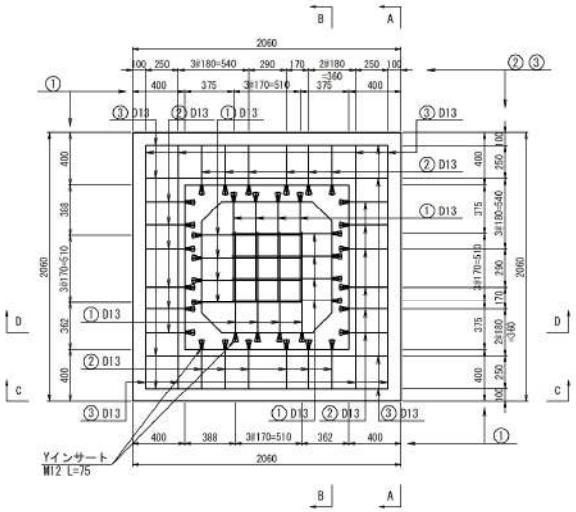

断 面 図 S=1:20
A － A

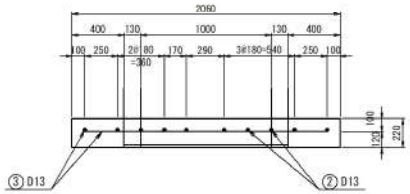

断 面 図 S=1:20
C － C

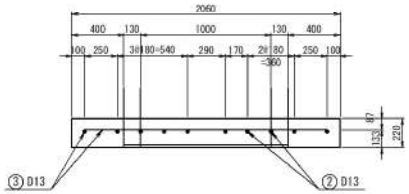

断 面 図 S=1:20
B － B

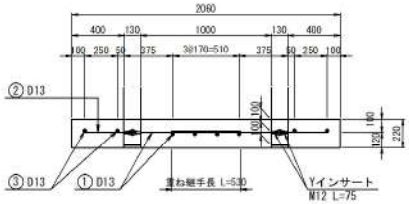

断 面 図 S=1:20
D － D

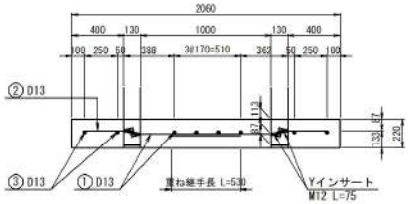

鉄 筋 表

番号	径	鉄筋長 (mm)	本数 (本)	単位質量 (kg/m)	1本当たりの質量 (kg/本)	質量 (kg)
1	D13	800	16	0.995	0.796	12.736
2	D13	330	24	0.995	0.328	7.872
3	D13	1860	8	0.995	1.851	14.808
				D13		35.416 kg
合計						35.416 kg

鉄筋加工図

材 料 表

名 称	規 格	数 量
底版コンクリート	σck=24N/mm²	0.78 m³
型枠		1.81 m²
鉄筋	SD345	35.42 kg
Yインサート	M12 L=75	40 本

業 務 名	新庄業廃業物最終処分場実施設計業務		
施工地名	黒川郡大和町鶴巣大平・幕柳 地内		
工 事 名	新庄業廃業物最終処分場建設工事		
図 面 名	越流堤一般図(3)		
縮 尺	図示	位置No.	
設 計 者	株エックス都市研究所	設計年度	令和6年度
(公財) 宮城県環境事業公社		図番	＊ ／ ＊

越流堤土工図

断面図

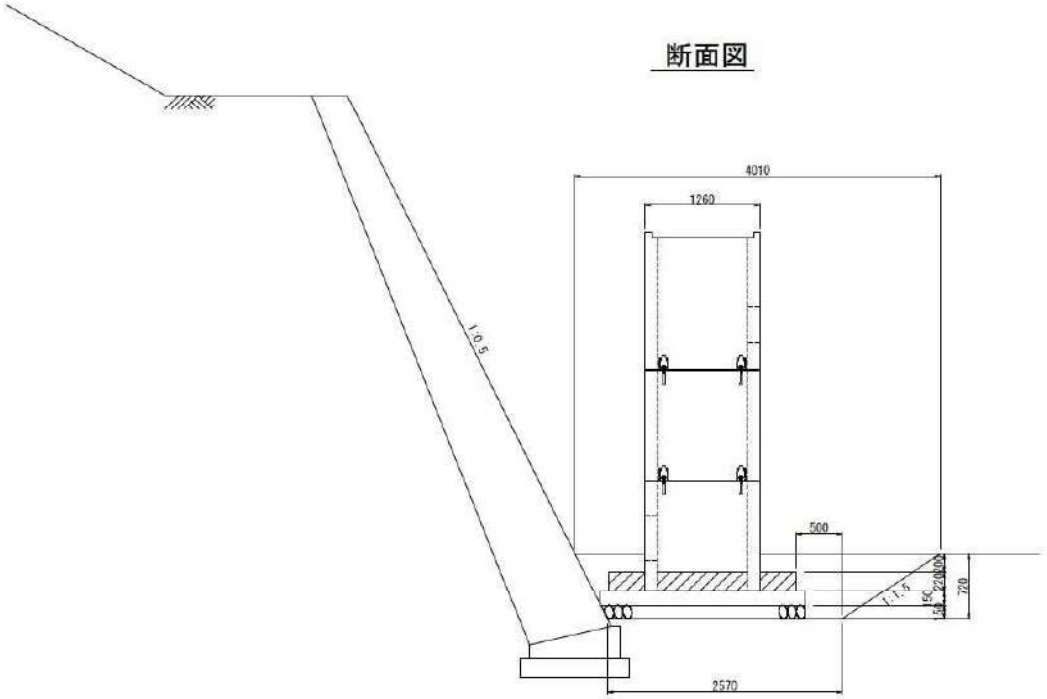

平面図

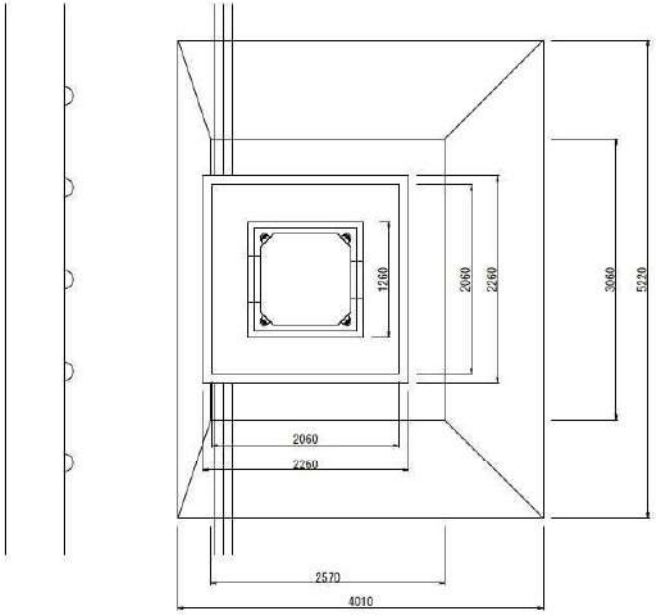

下水道（放流管 舗装工）

付帯工　数量集計表（1/1）

工　種	種　別	細　別	規　格	単位	数　量	備　考
舗装取壊工 (掘削時)	(車　道)					
	舗装切断工	アスファルト	t=11cm	m	1,207.76	
	舗装取壊工	〃	t=11cm	㎡	694.47	
	ガラ処分工	〃		㎥	76.39	
舗装版 仮復旧工	(車　道)					
	表層工	再生密粒度As20	t= 5cm	㎡	694.47	
	上層路盤工	再生As安定処理	t= 6cm	㎡	694.47	
	下層路盤工	再生砕石(RC-40)	t=37cm	㎡	694.47	

付 帯 工 計 算 表

舗装区分：既設道路区間

路線名	管径	測点 上流 下流	掘削幅 覆工部 m	掘削幅 布設部 m	仮復旧幅 覆工部 m	仮復旧幅 布設部 m	影響幅 m	本復旧幅 m	掘削延長 m	舗装取壊し工(掘削時) 切断(両側) m	舗装取壊し工(掘削時) 取壊し工 m2	舗装取壊し工(掘削時) Asｶﾞﾗ処分 m3	舗装取壊し工(本復旧時) 切断(片側) m	舗装取壊し工(本復旧時) 取壊し工 t=5cm(m2)	舗装取壊し工(本復旧時) 取壊し工 t=5cm(m2)	舗装取壊し工(本復旧時) Asｶﾞﾗ処分 m3	路盤掘削 t=0.15m m3	路盤掘削 t=0.15m m2	舗装面積(市・車) 仮復旧 m2	舗装面積(市・車) 本復旧 m2	舗装 現況 仮復旧	路盤 現況 仮復旧	摘要
放流-1	200	5+87.17 6		1.15		1.15			12.830	25.66	14.75	1.62							14.75		0.11 0.11	0.37 0.37	
〃	200	6 7		1.15		1.15			67.800	135.60	77.97	8.58							77.97		0.11 0.11	0.37 0.37	
〃	200	7 8		1.15		1.15			85.500	171.00	98.33	10.82							98.33		0.11 0.11	0.37 0.37	
〃	200	8 9		1.15		1.15			83.600	167.20	96.14	10.58							96.14		0.11 0.11	0.37 0.37	
〃	200	9 10		1.15		1.15			81.300	162.60	93.50	10.29							93.50		0.11 0.11	0.37 0.37	
〃	200	10 11		1.15		1.15			100.000	200.00	115.00	12.65							115.00		0.11 0.11	0.37 0.37	
〃	200	11 12		1.15		1.15			100.000	200.00	115.00	12.65							115.00		0.11 0.11	0.37 0.37	
〃	200	12 13		1.15		1.15			70.000	140.00	80.50	8.86							80.50		0.11 0.11	0.37 0.37	
〃	200	13 13+2.85		1.15		1.15			2.850	5.70	3.28	0.36							3.28		0.11 0.11	0.37 0.37	
合 計									603.88	1207.76	694.47	76.39							694.47				

下水道（放流管 管渠工）

土 工 数量集計表

工 種	種 別	細 別	規 格	単位	数 量 No.1~13	No.13~25		合計	備 考
土 工	掘 削 工		土 砂	m3	1,182.01	647.37		1,829.38	BF-0.28m3
	〃		〃	m3					BF-0.45m3
	〃		〃	m3					BF-0.80m3
	埋 戻 工	購入土	良質土 (管上部)	m3	568.09	497.64			
	〃	〃		m3	-67.47	-25.39			水道管 基礎控除
	〃	〃	良質土 (合 計)	m3	500.62	472.25		972.87	BF-0.28m3
	〃	〃	良質土 (管上部)	m3					
	〃	〃							
	〃	〃	良質土 (合 計)	m3					BF-0.45m3
	〃	〃	良質土 (管上部)	m3					
	〃	〃							
	〃	〃	良質土 (合 計)	m3					BF-0.80m3
	残土処分工		土 砂	m3	1,182.01	647.37		1,829.38	BF-0.28m3 4t積
			〃	m3					BF-0.45m3 4t積

土 留 工 数 量 集 計 表

工 種	種 別	細 別	規 格	単位	数 量				備 考
					No.1~13	No.13~25		合計	
土 留 工									
	建込 簡易土留								
		建込・引抜き	1.5m	m					
		〃	2.0m	〃	12.83	41.10		53.93	
		〃	2.5m	〃	70.00	125.15		195.15	
		〃	3.0m	〃		2.85		2.85	
		〃	3.5m	〃					
		〃	4.0m	〃					
		〃	4.5m	〃					

管 布 設 工 数量集計表

工 種	種 別	細 別	規 格	単位	数 量				備 考
					No.1~13	No.13~25		合計	
管布設工									
	塩ビ管布設工								
		硬質塩化ビニル管	VUφ200	m	888.87	326.80		1,215.67	
		マンホール用 可とう継手	VUφ200用	組	24	26		50	
	管基礎工								
		砂基礎	山 砂 (管防護部)	m3	323.03	130.65		453.68	

管　渠　工　土　工　計　算　表

(管基礎)管上部埋戻し厚＝　0.100m

管径　200 mm　(VU)　　↓上段:将来舗装控除厚　　管渠断面積 = 0.216^2×π/4 ＝ 0.037m2

路線名	管径	人孔番号 上流/下流	土被り 上流/下流	平均土被り m	掘削深 管外径 m	掘削深 基礎厚 m	掘削深 平均掘削深 m	掘削下幅 m	掘削上幅 m	掘削平均幅 m	掘削延長 m	掘削土量 m3	人孔減長 m	管布設延長 m	基礎延長 m	基礎断面積 m2	可とう継手 組	埋戻し m3 管渠控除体積	埋戻し m3 良質土-上/管廻り-下	残土 残土	路盤掘削面積 m2	舗装 現況復旧	路盤 現況復旧	摘要
		1	0.69				-0.30											0.037	23.74	46.16				素掘り　管廻り(山 砂)
放流-1	200	2	0.95	0.820	0.216	0.100	0.836	0.98	1.15	1.07	51.600	46.16	0.83	50.77	50.77	0.42	2	1.878	19.44					1.5 m 埋 戻(良質土)
		2	0.97				-0.30											0.037	4.61	7.57				素掘り　管廻り(山 砂)
〃	200	+7.20	1.00	0.985	0.216	0.100	1.001	0.95	1.15	1.05	7.200	7.57	0.45	6.75	6.75	0.41	1	0.250	2.52					1.5 m 埋 戻(良質土)
		+7.20	1.00				-0.48											0.037	25.40	43.92				素掘り　管廻り(山 砂)
〃	200	3	1.22	1.110	0.216	0.100	0.946	0.96	1.15	1.06	43.800	43.92	0.45	43.35	43.35	0.42	1	1.604	16.60					1.5 m 埋 戻(良質土)
		3	1.24				-0.48											0.037	13.13	20.22				素掘り　管廻り(山 砂)
〃	200	4	1.31	1.275	0.216	0.100	1.111	0.93	1.15	1.04	17.500	20.22	0.90	16.60	16.60	0.40	2	0.614	6.03					1.5 m 埋 戻(良質土)
		4	1.33				-0.48											0.037	81.26	117.17				素掘り　管廻り(山 砂)
〃	200	5	1.49	1.410	0.216	0.100	1.246	0.90	1.15	1.03	91.300	117.17	0.90	90.40	90.40	0.39	2	3.345	31.91					1.5 m 埋 戻(良質土)
		5	1.51				-0.48											0.037	90.66	123.79				素掘り　管廻り(山 砂)
〃	200	+87.17	1.63	1.570	0.216	0.100	1.406	0.87	1.15	1.01	87.170	123.79	0.45	86.72	86.72	0.38	1	3.209	29.74					1.5 m 埋 戻(良質土)
		+87.17	1.63															0.037	15.01	26.57		0.11	0.37	建込簡易土留 管廻り(山 砂)
〃	200	6	1.56	1.595	0.216	0.100	1.911	1.15	1.15	1.15	12.830	26.57	0.45	12.38	12.38	0.48	1	0.458	5.48			0.11	0.37	2.0 m 埋 戻(良質土)
		6	1.58															0.037	40.68	94.65		0.11	0.37	建込簡易土留 管廻り(山 砂)
〃	200	7	0.80	1.190	0.216	0.100	1.506	0.85	1.15	1.00	67.800	94.65	0.90	66.90	66.90	0.37	2	2.475	22.28			0.11	0.37	1.5 m 埋 戻(良質土)
		7	0.82															0.037	20.52	90.34		0.11	0.37	素掘り　管廻り(山 砂)
〃	200	8	0.80	0.810	0.216	0.100	1.126	0.92	1.15	1.04	85.500	90.34	0.90	84.60	84.60	0.40	2	3.130	30.71			0.11	0.37	1.5 m 埋 戻(良質土)
		8	1.10															0.037	43.47	109.85		0.11	0.37	素掘り　管廻り(山 砂)
〃	200	9	1.09	1.095	0.216	0.100	1.411	0.87	1.15	1.01	83.600	109.85	0.90	82.70	82.70	0.38	2	3.060	28.37			0.11	0.37	1.5 m 埋 戻(良質土)
		9	1.12															0.037	30.89	96.69		0.11	0.37	素掘り　管廻り(山 砂)
〃	200	10	0.80	0.960	0.216	0.100	1.276	0.89	1.15	1.02	81.300	96.69	0.90	80.40	80.40	0.39	2	2.975	28.38			0.11	0.37	1.5 m 埋 戻(良質土)
		10	0.82															0.037	32.00	113.40		0.11	0.37	素掘り　管廻り(山 砂)
〃	200	11	0.97	0.895	0.216	0.100	1.211	0.91	1.15	1.03	100.000	113.40	0.90	99.10	99.10	0.40	2	3.667	35.97			0.11	0.37	1.5 m 埋 戻(良質土)
		11	0.99															0.037	36.00	117.52		0.11	0.37	素掘り　管廻り(山 砂)
〃	200	12	0.88	0.935	0.216	0.100	1.251	0.90	1.15	1.03	100.000	117.52	0.90	99.10	99.10	0.39	2	3.667	34.98			0.11	0.37	1.5 m 埋 戻(良質土)
		12	1.96															0.037	29.24	48.61		0.11	0.37	建込簡易土留 管廻り(山 砂)
〃	200	+21.50	1.56	1.760	0.216	0.100	2.076	1.15	1.15	1.15	21.500	48.61	0.45	21.05	21.05	0.48	1	0.779	9.33			0.11	0.37	2.5 m 埋 戻(良質土)
		+21.50	1.56															0.037	81.48	125.55		0.11	0.37	建込簡易土留 管廻り(山 砂)
〃	200	13	2.53	2.045	0.216	0.100	2.361	1.15	1.15	1.15	48.500	125.55	0.45	48.05	48.05	0.48	1	1.778	21.29			0.11	0.37	2.5 m 埋 戻(良質土)
														配水管基礎控除＝0.30×0.25×899.60＝					-67.47					
合計											899.60	1182.01	10.73	888.87	888.87		24	良質土-上 管廻り-下	500.62 323.03	1182.01				

管　渠　工　土　留　工　計　算　表

(2/2)

管径　200 mm

矢板名	H										矢板延長 m	掘削土量 m3		管布設延長 m			可とう継手組		埋戻し 良質土-上 管廻り-下	残土 残土			摘要
素掘り	1.5										816.77	981.28		807.39			21		442.36 286.93	981.28			
建込簡易土留	2.0										12.83	26.57		12.38			1		15.01 5.48	26.57			
建込簡易土留	2.5										70.00	174.16		69.10			2		110.72 30.62	174.16			
建込簡易土留	3.0																						
小計											899.60	1182.01		888.87			24		568.09 323.03	1182.01			
建込簡易土留	3.5																						
建込簡易土留	4.0																						
小計																							
建込簡易土留	4.5																						
小計																							
合計											899.60	1182.01		888.87			24		568.09 323.03	1182.01			

管　渠　工　土　工　計　算　表

(管基礎)管上部埋戻し厚＝　0.100m

管径　200 mm　(VU)　　↓上段:将来舗装控除厚　　管渠断面積 = 0.216^2×π/4 ＝ 0.037m2

路線名	管径	人孔番号 上流 下流	土被り 上流 下流	平均土被り m	掘削深 管外径 m	基礎厚 m	平均掘削深 m	掘削下幅 m	掘削上幅 m	掘削平均幅 m	掘削延長 m	掘削土量 m3	人孔減長 m	管布設延長 m	基礎延長 m	基礎断面積 m2	可とう継手 組	埋戻し m3 管渠控除体積	良質土-上 管廻り-下	残土 残土	路盤掘削面積 m2	舗装現況復旧	路盤現況復旧	摘要
		13	2.55															0.037	6.44	9.02		0.11	0.37	建込簡易土留 管廻り(山 砂)
放流-1	200	+2.85	2.54	2.545	0.216	0.100	2.861	1.15	1.15	1.15	2.850	9.02	0.45	2.40	2.40	0.48	1	0.089	1.06			0.11	0.37	3.0 m 埋 戻(良質土)
		+2.85	2.54				-0.48											0.037	37.91	45.94				建込簡易土留 管廻り(山 砂)
〃	200	14	2.53	2.535	0.216	0.100	2.371	1.15	1.15	1.15	16.850	45.94	0.45	16.40	16.40	0.48	1	0.607	7.27					2.5 m 埋 戻(良質土)
		14	2.55				-0.48											0.037	39.90	48.22				建込簡易土留 管廻り(山 砂)
〃	200	15	2.57	2.560	0.216	0.100	2.396	1.15	1.15	1.15	17.500	48.22	0.90	16.60	16.60	0.48	2	0.614	7.35					2.5 m 埋 戻(良質土)
		15	2.59				-0.48											0.037	33.97	41.06				建込簡易土留 管廻り(山 砂)
〃	200	16	2.53	2.560	0.216	0.100	2.396	1.15	1.15	1.15	14.900	41.06	0.90	14.00	14.00	0.48	2	0.518	6.20					2.5 m 埋 戻(良質土)
		16	2.55				-0.48											0.037	39.06	47.63				建込簡易土留 管廻り(山 砂)
〃	200	17	2.38	2.465	0.216	0.100	2.301	1.15	1.15	1.15	18.000	47.63	0.90	17.10	17.10	0.48	2	0.633	7.58					2.5 m 埋 戻(良質土)
		17	2.40				-0.48											0.037	91.52	112.64				建込簡易土留 管廻り(山 砂)
〃	200	+44.00	2.38	2.390	0.216	0.100	2.226	1.15	1.15	1.15	44.000	112.64	0.90	43.10	43.10	0.48	2	1.595	19.09					2.5 m 埋 戻(良質土)
		+44.00	2.38				-0.48											0.037	29.19	40.04				素掘り 管廻り(山 砂)
〃	200	18	0.80	1.590	0.216	0.100	1.426	0.86	1.15	1.01	27.800	40.04	0.90	26.90	26.90	0.37	2	0.995	8.96					1.5 m 埋 戻(良質土)
		18	1.81				-0.48											0.037	23.09	35.12				素掘り 管廻り(山 砂)
〃	200	19	0.80	1.305	0.216	0.100	1.141	0.92	1.15	1.04	29.600	35.12	0.90	28.70	28.70	0.40	2	1.062	10.42					1.5 m 埋 戻(良質土)
		19	2.02				-0.48											0.037	22.46	30.67				素掘り 管廻り(山 砂)
〃	200	20	1.12	1.570	0.216	0.100	1.406	0.87	1.15	1.01	21.600	30.67	0.90	20.70	20.70	0.38	2	0.766	7.10					1.5 m 埋 戻(良質土)
		20	1.60				-0.48											0.037	15.14	24.58				素掘り 管廻り(山 砂)
〃	200	21	0.80	1.200	0.216	0.100	1.036	0.94	1.15	1.05	22.600	24.58	0.90	21.70	21.70	0.41	2	0.803	8.09					1.5 m 埋 戻(良質土)
		21	1.88				-0.48											0.037	26.97	40.34				素掘り 管廻り(山 砂)
〃	200	22	0.80	1.340	0.216	0.100	1.176	0.91	1.15	1.03	33.300	40.34	0.90	32.40	32.40	0.40	2	1.199	11.76					1.5 m 埋 戻(良質土)
		22	1.90				-0.48											0.037	28.29	42.14				素掘り 管廻り(山 砂)
〃	200	23	0.80	1.350	0.216	0.100	1.186	0.91	1.15	1.03	34.500	42.14	0.90	33.60	33.60	0.40	2	1.243	12.20					1.5 m 埋 戻(良質土)
		23	3.20				-0.48											0.037	33.64	40.22				建込簡易土留 管廻り(山 砂)
〃	200	+13.90	2.16	2.680	0.216	0.100	2.516	1.15	1.15	1.15	13.900	40.22	0.45	13.45	13.45	0.48	1	0.498	5.96					2.5 m 埋 戻(良質土)
		+13.90	2.16				-0.48											0.037	21.62	27.89				建込簡易土留 管廻り(山 砂)
〃	200	24	1.87	2.015	0.216	0.100	1.851	1.15	1.15	1.15	13.100	27.89	0.45	12.65	12.65	0.48	1	0.468	5.60					2.0 m 埋 戻(良質土)
		24	1.89				-0.48											0.037	48.44	61.86				建込簡易土留 管廻り(山 砂)
〃	200	25	2.28	2.085	0.216	0.100	1.921	1.15	1.15	1.15	28.000	61.86	0.90	27.10	27.10	0.48	2	1.003	12.01					2.0 m 埋 戻(良質土)
														配水管基礎控除＝0.30×0.25×338.50＝					-25.39					
																		良質土-上	472.25	647.37				
合計											338.50	647.37	11.70	326.80	326.80		26	管廻り-下	130.65					

管　渠　工　土　留　工　計　算　表

(2/2)

管径　200 mm

矢板名	H										矢板延長 m	掘削土量 m3		管布設延長 m			可とう継手組		埋戻し 良質土-上 管廻り-下	残土 残土			摘　要
素掘り	1.5										169.40	212.89		164.00			12		145.14 58.53	212.89			
建込簡易土留	2.0										41.10	89.75		39.75			3		70.06 17.61	89.75			
建込簡易土留	2.5										125.15	335.71		120.65			10		276.00 53.45	335.71			
建込簡易土留	3.0										2.85	9.02		2.40			1		6.44 1.06	9.02			
小　計											338.50	647.37		326.80			26		497.64 130.65	647.37			
建込簡易土留	3.5																						
建込簡易土留	4.0																						
小　計																							
建込簡易土留	4.5																						
小　計																							
合　計											338.50	647.37		326.80			26		497.64 130.65	647.37			

下水道（放流管 人孔工）

0 号 人 孔 設 置 工 数 量 集 計 表 (1/2)

工　種	種　別	規　格	単位	数　量	備　考
人孔設置工					
	底　　版	95cm×　13cm	個	1	
	く体ﾌﾞﾛｯｸ	75　×　60	〃	1	
	〃	75　×　90	〃		
	〃	75　× 120	〃		
	〃	75　× 150	〃		
	〃	75　× 180	〃		
	直　　壁	75　×　30	〃		
	〃	75　×　60	〃		
	〃	75　×　90	〃		
	〃	75　× 120	〃		
	〃	75　× 150	〃		
	〃	75　× 180	〃		
	斜　　壁	60／75×30	〃	1	
	〃	60／75×45	〃		
	〃	60／75×60	〃		
	調整リング	60　×　5	〃	1	
	〃	60　×　10	〃		
	〃	60　×　15	〃		
鉄　　蓋	調整金具	転落防止　網 T-25　25 mm	組	－	無収縮ﾓﾙﾀﾙ (12.5kg)
	〃	転落防止　網 T-25　45 mm	〃	－	無収縮ﾓﾙﾀﾙ (25.0kg)
	〃	転落防止　網 T-14　25 mm	組	－	無収縮ﾓﾙﾀﾙ (12.5kg)
	〃	転落防止　網 T-14　45 mm	〃	－	無収縮ﾓﾙﾀﾙ (25.0kg)

0 号 人 孔 設 置 工 数 量 集 計 表 (2/2)

工　種	種　別	規　格	単位	数　量	備　考
人孔設置工					
鉄　　蓋	調整ﾓﾙﾀﾙ	転落防止　梯子 T-25　25 mm	組	1	無収縮ﾓﾙﾀﾙ (12.5kg)
	〃	転落防止　梯子 T-25　45 mm	〃	-	無収縮ﾓﾙﾀﾙ (25.0kg)
	〃	転落防止　梯子 T-14　25 mm	組	-	無収縮ﾓﾙﾀﾙ (12.5kg)
	〃	転落防止　梯子 T-14　45 mm	〃	-	無収縮ﾓﾙﾀﾙ (25.0kg)
	底　部　工	ｲﾝﾊﾞｰﾄ無	箇所	-	
	底　部　工	ｲﾝﾊﾞｰﾄ有	〃	1	
	既設人孔 底　部　工	ｲﾝﾊﾞｰﾄ有	〃	-	
	ﾌﾞﾛｯｸ据付工 平均高 =	1.20　m	箇所	1	
	流入管削孔工	100　mm	箇所		副管
		75　mm	〃	1	
		100　mm	〃	1	
	人孔継手	75　mm	個		※上流管で計上
		100　mm	〃		※上流管で計上
	流入バッフル	φ150用 L=-.--m	個		
底部工				1箇所当たり	
	ｲﾝﾊﾞｰﾄ ｺﾝｸﾘｰﾄ	高炉Ｂ 18-8-40	m3	0.07	
	型　枠	一般	m2	0.24	
	ﾓﾙﾀﾙ 上塗り工	高炉　1：2 t＝20mm	m2	0.53	
	基礎砕石	再生RC-40 t＝0.20m	m2	0.71	

組 立 式 マ ン ホ ー ル 計 算 書 (1/1)

（0号マンホール）

路線名	人孔番号	マンホール深(m)	流出管	流入管				削孔数	継手	副管				調整高	底版	躯体ブロック H1 (cm)					直壁 H2 (cm)						斜壁 H3 (cm)			調整リング H4 (cm)			蓋・受枠	調整モルタル H5 (mm)		インバート	蓋
	地盤高	組合高	径 (mm) 管底高	径	管底高	落差	路線			径	落差	削孔数	継手数		cm																						
	m	m	m	mm	m	mm		個	個	mm	mm	個	個	mm	13	60	90	120	150	180	30	60	90	120	150	180	30	45	60	5	10	15	11	25	45	有	
	1	0.898	φ200	φ 75	64.378	216	排水5																														梯子タイプ
放流-1	65.06	1.198	64.162	φ 100	64.353	191	排水6	2						8	1	1	－	－	－	－	－	－	－	－	－	－	1	－	－	1	－	－	1	1	－	1	1
																																					梯子タイプ
																																					梯子タイプ
																																					梯子タイプ
																																					梯子タイプ
																																					梯子タイプ
																																					梯子タイプ
																																					梯子タイプ
																																					梯子タイプ
																																					梯子タイプ
																																					梯子タイプ
																																					梯子タイプ
																																					梯子タイプ
合　計		1.198						2							1	1	－	－	－	－	－	－	－	－	－	－	1	－	－	1	－	－	1	1	－	1	1

種　　別	数　　式	数　　量
底部工数量計算 （０号組立人孔）		
	※流入1箇所として計上	(1箇所当り)
1.ｲﾝﾊﾞｰﾄｺﾝｸﾘｰﾄ	V= 0.75 ^ 2× π /4×(0.170+0.190)/2 -0.20^2× π /4/2×0.75 =	0.07 ㎥
2.型枠	A= 0.20× π /2×0.75 =	0.24 ㎡
3.ﾓﾙﾀﾙ上塗り工	A= 0.75^2× π /4-0.20×0.75 +0.20× π /2×0.75 =	0.53 ㎡
4.基礎砕石	A= 0.95^2× π /4 =	0.71 ㎡

1 号 人 孔 設 置 工 数 量 集 計 表 (1/2)

工　種	種　別	規　格	単位	数　量	備　考
人孔設置工					
	底　　版	110cm×　13cm	個	24	
	く体ﾌﾞﾛｯｸ	90　×　60	〃	3	
	〃	90　×　90	〃	4	
	〃	90　× 120	〃	3	
	〃	90　× 150	〃	3	
	〃	90　× 180	〃	11	
	直　　壁	90　×　30	〃	1	
	〃	90　×　60	〃	4	
	〃	90　×　90	〃		
	〃	90　× 120	〃	1	
	〃	90　× 150	〃		
	〃	90　× 180	〃		
	斜　　壁	60／90×30	〃	16	
	〃	60／90×45	〃	7	
	〃	60／90×60	〃	1	
	調整リング	60　×　5	〃	5	
	〃	60　×　10	〃	7	
	〃	60　×　15	〃	12	
鉄　　蓋	調整金具	転落防止　網 T-25　25 mm	組	－	無収縮ﾓﾙﾀﾙ (12.5kg)
	〃	転落防止　網 T-25　45 mm	〃	－	無収縮ﾓﾙﾀﾙ (25.0kg)
	〃	転落防止　網 T-14　25 mm	組	－	無収縮ﾓﾙﾀﾙ (12.5kg)
	〃	転落防止　網 T-14　45 mm	〃	－	無収縮ﾓﾙﾀﾙ (25.0kg)

1 号 人 孔 設 置 工 数 量 集 計 表 (2/2)

工　種	種　別	規　格	単位	数　量	備　考
人孔設置工					
鉄　　蓋	調整ﾓﾙﾀﾙ	転落防止　梯子 T-25　25 mm	組	15	無収縮ﾓﾙﾀﾙ (12.5kg)
	〃	転落防止　梯子 T-25　45 mm	〃	9	無収縮ﾓﾙﾀﾙ (25.0kg)
	〃	転落防止　梯子 T-14　25 mm	組	-	無収縮ﾓﾙﾀﾙ (12.5kg)
	〃	転落防止　梯子 T-14　45 mm	〃	-	無収縮ﾓﾙﾀﾙ (25.0kg)
	底　部　工	ｲﾝﾊﾞｰﾄ無	箇所	-	
	底　部　工	ｲﾝﾊﾞｰﾄ有	〃	24	
	既設人孔 底　部　工	ｲﾝﾊﾞｰﾄ有	〃	-	
	ﾌﾞﾛｯｸ据付工 平均高 =	2.29　m	箇所	24	
	流入管削孔工	150　mm	箇所	6	副管
		200　mm	〃	24	
		250　mm	〃		
	人孔継手	150　mm	個	6	
		200　mm	〃		※管布設工で計上
	流入バッフル	φ150用 L=-.--m	個		
底部工				1箇所当たり	
	ｲﾝﾊﾞｰﾄ ｺﾝｸﾘｰﾄ	高炉Ｂ 18-8-40	m3	0.10	
	型　枠	一般	m2	0.28	
	ﾓﾙﾀﾙ 上塗り工	高炉　1：2 t＝20mm	m2	0.74	
	基礎砕石	再生RC-40 t＝0.20m	m2	0.95	

組 立 式 マ ン ホ ー ル 計 算 書 (1/2)

（１号マンホール）

路線名	人孔番号	マンホール深(m)	流出管	流入管				削孔数	継手	副管				調整高	底版	躯体ブロック H1 (cm)					直壁 H2 (cm)						斜壁 H3 (cm)			調整リング H4 (cm)			蓋・受枠	調整モルタル H5 (mm)		インバート	蓋
	地盤高	組合高	径 (mm) 管底高	径	管底高	落差	路線			径	落差	削孔数	継手数		cm																						
	m	m	m	mm	m	mm		個	個	mm	mm	個	個	mm	13	60	90	120	150	180	30	60	90	120	150	180	30	45	60	5	10	15	11	25	45	有	
放流-1	2 65.06	1.176 1.476	φ200 63.884	φ 200	63.904	20	放流-1	1						36	1	1	－	－	－	－	－	－	－	－	－	－	－	1	－	－	－	1	1	－	1	1	梯子タイプ1
〃	3 65.06	1.451 1.751	φ200 63.609	φ 200	63.629	20	放流-1	1						11	1	－	1	－	－	－	－	－	－	－	－	－	－	1	－	－	－	1	1	1	－	1	梯子タイプ1
〃	4 65.04	1.538 1.838	φ200 63.502	φ 200	63.522	20	放流-1	1						48	1	－	－	1	－	－	－	－	－	－	－	－	1	－	－	1	－	－	1	－	1	1	梯子タイプ1
〃	5 64.74	1.714 2.014	φ200 63.026	φ 200	63.046	20	放流-1	1						24	1	－	－	1	－	－	－	－	－	－	－	－	－	1	－	－	1	－	1	1	－	1	梯子タイプ1
〃	6 64.29	1.786 2.086	φ200 62.504	φ 200	62.526	22	放流-1	1						46	1	－	－	1	－	－	－	－	－	－	－	－	－	1	－	－	－	1	1	－	1	1	梯子タイプ1
〃	7 61.60	1.031 1.331	φ200 60.569	φ 200	60.592	23	放流-1	1						41	1	1	－	－	－	－	－	－	－	－	－	－	1	－	－	－	－	1	1	－	1	1	梯子タイプ1
〃	8 57.49	1.310 1.610	φ200 56.180	φ 200	56.482	302	放流-1	1						20	1	－	1	－	－	－	－	－	－	－	－	－	1	－	－	－	－	1	1	1	－	1	梯子タイプ1
〃	9 53.82	1.323 1.623	φ200 52.497	φ 200	52.518	21	放流-1	1						33	1	－	1	－	－	－	－	－	－	－	－	－	1	－	－	－	－	1	1	－	1	1	梯子タイプ1
〃	10 51.18	1.028 1.328	φ200 50.152	φ 200	50.172	20	放流-1	1						38	1	1	－	－	－	－	－	－	－	－	－	－	1	－	－	－	－	1	1	－	1	1	梯子タイプ1
〃	11 48.33	1.198 1.498	φ200 47.132	φ 200	47.152	20	放流-1	1						8	1	－	1	－	－	－	－	－	－	－	－	－	1	－	－	1	－	－	1	1	－	1	梯子タイプ1
〃	12 45.63	2.165 2.465	φ200 43.465	φ 200	44.542	1077	放流-1	1		φ 150	1077	1	1	25	1	－	－	－	－	1	－	－	－	－	－	－	1	－	－	－	1	－	1	1	－	1	梯子タイプ1
〃	13 45.85	2.755 3.055	φ200 43.095	φ 200	43.115	20	放流-1	1						15	1	－	－	－	－	1	－	1	－	－	－	－	1	－	－	－	1	－	1	1	－	1	梯子タイプ1
〃	14 45.73	2.753 3.053	φ200 42.977	φ 200	42.997	20	放流-1	1						13	1	－	－	－	－	1	－	1	－	－	－	－	1	－	－	－	1	－	1	1	－	1	梯子タイプ1
〃	15 45.67	2.800 3.100	φ200 42.870	φ 200	42.890	20	放流-1	1						10	1	－	－	－	－	1	－	1	－	－	－	－	1	－	－	－	－	1	1	1	－	1	梯子タイプ1
小 計		2.016						14				1	1		14	3	4	3	－	4	－	3	－	－	－	－	10	4	－	2	4	8	14	8	6	14	14

組 立 式 マ ン ホ ー ル 計 算 書 (2/2)

（1号マンホール）

路線名	人孔番号	マンホール深(m)	流出管	流入管				削孔数	継手	副管				調整高	底版	躯体ブロック H1 (cm)					直壁 H2 (cm)						斜壁 H3 (cm)			調整リング H4 (cm)			蓋・受枠	調整モルタル H5 (mm)		インバート	蓋
	地盤高	組合高	径 (mm) 管底高	径	管底高	落差	路線			径	落差	削孔数	継手数		cm																						
	m	m	m	mm	m	mm		個	個	mm	mm	個	個	mm	13	60	90	120	150	180	30	60	90	120	150	180	30	45	60	5	10	15	11	25	45	有	
放流-1	16 45.53	2.754 3.054	φ200 42.776	φ 200	42.796	20	放流-1	1						14	1	－	－	－	－	1	－	1	－	－	－	－	1	－	－	－	1	－	1	1	—	1	梯子タイプ1
〃	17 45.27	2.604 2.904	φ200 42.666	φ 200	42.686	20	放流-1	1						14	1	－	－	－	－	1	1	－	－	－	－	－	－	1	－	－	1	－	1	1	—	1	梯子タイプ1
〃	18 42.54	2.017 2.317	φ200 40.523	φ 200	41.532	1009	放流-1	1		φ 150	1009	1	1	27	1	－	－	－	1	－	－	－	－	－	－	－	－	1	－	－	1	－	1	—	1	1	梯子タイプ1
〃	19 40.11	2.227 2.527	φ200 37.883	φ 200	39.102	1219	放流-1	1		φ 150	1219	1	1	37	1	－	－	－	－	1	－	－	－	－	－	－	1	－	－	－	－	1	1	—	1	1	梯子タイプ1
〃	20 38.17	1.803 2.103	φ200 36.367	φ 200	36.846	479	放流-1	1						13	1	－	－	－	1	－	－	－	－	－	－	－	1	－	－	1	－	－	1	1	—	1	梯子タイプ1
〃	21 36.29	2.090 2.390	φ200 34.200	φ 200	35.282	1082	放流-1	1		φ 150	1082	1	1	50	1	－	－	－	1	－	－	－	－	－	－	－	－	1	－	－	－	1	1	—	1	1	梯子タイプ1
〃	22 33.61	2.112 2.412	φ200 31.498	φ 200	32.602	1104	放流-1	1		φ 150	1104	1	1	22	1	－	－	－	－	1	－	－	－	－	－	－	1	－	－	1	－	－	1	1	—	1	梯子タイプ1
〃	23 30.85	3.411 3.711	φ200 27.439	φ 200	29.842	2403	放流-1	1		φ 150	2403	1	1	21	1	－	－	－	－	1	－	－	－	1	－	－	1	－	－	－	－	1	1	1	—	1	梯子タイプ1
〃	24 29.38	2.096 2.396	φ200 27.284	φ 200	27.304	20	放流-1	1						6	1	－	－	－	－	1	－	－	－	－	－	－	1	－	－	1	－	－	1	1	—	1	梯子タイプ1
〃	25 29.63	2.506 2.806	φ200 27.124	φ 200	27.144	20	放流-1	1						16	1	－	－	－	－	1	－	－	－	－	－	－	－	－	1	－	－	1	1	1	—	1	梯子タイプ1
小 計		2.662						10				5	5		10				3	7	1	1		1			6	3	1	3	3	4	10	7	3	10	10
合 計		2.285						24				6	6		24	3	4	3	3	11	1	4		1			16	7	1	5	7	12	24	15	9	20	20

種　　別	数　　式	数　　量
底部工数量計算 （１号組立人孔）		
	※流入1箇所として計上	(1箇所当り)
1.ｲﾝﾊﾞｰﾄｺﾝｸﾘｰﾄ	V= 0.90 ^ 2× π /4×(0.170+0.190)/2 -0.20^2× π /4/2×0.90 =	0.10 ㎥
2.型枠	A= 0.20× π /2×0.90 =	0.28 ㎡
3.ﾓﾙﾀﾙ上塗り工	A= 0.90^2× π /4-0.20×0.90 +0.20× π /2×0.90 =	0.74 ㎡
4.基礎砕石	A= 1.10^2× π /4 =	0.95 ㎡

副 管 設 置 工 数 量 集 計 表

工　種	種　別	規　格	単位	数　量	備　考
副管取付					
	設置箇所	φ150	箇所	6	
	90°支管	200-150	本	6	
	硬質化塩化ビニール管	φ150	m	5.254	5.254/4.0m= 1.31
	90°曲管	φ150	個	6	
	カラー	φ150	個	6	
	キャップ	φ150	個		
	コンクリート		m3	0.85	
	型　　枠		m2	9.16	

副管数量表

人孔番号	副管高	流入管 管径	流入管 種別 今回	流入管 種別 将来	副管径	コンクリート 長さ (B)	コンクリート 幅 (T)	コンクリート 高さ 今回 (h1)	コンクリート 高さ 将来 (h1)	コンクリート 管長(控除) 今回	コンクリート 管長(控除) 将来	コンクリート 体積 今回	コンクリート 体積 将来	基礎砕石	型枠 今回	型枠 将来	副管用90°支管	直管 (h2)	90°曲管	カラー	キャップ	備考
	H m	m	1	2	mm	m	m	m	m	H-0.05 m	m	φ165 m^3	m^3	t=0.20	m^2	m^2	本	m	本	個	個	
12	1.077	200	1		150	0.30	0.35	1.369		1.027		0.12		0.11	1.30		1	0.637	1	1		
18	1.009	200	1		150	0.30	0.35	1.301		0.959		0.12		0.11	1.24		1	0.569	1	1		
19	1.219	200	1		150	0.30	0.35	1.511		1.169		0.13		0.11	1.44		1	0.779	1	1		
21	1.082	200	1		150	0.30	0.35	1.374		1.032		0.12		0.11	1.31		1	0.642	1	1		
22	1.104	200	1		150	0.30	0.35	1.396		1.054		0.12		0.11	1.33		1	0.664	1	1		
23	2.403	200	1		150	0.30	0.35	2.695		2.353		0.23		0.11	2.56		1	1.963	1	1		
計	6												0.85	0.63		9.16	6	5.254	6	6		

下水道（排水管 管渠工）

土 工 数量集計表

工 種	種 別	細 別	規 格	単位	数 量				備 考
					排水1～3	排水5	5-1MP部	合計	
(管路部) 土 工	掘 削 工		土 砂	m3	105.62	30.80		136.42	BH-0.28m3
	〃		〃	m3	0.00	0.00		0.00	BH-0.45m3
	〃		〃	m3	0.00	0.00		0.00	BH-0.80m3
	埋 戻 工	購入土	良質土 (管上部)	m3	81.24	18.75			
	〃	〃		m3					
	〃	〃	良質土 (合 計)	m3	81.24	18.75		99.99	BH-0.28m3
	〃	〃	良質土 (管上部)	m3					
	〃	〃		m3					
	〃	〃	良質土 (合 計)	m3					BH-0.45m3
	〃	〃	良質土 (管上部)	m3					
	〃	〃		m3					
	〃	〃	良質土 (合 計)	m3					BH-0.80m3
(5-1MP部) 土 工	床 掘 工	床 掘 り	土 砂	m3			187.55	187.55	
	埋 戻 工	埋 戻 B	良質土	m3			184.45	184.45	
		埋 戻 C	〃	m3					
		埋 戻 D	〃	m3					
	残土処分工		土 砂	m3	105.62	30.80		136.42	BH-0.28m3 4t積
			〃	m3					BH-0.45m3 4t積
			〃	m3			187.55	187.55	BH-0.80m3 10t積

土 留 工 数量集計表

工 種	種 別	細 別	規 格	単位	数 量				備 考
					排水1～3	排水5		合計	
土留工									
	建込 簡易土留								
		建込・引抜き	1.5m	m					
		〃	2.0m	〃	38.30			38.30	
		〃	2.5m	〃					
		〃	3.0m	〃					
		〃	3.5m	〃					
		〃	4.0m	〃					
		〃	4.5m	〃					

管 布 設 工 数量集計表

工 種	種 別	細 別	規 格	単位	数 量				備 考
					排水1～3	排水5		合計	
管布設工									
	塩ビ管布設工								
		硬質塩化ビニル管	VUφ100	m	106.30			106.30	
		マンホール用 可とう継手	VUφ100用	組	12			12	
	管基礎工								
		砂基礎	山 砂 (管防護部)	m3	21.65			21.65	
	塩ビ管布設工								
		硬質塩化ビニル管	VPφ75	m		71.28		71.28	
	管基礎工								
		砂基礎	山 砂 (管防護部)	m3		11.70		11.70	

管　渠　工　土　工　計　算　表

(管基礎)管上部埋戻し厚＝　0.100m

管径　100 mm　(VU)　　↓上段:将来舗装控除厚　　管渠断面積 = 0.114^2× π /4 ＝　0.010m2

路線名	管径	人孔番号 上流 下流	土被り 上流 下流	平均土被り m	掘削深 管外径 m	基礎厚 m	平均掘削深 m	掘削下幅 m	掘削上幅 m	掘削平均幅 m	掘削延長 m	掘削土量 m3	人孔減長 m	管布設延長 m	基礎延長 m	基礎断面積 m2	可とう継手 組	埋戻し m3 管渠控除体積	良質土-上 管廻り-下	残土 残土	路盤掘削面積 m2	舗装現況復旧	路盤現況復旧	摘要
		1-1	0.80				-0.48											0.010	1.62	3.38				素掘り　管廻り(山 砂)
排水1	100	1-2	0.90	0.850	0.114	0.100	0.584	0.55	0.67	0.61	9.500	3.38	0.20	9.30	9.30	0.18		0.093	1.58					1.5 m 埋 戻(良質土)
		1-2	0.91				-0.48											0.010	2.50	4.30				素掘り　管廻り(山 砂)
〃	100	1-3	1.01	0.960	0.114	0.100	0.694	0.55	0.69	0.62	10.000	4.30	0.20	9.80	9.80	0.18		0.098	1.67					1.5 m 埋 戻(良質土)
		1-3	1.02				-0.48											0.010	3.66	5.66				素掘り　管廻り(山 砂)
〃	100	1-4	1.13	1.075	0.114	0.100	0.809	0.55	0.71	0.63	11.100	5.66	0.20	10.90	10.90	0.18		0.109	1.85					1.5 m 埋 戻(良質土)
		1-4	1.14				-0.48											0.010	4.10	5.91				素掘り　管廻り(山 砂)
〃	100	1-5	1.24	1.190	0.114	0.100	0.924	0.55	0.73	0.64	10.000	5.91	0.20	9.80	9.80	0.18		0.098	1.67					1.5 m 埋 戻(良質土)
		1-5	1.25				-0.48											0.010	4.90	6.82				素掘り　管廻り(山 砂)
〃	100	3-1	1.35	1.300	0.114	0.100	1.034	0.55	0.76	0.66	10.000	6.82	0.20	9.80	9.80	0.18		0.098	1.67					1.5 m 埋 戻(良質土)
		3-1	1.36				-0.48											0.010	5.80	7.66				素掘り　管廻り(山 砂)
〃	100	3-2	1.46	1.410	0.114	0.100	1.144	0.55	0.78	0.67	10.000	7.66	0.48	9.53	9.53	0.18	1	0.095	1.62					1.5 m 埋 戻(良質土)
		3-2	1.48				-0.48											0.010	6.70	8.60				素掘り　管廻り(山 砂)
〃	100	3-3	1.58	1.530	0.114	0.100	1.264	0.55	0.80	0.68	10.000	8.60	0.75	9.25	9.25	0.18	2	0.093	1.57					1.5 m 埋 戻(良質土)
		3-3	1.60				-0.48											0.010	2.00	2.50				素掘り　管廻り(山 砂)
排水3	100	+2.70	1.62	1.610	0.114	0.100	1.344	0.55	0.82	0.69	2.700	2.50	0.38	2.33	2.33	0.18	2	0.023	0.40					1.5 m 埋 戻(良質土)
		+2.70	1.62				-0.30											0.010	9.46	11.80				建込簡易土留 管廻り(山 砂)
〃	100	3-4	1.71	1.665	0.114	0.100	1.579	0.90	0.90	0.90	8.300	11.80	0.38	7.93	7.93	0.28	2	0.079	2.14					2.0 m 埋 戻(良質土)
		3-4	1.73				-0.30											0.010	12.40	15.25				建込簡易土留 管廻り(山 砂)
〃	100	3-5	1.83	1.780	0.114	0.100	1.694	0.90	0.90	0.90	10.000	15.25	0.75	9.25	9.25	0.28	2	0.093	2.50					2.0 m 埋 戻(良質土)
		3-5	1.85				-0.30											0.010	13.50	16.33				建込簡易土留 管廻り(山 砂)
〃	100	3-6	1.95	1.900	0.114	0.100	1.814	0.90	0.90	0.90	10.000	16.33	0.75	9.25	9.25	0.28	2	0.093	2.50					2.0 m 埋 戻(良質土)
		3-6	1.97				-0.30											0.010	14.60	17.41				建込簡易土留 管廻り(山 砂)
〃	100	5-1	2.07	2.020	0.114	0.100	1.934	0.90	0.90	0.90	10.000	17.41	0.83	9.18	9.18	0.28	1	0.092	2.48					2.0 m 埋 戻(良質土)
合計											111.60	105.62	5.30	106.30	106.30		12	良質土-上 管廻り-下	81.24 21.65	105.62				

管　渠　工　土　留　工　計　算　表

管径　100 mm

矢板名	H										矢板延長 m	掘削土量 m3		管布設延長 m			可とう継手組		埋戻し 良質土-上 管廻り-下	残土 残土			摘要
素掘り	1.5										73.30	44.83		70.70			5		31.28 12.03	44.83			
建込簡易土留	2.0										38.30	60.79		35.60			7		49.96 9.62	60.79 0.00			
建込簡易土留	2.5																						
建込簡易土留	3.0																						
小計											111.60	105.62		106.30			12		81.24 21.65	105.62 0.00			
建込簡易土留	3.5																						
建込簡易土留	4.0																						
小計																							
建込簡易土留	4.5																						
小計																							
合計											111.60	105.62		106.30			12		81.24 21.65	105.62			

管　渠　工　土　工　計　算　表

(管基礎)管上部埋戻し厚＝　0.100m

管径　75 mm　(VU)　　↓上段:将来舗装控除厚　　管渠断面積 = 0.089^2× π /4 ＝　0.006m2

路線名	管径	人孔番号 上流	土被り 上流	平均 土被り	掘削深 管外径	掘削深 基礎厚	掘削深 平均掘削深	掘削 下幅	掘削 上幅	掘削 平均幅	掘削延長	掘削 土量	人孔 減長	管布設 延長	基礎 延長	基礎 断面積	可とう 継手	埋戻し m3 管渠控除体積	埋戻し m3 良質土-上 管廻り-下	残土 残土	路盤 掘削面積	舗装 現況復旧	路盤 現況復旧	摘要
		下流	下流	m	m	m	深 m	m	m	m	m	m3	m	m	m	m2	組				m2			
		5-1	0.80				-0.30											0.006	4.32	7.09				素掘り　管廻り(山 砂)
排水5	75	5-2	0.80	0.800	0.089	0.100	0.689	0.55	0.69	0.62	16.600	7.09	0.45	16.15	16.15	0.17		0.097	2.65					1.5　m 埋 戻(良質土)
		5-2	0.80				-0.30											0.006	6.32	10.38				素掘り　管廻り(山 砂)
〃	75	5-3	0.80	0.800	0.089	0.100	0.689	0.55	0.69	0.62	24.300	10.38	0.00	24.30	24.30	0.17		0.146	3.99					1.5　m 埋 戻(良質土)
		5-3	0.80				-0.30											0.006	7.75	12.73				素掘り　管廻り(山 砂)
〃	75	5-4	0.80	0.800	0.089	0.100	0.689	0.55	0.69	0.62	29.800	12.73	0.00	29.80	29.80	0.17		0.179	4.89					1.5　m 埋 戻(良質土)
		5-4	0.80				-0.30											0.006	0.36	0.60				素掘り　管廻り(山 砂)
〃	75	No.1	0.80	0.800	0.089	0.100	0.689	0.55	0.69	0.62	1.400	0.60	0.38	1.03	1.03	0.17		0.006	0.17					1.5　m 埋 戻(良質土)
合計											72.10	30.80	0.83	71.28	71.28			良質土-上	18.75	30.80				
																		管廻り-下	11.70					

管　渠　工　土　留　工　計　算　表

(2/2)

管径　75 mm

矢板名	H										矢板延長 m	掘削土量 m3		管布設延長 m			可とう継手 組		埋戻し 良質土-上 管廻り-下	残土 残土			摘　要
素掘り	1.5										72.10	30.80		71.28					18.75 11.70	30.80			
建込簡易土留	2.0																						
建込簡易土留	2.5																						
建込簡易土留	3.0																						
小　計											72.10	30.80		71.28					18.75 11.70	30.80			
建込簡易土留	3.5																						
建込簡易土留	4.0																						
小　計																							
建込簡易土留	4.5																						
小　計																							
合　計											72.10	30.80		71.28					18.75 11.70	30.80			

種　　別	数　　式		数　　量
No.排水5-1 ＭＰ部 土工計算書			
1.床掘工			
	A1= 11.91^2	=	141.85 m2
	A2= 1.10^2	=	1.21 m2
	h= 3.603	=	3.603 m
掘削土量	V= 3.603/3×(141.85+1.21+(141.85×1.21)^(1/2))	=	187.55 m3
2.埋戻し工			
	A1= 11.91^2	=	141.85 m2
	A2= 1.10^2	=	1.21 m2
	h= 3.603	=	3.603 m
全体土量	V= 3.603/3×(141.85+1.21+(141.85×1.21)^(1/2))	=	187.55 m3
直壁B・躯体B	V1= -1×1.05^2×π/4×3.00	=	-2.60 m3
斜壁B	V2= -1× (0.82^2+1.05^2) /2×π/4×0.273	=	-0.19 m3
底版B・基礎砕石	V3= -1×1.10^2×π/4×(0.13+0.20)	=	-0.31 m3
	ΣV	=	184.449 m3
3.残土処分工			
掘削土量	V= 187.55	=	187.55 m3

種　　別	数　　式	数　　量
No.排水5-1 ＭＰ部 土工計算書 ・掘削断面 ・平　面　図	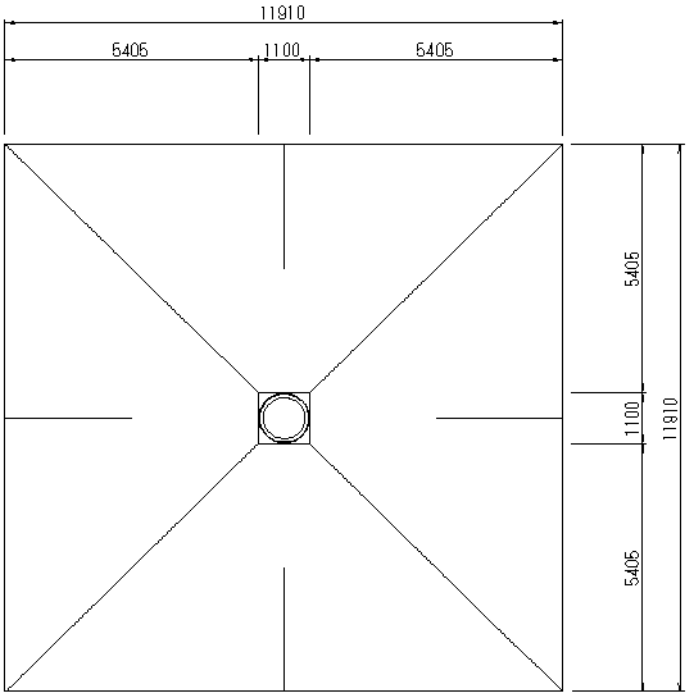	
・断　面　図	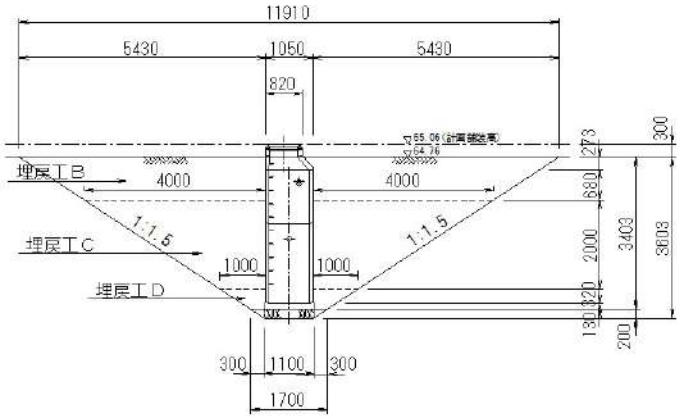	
・角錘台の公式	上下面は平行とする。（オベリスク形状） V= h/3(A1+A2+(A1×A2)^1/2) このとき、 A1：上面面積 A2：下面面積 h：高さ	

下水道（排水管 人孔工）

0 号 人 孔 設 置 工 数 量 集 計 表 (1/2)

工　種	種　別	規　格	単位	数　量	備　考
人孔設置工					
	底　　版	95cm×　13cm	個	5	
	く体ﾌﾞﾛｯｸ	75　×　60	〃		
	〃	75　×　90	〃		
	〃	75　× 120	〃	2	
	〃	75　× 150	〃	3	
	〃	75　× 180	〃		
	直　　壁	75　×　30	〃		
	〃	75　×　60	〃		
	〃	75　×　90	〃		
	〃	75　× 120	〃		
	〃	75　× 150	〃		
	〃	75　× 180	〃		
	斜　　壁	60／75×30	〃	2	
	〃	60／75×45	〃	3	
	〃	60／75×60	〃		
	調整リング	60　×　5	〃	2	
	〃	60　×　10	〃	2	
	〃	60　×　15	〃	1	
鉄　　蓋	調整金具	転落防止　網 T-25　25 mm	組	－	無収縮ﾓﾙﾀﾙ (12.5kg)
	〃	転落防止　網 T-25　45 mm	〃	－	無収縮ﾓﾙﾀﾙ (25.0kg)
	〃	転落防止　網 T-14　25 mm	組	－	無収縮ﾓﾙﾀﾙ (12.5kg)
	〃	転落防止　網 T-14　45 mm	〃	－	無収縮ﾓﾙﾀﾙ (25.0kg)

0 号 人 孔 設 置 工 数 量 集 計 表 (2/2)

工　種	種　別	規　格	単位	数　量	備　考
人孔設置工					
鉄　　蓋	調整ﾓﾙﾀﾙ	転落防止　梯子 T-25　25 mm	組	2	無収縮ﾓﾙﾀﾙ (12.5kg)
	〃	転落防止　梯子 T-25　45 mm	〃	3	無収縮ﾓﾙﾀﾙ (25.0kg)
	〃	転落防止　梯子 T-14　25 mm	組	－	無収縮ﾓﾙﾀﾙ (12.5kg)
	〃	転落防止　梯子 T-14　45 mm	〃	－	無収縮ﾓﾙﾀﾙ (25.0kg)
	底　部　工	ｲﾝﾊﾞｰﾄ無	箇所	－	
	底　部　工	ｲﾝﾊﾞｰﾄ有	〃	5	
	既設人孔 底　部　工	ｲﾝﾊﾞｰﾄ有	〃	－	
	ﾌﾞﾛｯｸ据付工 平均高 =	2.13　m	箇所	5	
	流入管削孔工	100　mm	箇所		副管
		100　mm	〃	5	
		－　mm	〃		
	人孔継手	100　mm	個		※管布設工で計上
		mm	〃		
	流入バッフル	φ75用 L=-.--m	個		
底部工				1箇所当たり	
	ｲﾝﾊﾞｰﾄ ｺﾝｸﾘｰﾄ	高炉Ｂ 18-8-40	m3	0.08	
	型　枠	一般	m2	0.12	
	ﾓﾙﾀﾙ 上塗り工	高炉　1：2 t＝20mm	m2	0.49	
	基礎砕石	再生RC-40 t＝0.20m	m2	0.71	

組 立 式 マ ン ホ ー ル 計 算 書 (1/1)

（０号マンホール）

路線名	人孔番号	マンホール深(m)	流出管	流入管				削孔数	継手	副管				調整高	底版	躯体ブロック					直壁						斜壁			調整ﾘﾝｸﾞ			蓋・受枠	調整ﾓﾙﾀﾙ		インバート	蓋
			径 (mm)	径	管底高	落差	路線			径	落差	削孔数	継手数		cm	H1 (cm)					H2 (cm)						H3 (cm)			H4 (cm)				H5 (mm)			
	地盤高	組合高	管底高												13	60	90	120	150	180	30	60	90	120	150	180	30	45	60	5	10	15	11	25	45		
	m	m	m	mm	m	mm		個	個	mm	mm	個	個	mm	個	個	個	個	個	個	個	個	個	個	個	個	個	個	個	個	個	個	cm	個	個	有	
排水3	3-2 65.06	1.583 1.883	φ100 63.477	φ 100	63.497	20	排水1	1						43	1	－	－	1	－	－	－	－	－	－	－	－	1	－	－	－	1	－	1	－	1	1	梯子タイプ1
〃	3-3 65.06	1.703 2.003	φ100 63.357	φ 100	63.377	20	排水1	1						13	1	－	－	1	－	－	－	－	－	－	－	－	－	1	－	－	1	－	1	1	－	1	梯子タイプ1
〃	3-4 65.06	1.833 2.133	φ100 63.227	φ 100	63.247	20	排水3	1						43	1	－	－	－	1	－	－	－	－	－	－	－	1	－	－	1	－	－	1	－	1	1	梯子タイプ1
〃	3-5 65.06	1.953 2.253	φ100 63.107	φ 100	63.127	20	排水3	1						13	1	－	－	－	1	－	－	－	－	－	－	－	－	1	－	1	－	－	1	1	－	1	梯子タイプ1
〃	3-6 65.06	2.073 2.373	φ100 62.987	φ 100	63.007	20	排水3	1						33	1	－	－	－	1	－	－	－	－	－	－	－	－	1	－	－	－	1	1	－	1	1	梯子タイプ1
																																					梯子タイプ
																																					梯子タイプ
																																					梯子タイプ
																																					梯子タイプ
																																					梯子タイプ
																																					梯子タイプ
																																					梯子タイプ
																																					梯子タイプ
																																					梯子タイプ
合計		2.129						5							5	－	－	2	3	－	－	－	－	－	－	－	2	3	－	2	2	1	5	2	3	5	5

種　　別	数　　式	数　　量
底部工数量計算 （０号組立人孔）		
	※流入1箇所として計上	（1箇所当り）
1.ｲﾝﾊﾞｰﾄｺﾝｸﾘｰﾄ	V= 0.75 ^ 2× π /4×(0.170+0.190)/2 -0.10^2× π /4/2×0.75 =	0.08 ㎥
2.型枠	A= 0.10× π /2×0.75 =	0.12 ㎡
3.ﾓﾙﾀﾙ上塗り工	A= 0.75^2× π /4-0.10×0.75 +0.10× π /2×0.75 =	0.49 ㎡
4.基礎砕石	A= 0.95^2× π /4 =	0.71 ㎡

1 号 人 孔 設 置 工 数 量 集 計 表 (1/2)

工　種	種　別	規　格	単位	数　量	備　考
人孔設置工					
	底　　版	110cm×　13cm	個	1	
	く体ﾌﾞﾛｯｸ	90　×　60	〃		
	〃	90　×　90	〃		
	〃	90　× 120	〃		
	〃	90　× 150	〃		
	〃	90　× 180	〃	1	
	直　　壁	90　×　30	〃		
	〃	90　×　60	〃		
	〃	90　×　90	〃		
	〃	90　× 120	〃	1	
	〃	90　× 150	〃		
	〃	90　× 180	〃		
	斜　　壁	60／90×30	〃	1	
	〃	60／90×45	〃		
	〃	60／90×60	〃		
	調整リング	60　×　5	〃		
	〃	60　×　10	〃		
	〃	60　×　15	〃	1	
鉄　　蓋	調整金具	転落防止　網 T-25　25 mm	組	－	無収縮ﾓﾙﾀﾙ (12.5kg)
	〃	転落防止　網 T-25　45 mm	〃	－	無収縮ﾓﾙﾀﾙ (25.0kg)
	〃	転落防止　網 T-14　25 mm	組	－	無収縮ﾓﾙﾀﾙ (12.5kg)
	〃	転落防止　網 T-14　45 mm	〃	－	無収縮ﾓﾙﾀﾙ (25.0kg)

1 号 人 孔 設 置 工 数 量 集 計 表 (2/2)

工　種	種　別	規　格	単位	数　量	備　考
人孔設置工					
鉄　　蓋	調整ﾓﾙﾀﾙ	転落防止　梯子 T-25　25 mm	組	1	無収縮ﾓﾙﾀﾙ (12.5kg)
	〃	転落防止　梯子 T-25　45 mm	〃		無収縮ﾓﾙﾀﾙ (25.0kg)
	〃	転落防止　梯子 T-14　25 mm	組	－	無収縮ﾓﾙﾀﾙ (12.5kg)
	〃	転落防止　梯子 T-14　45 mm	〃	－	無収縮ﾓﾙﾀﾙ (25.0kg)
	底　部　工	ｲﾝﾊﾞｰﾄ無	箇所	－	
	底　部　工	ｲﾝﾊﾞｰﾄ有	〃	1	
	既設人孔 底　部　工	ｲﾝﾊﾞｰﾄ有	〃	－	
	ﾌﾞﾛｯｸ据付工 平均高 =	3.70　m	箇所	1	
	流入管削孔工	－　mm	箇所		副管
		100　mm	〃	2	
		－　mm	〃		
	人孔継手	－　mm	個		
		75　mm	〃	2	※可とう継手
	流入バッフル	φ75用 L=-.--m	個		※機械設備で計上
底部工				1箇所当たり	
	基礎砕石	再生RC-40 t＝0.20m	m2	0.95	
機械設備工					
	ﾏﾝﾎｰﾙﾎﾟﾝﾌﾟ	破砕機能付　A50mm 0.75kW　電気設備込	式	1	

組 立 式 マ ン ホ ー ル 計 算 書 (1/1)

（１号マンホール）

路線名	人孔番号	マンホール深(m)	流出管	流入管				削孔数	継手	副管				調整高	底版	躯体ブロック					直壁						斜壁			調整ﾘﾝｸﾞ			蓋・受枠	調整ﾓﾙﾀﾙ		インバート	蓋
			径 (mm)	径	管底高	落差	路線			径	落差	削孔数	継手数		cm	H1 (cm)					H2 (cm)						H3 (cm)			H4 (cm)				H5 (mm)			
	地盤高	組合高	管底高												13	60	90	120	150	180	30	60	90	120	150	180	30	45	60	5	10	15	11	25	45		
	m	m	m	mm	m	mm		個	個	mm	mm	個	個	mm	個	個	個	個	個	個	個	個	個	個	個	個	個	個	個	個	個	個	cm	個	個	有	
排水5	5-1(MP) 65.06	3.573 3.703	φ75 64.378	φ 100 φ 100	64.110 62.887	-268 -1491	排水4 排水3	2	2					13	1	－	－	－	－	1	－	－	－	1	－	－	1	－	－	－	－	1	1	1	—		梯子タイプ 1
																																					梯子タイプ
																																					梯子タイプ
																																					梯子タイプ
																																					梯子タイプ
																																					梯子タイプ
																																					梯子タイプ
																																					梯子タイプ
																																					梯子タイプ
																																					梯子タイプ
																																					梯子タイプ
																																					梯子タイプ
																																					梯子タイプ
小 計		3.703						2	2						1	－	－	－	－	1	－	－	－	1	－	－	1	－	－	－	－	1	1	1	－		1

種　　別	数　　式	数　　量
底部工数量計算 （１号組立人孔） 1.基礎砕石	A= 1.10^2×π/4　　=	0.95　㎡

下水道（排水管 塩ビ桝）

排 水 桝 設 置 工 数 量 集 計 表

工　種	種　別	規　格	単位	数　量	備　考
排　水　桝 設　置　工					
	塩ビ桝	起点 φ100-200	個	1	
		中間(ｽﾄﾚｰﾄ) φ100-200	〃	4	
		中間(屈曲店) φ100-200	〃	1	
		中間(段差用) φ100-200	〃	－	
	ﾌﾟﾚｰﾝｴﾝﾄﾞ 直管	φ200 4m/本	本	2	5.39 ÷4
	内蓋	φ300	個	6	
	防護ﾊｯﾄ	T-25	組	6	
	防護ﾊｯﾄ	T-14	組		
	段差用支管	φ100-100	個		
	塩ビ桝設置工		箇所	6	

排 水 桝 計 算 書

（塩ビ製排水桝　100-200）

路線名	人孔番号	マンホール深(m) 組合高 m	流出管 径（㎜） 管底高 m	流入管 径 ㎜	流入管 管底高 m	流入管 落差 ㎜	流入管 角度 度	防護蓋 控除高 ㎜	桝 控除高 (受口) ㎜	立上り 管渠長 (差口) m	人孔タイプ 起 点	人孔タイプ 中 間 点	人孔タイプ 屈 曲 点	人孔タイプ 段 差 用	立上り管 600 本	立上り管 900 本	立上り管 1200 本	立上り管 1500 本	立上り管 2000 本	立上り管 2500 本	立上り管 3000 本	支 管 個	内 蓋 個	防護蓋 個
排水1	1-1	0.910 0.910	φ100 64.153	φ 100				150	133	0.627	1					1							1	1
〃	1-2	1.010 1.010	φ100 64.048	φ 100	64.058	0.010		150	133	0.727		1				1							1	1
〃	1-3	1.120 1.120	φ100 63.938	φ 100	63.948	0.010		150	133	0.837			1			1							1	1
〃	1-4	1.240 1.240	φ100 63.817	φ 100	63.827	0.010		150	133	0.957		1					1						1	1
〃	1-5	1.350 1.350	φ100 63.707	φ 100	63.717	0.010		150	133	1.067		1					1						1	1
〃	1-6	1.460 1.460	φ100 63.597	φ 100	63.607	0.010		150	133	1.177		1					1						1	1
合　計		1.18								5.392	1	4	1	－	－	3	3	－	－	－	－		6	6

上水道

数量集計表

1. 配水管布設工

①RR-VP	φ50	施工延長	L=	57.7 m
（搬入道路部）				
②RR-VP	φ75	施工延長	L=	1183.6 m
（搬入道路部）				
③RR-VP	φ75	施工延長	L=	33.7 m
（場内）				
			∑L=	1275.0 m

2. 給水管布設工

①TS-VP	φ50	施工延長	L=	40.3 m
（場内）				
②TS-VP	φ30	施工延長	L=	55.3 m
（場内） 25.30+30.00				
③TS-VP	φ25	施工延長	L=	52.6 m
（場内） 1.60+51.00				
④TS-VP	φ20	施工延長	L=	28.8 m
（場内） 14.50+7.40+6.87				
⑤TS-VP	φ20	施工延長	L=	136.9 m
（搬入道路部） 81.10+55.80				
			∑L=	313.9 m

3. 井水管布設工

①TS-VP	φ75	施工延長	L=	12.5 m
（場内）				
②TS-VP	φ20	施工延長	L=	295.5 m
（搬入道路・場内）				
			∑L=	308.0 m

4. 給水管分岐工

① サドル分水栓	5箇所
② 止水栓	5箇所
③ 散水栓	4箇所
④ 量水器筐	1箇所

管路土工集計表

[m3]

種別	管径	箇所	床掘り（土砂）	埋戻し（洗砂）	埋戻し（良質土）	記事
配水管	φ50	本管土工①		4.4		
	φ75	本管土工②		89.0		
計（補助対象）				93.4		
配水管	φ75	本管土工③	11.9	4.6	7.2	
給水管	φ50	本管土工①	9.1	5.5	3.5	
	φ30	本管土工②	12.1	7.6	4.5	
	φ25	本管土工③	11.6	7.2	4.4	
	φ20	本管土工④	6.2	3.9	2.3	
	φ20	本管土工⑤	29.8	18.8	11.0	
井水管	φ75	本管土工①	3.7	2.1	1.6	
	φ20	本管土工②	61.1	40.6	20.5	
計（補助対象外）			145.5	90.3	55.0	
合計			(145.5)	(183.7)	(55.0)	

上水道（配水管）

1. 配水管布設工

①硬質塩化ビニル管	φ50	施工延長	L=	57.7 m
搬入道路		布設延長	L=	59.1 m
②硬質塩化ビニル管	φ75	施工延長	L=	1,183.6 m
搬入道路		布設延長	L=	1,186.8 m
③硬質塩化ビニル管	φ75	施工延長	L=	33.7 m
場内		布設延長	L=	33.7 m

土工延長　本管土工①φ50　L=　59.1 m
※放流管同時施工

土工延長　本管土工②φ75　L=　1,186.8 m
※放流管同時施工

土工延長　本管土工③φ75　L=　33.7 m

1. 配水管布設工

種　　別	項　　目		数　量	単　位
（　資　材　）				
ｺﾞﾑ輪形硬質塩化ﾋﾞﾆﾙ管	φ50×5,000L	15(切管)　+　　6	21	本
(RR)　片　受　曲　管	φ50×45°		16	個
(RR)　片　受　曲　管	φ50×22°　1/2		4	個
(RR)　片　受　曲　管	φ50×11°　1/4		－	個
(RR)　片　受　曲　管	φ50×5°　5/8		1	個
(RR)　ソ　ケ　ッ　ト	φ50		－	個
(TS)　キ　ャ　ッ　プ	φ50		2	個
離　脱　防　止　金　具	RR塩ビ管用 ツツ形　φ50		39	組

種　　別	項　　目		数　量	単　位
（　資　材　）				
ｺﾞﾑ輪形硬質塩化ﾋﾞﾆﾙ管	φ75×5,000L （場内）	39(切管)　+　198 1(切管)　+　6	244	本
(RR)　片　受　曲　管	φ75×45°		56	個
(RR)　片　受　曲　管	φ75×22°　1/2		26	個
(RR)　片　受　曲　管	φ75×11°　1/4		20	個
(RR)　片　受　曲　管	φ75×5°　5/8		7	個
(RR)　ソ　ケ　ッ　ト	φ75		37	個
(TS)　キ　ャ　ッ　プ	φ75		1	個
(TS)　ソ　ケ　ッ　ト	φ75		1	個
(TS)　ソ　ケ　ッ　ト	φ75-φ50		1	個
(TS)90°　ベンド(両受)	φ75		1	個
離　脱　防　止　金　具	RR塩ビ管用 ツツ形　φ75 （場内）	151 1	172	組
鋳鉄製ﾌﾗﾝｼﾞ付T字管	0.75MPa FCD 粉体、離脱付 φ75×φ75 (RF)		1	個
ﾀﾞｸﾀｲﾙﾌﾗﾝｼﾞ短管	F形 0.75MPa 内面粉体 φ75×150mm (RF-RF)		1	個
急　速　空　気　弁	0.75MPa FCD 内面粉体 φ75 凍結破損防止型		1	基
補　　修　　弁	0.75MPa ﾎﾞｰﾙ弁ﾚﾊﾞｰ式 φ75×150mm		1	基
フ　ラ　ン　ジ　接　合　材	SUS304 BN φ75 (RF形全面P)		3	組
空 気 弁 BOX 用 鉄 蓋	円形φ 600		1	基
空　気　弁　用　BOX	円形φ 600 DP=0.80用		1	組
空　気　弁　用　底　板			1	組

種　　別		項　　目		数　量	単　位
	（　工　料　）				
	塩ビ管布設工	φ50		59.1	m
	R　R　継　手　工	φ50	42　－　39	3	口
	R　R　継　手　工	離脱防止　φ50	39	39	口
	塩ビ管切断工	φ50	16	16	口
	管明示テープ取付工			59.1	m
	明示シート布設工			59.1	m
	通　水　試　験　工			59.1	m

種　　別	項　　目		数　量	単　位
（　工　料　）				
塩ビ管布設工	φ75	1186.8　+　33.7	1220.5	m
ＲＲ継手工	φ75	427　－　152	275	口
ＲＲ継手工	離脱防止　φ75 (場内)	151 1	152	口
ＴＳ継手工		6	6	口
塩ビ管切断工	φ75	搬入道路　　場内 70　+　2	72	口
メカニカル継手工	φ75		2	口
フランジ継手工	φ75		3	口
鋳鉄異形管被覆工	φ75　T字管		1	箇所
空気弁設置工			1	基
空気弁座設置工			1	基
空気弁BOX設置工			1	基
管明示テープ取付工			1220.5	m
明示シート布設工			1220.5	m
通水試験工			1220.5	m

種　　別	項　　目		数　量	単　位
（　土　工　）	本管土工①φ50		59.1	m
舗　装　切　断　工	t= -cm	59.1　×		m
舗　装　取　壊　工	t= -cm	59.1　×		m2
Ａｓガラ運搬		59.1　×		m3
産　廃　処　理	As	59.1　×		t
機　械　床　掘　工		59.1　×		m3
埋　戻　工	砂	59.1　×　0.0750	4.4	m3
埋　戻　工	良質土	59.1　×		m3
上　層　路　盤　工		59.1　×		m2
仮　復　旧　工		59.1　×		m2
残　土　処　理　工		59.1　×		m3

種　　別		項　　目		数　量	単　位
	（　土　工　）	本管土工②φ75		1186.8	m
	舗　装　切　断　工	t= -cm	1186.8　×		m
	舗　装　取　壊　工	t= -cm	1186.8　×		m2
	Ａｓガラ運搬		1186.8　×		m3
	産　廃　処　理	As	1186.8　×		t
	機　械　床　掘　工		1186.8　×		m3
	埋　戻　工	砂	1186.8　×　0.0750	89.0	m3
	埋　戻　工	良質土	1186.8　×		m3
	上　層　路　盤　工		1186.8　×		m2
	仮　復　旧　工		1186.8　×		m2
	残　土　処　理　工		1186.8　×		m3

種　　別		項　　目		数　量	単　位
	（　土　工　）	本管土工③φ75		33.7	m
	舗　装　切　断　工	t= -cm	33.7　×		m
	舗　装　取　壊　工	t= -cm	33.7　×		m2
	Ａｓガラ運搬		33.7　×		m3
	産　廃　処　理	As	33.7　×		t
	機　械　床　掘　工		33.7　×　0.3520	11.9	m3
	埋　戻　工	砂	33.7　×　0.1375	4.6	m3
	埋　戻　工	良質土	33.7　×　0.2145	7.2	m3
	上　層　路　盤　工		33.7　×		m2
	仮　復　旧　工		33.7　×		m2
	残　土　処　理　工		33.7　×　0.3520	11.9	m3

1. 配水管布設工

種　　別	算　　式							1ｍ当り	単　位
	掘削幅		高さ				1m		
（本管土工①φ50）									
舗　装　切　断　工						×	1.0		m
舗　装　取　壊　工		×				×	1.0		m2
Ａｓガラ運搬		×				×	1.0		m3
産　廃　処　理		×		×	2.35	×	1.0		t
機　械　床　掘		×				×	1.0		m3
砂　埋　戻　工	0.30	×	0.25			×	1.0	0.0750	m3
良質土埋戻工		×				×	1.0		m3
上　層　路　盤　工		×				×	1.0		m2
仮　復　旧　工		×				×	1.0		m2
残　土　処　理　工		×				×	1.0		m3

種　　別	算　　式							1ｍ当り	単　位
	掘削幅		高さ				1m		
（本管土工②φ75）									
舗　装　切　断　工						×	1.0		m
舗　装　取　壊　工		×				×	1.0		m2
Ａｓガラ運搬		×				×	1.0		m3
産　廃　処　理		×		×	2.35	×	1.0		t
機　械　床　掘		×				×	1.0		m3
砂　埋　戻　工	0.30	×	0.25			×	1.0	0.0750	m3
良質土埋戻工		×				×	1.0		m3
上　層　路　盤　工		×				×	1.0		m2
仮　復　旧　工		×				×	1.0		m2
残　土　処　理　工		×				×	1.0		m3

種　　別	算　　式								1ｍ当り	単　位
	掘削幅		高さ					1m		
（本管土工③φ75）										
舗　装　切　断　工							×	1.0		m
舗　装　取　壊　工		×					×	1.0		m2
Ａｓガラ運搬		×					×	1.0		m3
産　廃　処　理		×		×	2.35		×	1.0		t
機　械　床　掘	0.55	×	0.64				×	1.0	0.3520	m3
砂　埋　戻　工	0.55	×	0.25				×	1.0	0.1375	m3
良質土埋戻工	0.55	×	0.39				×	1.0	0.2145	m3
上　層　路　盤　工		×					×	1.0		m2
仮　復　旧　工		×					×	1.0		m2
残　土　処　理　工	0.55	×	0.64				×	1.0	0.3520	m3

No. 1

1－1　RRVP　　φ50×5,000　　切管調書

甲切管	乙切管	乙切管	乙切管	乙切管	末乙切管	残管長	切断工	溝切工	受口残	挿口残
3,990					700	310	2			
350						4,650	1			1
740						4,260	1			1
2,100						2,900	1			1
1,180						3,820	1			1
1,700						3,300	1			1
1,240						3,760	1			1
3,720						1,280	1			1
1,960						3,040	1			1
350						4,650	1			1
1,700						3,300	1			1
350						4,650	1			1
350						4,650	1			1
350						4,650	1			1
1,180						3,820	1			1
計	甲切計	21,260		乙切計	700	53,040	16			14

2 - 1　RRVP　φ75×5,000　切管調書

甲切管	乙切管	乙切管	乙切管	乙切管	末乙切管	残管長	切断工	溝切工	受口残	挿口残
500					1,800	2,700	2			
1,250					3,360	390	2			
2,020					1,410	1,570	2			
700					2,600	1,700	2			
2,050					2,550	400	2			
1,010					3,480	510	2			
1,050					2,330	1,620	2			
3,350					500	1,150	2			
1,160					2,930	910	2			
3,130					1,620	250	2			
1,320					2,940	740	2			
880					2,830	1,290	2			
870					2,480	1,650	2			
1,140					2,700	1,160	2			
3,730					500	770	2			
4,260					500	240	2			
1,020					2,650	1,330	2			
1,130					2,660	1,210	2			
470					3,340	1,190	2			
3,210					500	1,290	2			
1,860					2,970	170	2			
1,440					2,720	840	2			
1,880					2,730	390	2			
3,000					500	1,500	2			

2 - 2　RRVP　φ75×5,000　切管調書

甲切管	乙切管	乙切管	乙切管	乙切管	末乙切管	残管長	切断工	溝切工	受口残	挿口残
2,370					2,530	100	2			
					3,930	1,070	1		1	
					3,940	1,060	1		1	
					4,010	990	1		1	
					4,100	900	1		1	
					4,020	980	1		1	
					4,030	970	1		1	
500					2,660	1,840	2			
1,320					3,340	340	2			
1,010					2,970	1,020	2			
					2,830	2,170	1		1	
1,160					500	3,340	2			
					4,010	990	1		1	
870					2,330	1,800	2			
500					2,530	1,970	2			
計	甲切計	50,160		乙切計	100,330	44,510	70		8	

1. 配水管布設工

配　管　調　書

名　　称	算　　式	数　量
1.配管要素 布設延長 曲点数	L= 33.70 m　1本当りL= 5.00 m/本 N= 1 箇所	
2.配管数量 (1)直管長 RR-VPφ75 ・直　管 ・切用管	N= 33.70／5.00 ＝ 6 本 N= ＝ 1 本 ＝ 7 本	
(2)異形管 TS-VPφ75 φ75ソケット φ75-φ50ソケット φ75×90°ベンド(両受)	N= ＝ 1 個 N= ＝ 1 個 N= ＝ 1 個	
(3.)配管イメージ	直線---φ75ソケット---φ75×90°ベンド---乙切(0.50)--- ---φ75-50ソケット	

管種	口径	直管	甲切り	乙切り	乙切り	乙切り	残管	切断工
RR-VP	φ75	5,000	3,370	500			1,130	2
計		5,000		500			1,130	2

上水道（給水管）

2. 給水管布設工

①硬質塩化ビニル管	φ50	施工延長	L=	40.3 m
（場内）		布設延長	L=	40.3 m
②硬質塩化ビニル管	φ30	施工延長	L=	55.3 m
（場内）		布設延長	L=	55.3 m
③硬質塩化ビニル管	φ25	施工延長	L=	52.6 m
（場内）		布設延長	L=	52.6 m
④硬質塩化ビニル管	φ20	施工延長	L=	28.8 m
（場内）		布設延長	L=	28.8 m
⑤硬質塩化ビニル管	φ20	施工延長	L=	136.9 m
（搬入道路）		布設延長	L=	136.9 m

土工延長	本管土工①φ50	L=	40.3 m
	本管土工②φ30	L=	55.3 m
	本管土工③φ25	L=	52.6 m
	本管土工④φ20	L=	28.8 m
	本管土工⑤φ20	L=	136.9 m

2. 給水管布設工

種　　別	項　　目		数　量	単　位
（　資　材　）				
接着形硬質塩化ﾋﾞﾆﾙ管 （　場　内　）	φ50×4,000L	1切管　+　10	11	本
(TS) 両 受 ベ ン ド 管	φ50×90°		1	個
(TS)　ソ　ケ　ッ　ト	φ50		1	個
(TS)　ソ　ケ　ッ　ト	φ50−φ30		1	個
ﾌﾟﾚｰﾝｴﾝﾄﾞ硬質塩化ﾋﾞﾆﾙ管 （　場　内　）	φ30×4,000L	1切管　+　13	14	本
(TS) 両 受 ベ ン ド 管	φ30×90°		1	個
(TS)　ソ　ケ　ッ　ト	φ30		14	個
(TS)　ソ　ケ　ッ　ト	φ30−φ25		1	個
ﾌﾟﾚｰﾝｴﾝﾄﾞ硬質塩化ﾋﾞﾆﾙ管 （　場　内　）	φ25×4,000L	1切管　+　13	14	本
(TS) 両 受 ベ ン ド 管	φ25×90°		1	個
(TS)　ソ　ケ　ッ　ト	φ25		14	個
(TS)　ソ　ケ　ッ　ト	φ25−φ20		1	個
(TS)　チ　ー　ズ	φ25−φ20		1	個
ﾌﾟﾚｰﾝｴﾝﾄﾞ硬質塩化ﾋﾞﾆﾙ管 （　場　内　）	φ20×4,000L	1切管　+　7	8	本
(TS) 両 受 ベ ン ド 管	φ20×90°		1	個
(TS)　ソ　ケ　ッ　ト	φ20		8	個
ﾌﾟﾚｰﾝｴﾝﾄﾞ硬質塩化ﾋﾞﾆﾙ管 （搬 入 道 路）	φ20×4,000L	1切管　+　34	35	本
(TS) 両 受 ベ ン ド 管	φ20×90°		1	個
(TS) 両 受 ベ ン ド 管	φ20×22° 1/2		7	個
(TS)　ソ　ケ　ッ　ト	φ20		35	個

種　　別	項　　目		数　量	単　位
（　工　料　）				
塩ビ管布設工（　場　内　）	φ50		40.3	m
ＴＳ継手工	φ50		17	口
塩ビ管切断工	φ50		2	口
管明示テープ取付工			40.3	m
明示シート布設工			40.3	m
通水試験工			40.3	m
塩ビ管布設工	φ30		55.3	m
ＴＳ継手工	φ30		32	口
塩ビ管切断工	φ30		3	口
管明示テープ取付工			55.3	m
明示シート布設工			55.3	m
通水試験工			55.3	m
塩ビ管布設工	φ25		52.6	m
ＴＳ継手工	φ25		35	口
塩ビ管切断工	φ25		2	口
管明示テープ取付工			52.6	m
明示シート布設工			52.6	m
通水試験工			52.6	m

種　　別	項　　目		数　量	単　位
（　工　料　）				
塩ビ管布設工（場内）	φ20		28.8	m
ＴＳ継手工	φ20		18	口
塩ビ管切断工	φ20		4	口
管明示テープ取付工			28.8	m
明示シート布設工			28.8	m
通水試験工			28.8	m
塩ビ管布設工（搬入道路部）	φ20		136.9	m
ＴＳ継手工	φ20		86	口
塩ビ管切断工	φ20		4	口
管明示テープ取付工			136.9	m
明示シート布設工			136.9	m
通水試験工			136.9	m

種　　別	項　　目		数　量	単　位
（　土　工　）	本管土工①φ50	DP=0.60m	40.3	m
舗　装　切　断　工	t= -cm	40.3　×		m
舗　装　取　壊　工	t= -cm	40.3　×		m2
Ａｓガラ運搬		40.3　×		m3
産　廃　処　理	As	40.3　×		t
機　械　床　掘　工		40.3　×　0.2255	9.1	m3
埋　戻　工	砂	40.3　×　0.1375	5.5	m3
埋　戻　工	良質土	40.3　×　0.0880	3.5	m3
上　層　路　盤　工		40.3　×		m2
仮　復　旧　工		40.3　×		m2
残　土　処　理　工		40.3　×　0.2255	9.1	m3
		DP=0.80m		
機　械　床　掘　工		×		m3
埋　戻　工	砂	×		m3
埋　戻　工	良質土	×		m3
残　土　処　理　工		×		m3
◆　土　工　集　計				
機　械　床　掘　工		9.1　+	9.1	m3
埋　戻　工	砂	5.5　+	5.5	m3
埋　戻　工	良質土	3.5　+	3.5	m3
残　土　処　理　工		9.1　+	9.1	m3

種　　別	項　　目		数　量	単　位
（　土　工　）	本管土工②φ30	DP=0.60m	25.3	m
舗　装　切　断　工	t= -cm	25.3　×		m
舗　装　取　壊　工	t= -cm	25.3　×		m2
Ａｓガラ運搬		25.3　×		m3
産　廃　処　理	As	25.3　×		t
機　械　床　掘　工		25.3　×　0.2134	5.4	m3
埋　戻　工	砂	25.3　×　0.1375	3.5	m3
埋　戻　工	良質土	25.3　×　0.0759	1.9	m3
上　層　路　盤　工		25.3　×		m2
仮　復　旧　工		25.3　×		m2
残　土　処　理　工		25.3　×　0.2134	5.4	m3
		DP=0.80m	30.0	
機　械　床　掘　工		30.0　×　0.2244	6.7	m3
埋　戻　工	砂	30.0　×　0.1375	4.1	m3
埋　戻　工	良質土	30.0　×　0.0869	2.6	m3
残　土　処　理　工		30.0　×　0.2244	6.7	m3
◆　土　工　集　計				
機　械　床　掘　工		5.4　+　6.7	12.1	m3
埋　戻　工	砂	3.5　+　4.1	7.6	m3
埋　戻　工	良質土	1.9　+　2.6	4.5	m3
残　土　処　理　工		5.4　+　6.7	12.1	m3

種　　別	項　　目		数　量	単　位
（　土　工　）	本管土工③φ25	DP=0.60m	1.6	m
舗　装　切　断　工	t= -cm	1.6　×		m
舗　装　取　壊　工	t= -cm	1.6　×		m2
Ａｓガラ運搬		1.6　×		m3
産　廃　処　理	As	1.6　×		t
機　械　床　掘　工		1.6　×　0.2101	0.3	m3
埋　戻　工	砂	1.6　×　0.1375	0.2	m3
埋　戻　工	良質土	1.6　×　0.0726	0.1	m3
上　層　路　盤　工		1.6　×		m2
仮　復　旧　工		1.6　×		m2
残　土　処　理　工		1.6　×　0.2101	0.3	m3
		DP=0.80m	51.0	
機　械　床　掘　工		51.0　×　0.2211	11.3	m3
埋　戻　工	砂	51.0　×　0.1375	7.0	m3
埋　戻　工	良質土	51.0　×　0.0836	4.3	m3
残　土　処　理　工		51.0　×　0.2211	11.3	m3
◆　土　工　集　計				
機　械　床　掘　工		0.3　+　11.3	11.6	m3
埋　戻　工	砂	0.2　+　7.0	7.2	m3
埋　戻　工	良質土	0.1　+　4.3	4.4	m3
残　土　処　理　工		0.3　+　11.3	11.6	m3

種　　別	項　　目		数　量	単　位
（　土　工　）	本管土工④φ20 （場　内）	DP=0.60m	6.9	m
舗　装　切　断　工	t= -cm	6.9　×		m
舗　装　取　壊　工	t= -cm	6.9　×		m2
Ａｓガラ運搬		6.9　×		m3
産　廃　処　理	As	6.9　×		t
機　械　床　掘　工		6.9　×　0.2068	1.4	m3
埋　戻　工	砂	6.9　×　0.1375	0.9	m3
埋　戻　工	良質土	6.9　×　0.0693	0.5	m3
上　層　路　盤　工		6.9　×		m2
仮　復　旧　工		6.9　×		m2
残　土　処　理　工		6.9　×　0.2068	1.4	m3
		DP=0.80m	21.9	
機　械　床　掘　工		21.9　×　0.2178	4.8	m3
埋　戻　工	砂	21.9　×　0.1375	3.0	m3
埋　戻　工	良質土	21.9　×　0.0803	1.8	m3
残　土　処　理　工		21.9　×　0.2178	4.8	m3
◆　土　工　集　計				
機　械　床　掘　工		1.4　+　4.8	6.2	m3
埋　戻　工	砂	0.9　+　3.0	3.9	m3
埋　戻　工	良質土	0.5　+　1.8	2.3	m3
残　土　処　理　工		1.4　+　4.8	6.2	m3

種　　別	項　　目		数　量	単　位
（　土　工　）	本管土工⑤φ20 （搬入道路部）	DP=0.60m		m
舗　装　切　断　工	t= -cm	×		m
舗　装　取　壊　工	t= -cm	×		m2
Ａｓガラ運搬		×		m3
産　廃　処　理	As	×		t
機　械　床　掘　工		×		m3
埋　　戻　　工	砂	×		m3
埋　　戻　　工	良質土	×		m3
上　層　路　盤　工		×		m2
仮　復　旧　工		×		m2
残　土　処　理　工		×		m3
		DP=0.80m	136.9	
機　械　床　掘　工		136.9　×　0.2178	29.8	m3
埋　　戻　　工	砂	136.9　×　0.1375	18.8	m3
埋　　戻　　工	良質土	136.9　×　0.0803	11.0	m3
残　土　処　理　工		136.9　×　0.2178	29.8	m3
◆　土　工　集　計				
機　械　床　掘　工		+　29.8	29.8	m3
埋　　戻　　工	砂	+　18.8	18.8	m3
埋　　戻　　工	良質土	+　11.0	11.0	m3
残　土　処　理　工		+　29.8	29.8	m3

2. 給水管布設工

種　　別	算　　式								1ｍ当り	単　位
	掘削幅		高さ					1m		
（本管土工①φ50） （　場　内　）										
舗装切断工							×	1.0		m
舗装取壊工		×					×	1.0		m2
Ａｓガラ運搬		×					×	1.0		m3
産廃処理		×		×	2.35		×	1.0		t
機械床掘 (DP=0.60m)	0.55	×	0.41				×	1.0	0.2255	m3
砂埋戻工 (DP=0.60m)	0.55	×	0.25				×	1.0	0.1375	m3
良質土埋戻工 (DP=0.60m)	0.55	×	0.16				×	1.0	0.0880	m3
上層路盤工		×					×	1.0		m2
仮復旧工		×					×	1.0		m2
残土処理工 (DP=0.60m)	0.55	×	0.41				×	1.0	0.2255	m3
機械床掘 (DP=0.80m)		×	0.43				×	1.0		m3
砂埋戻工 (DP=0.80m)		×	0.25				×	1.0		m3
良質土埋戻工 (DP=0.80m)		×	0.18				×	1.0		m3
残土処理工 (DP=0.80m)		×	0.43				×	1.0		m3

種　　別	算　　式							1ｍ当り	単　位
	掘削幅		高さ				1m		
（本管土工②φ30） （　場　内　）									
舗装切断工						×	1.0		m
舗装取壊工		×				×	1.0		m2
Ａｓガラ運搬		×				×	1.0		m3
産廃処理		×		×	2.35	×	1.0		t
機械床掘 (DP=0.60m)	0.55	×	0.39			×	1.0	0.2134	m3
砂埋戻工 (DP=0.60m)	0.55	×	0.25			×	1.0	0.1375	m3
良質土埋戻工 (DP=0.60m)	0.55	×	0.14			×	1.0	0.0759	m3
上層路盤工		×				×	1.0		m2
仮復旧工		×				×	1.0		m2
残土処理工 (DP=0.60m)	0.55	×	0.39			×	1.0	0.2134	m3
機械床掘 (DP=0.80m)	0.55	×	0.41			×	1.0	0.2244	m3
砂埋戻工 (DP=0.80m)	0.55	×	0.25			×	1.0	0.1375	m3
良質土埋戻工 (DP=0.80m)	0.55	×	0.16			×	1.0	0.0869	m3
残土処理工 (DP=0.80m)	0.55	×	0.41			×	1.0	0.2244	m3

種　　別	算　　式							1ｍ当り	単　位
	掘削幅		高さ				1m		
（本管土工③φ25） （　場　内　）									
舗装切断工						×	1.0		m
舗装取壊工		×				×	1.0		m2
Ａｓガラ運搬		×				×	1.0		m3
産廃処理		×		×	2.35	×	1.0		t
機械床掘 (DP=0.60m)	0.55	×	0.38			×	1.0	0.2101	m3
砂埋戻工 (DP=0.60m)	0.55	×	0.25			×	1.0	0.1375	m3
良質土埋戻工 (DP=0.60m)	0.55	×	0.13			×	1.0	0.0726	m3
上層路盤工		×				×	1.0		m2
仮復旧工		×				×	1.0		m2
残土処理工 (DP=0.60m)	0.55	×	0.38			×	1.0	0.2101	m3
機械床掘 (DP=0.80m)	0.55	×	0.40			×	1.0	0.2211	m3
砂埋戻工 (DP=0.80m)	0.55	×	0.25			×	1.0	0.1375	m3
良質土埋戻工 (DP=0.80m)	0.55	×	0.15			×	1.0	0.0836	m3
残土処理工 (DP=0.80m)	0.55	×	0.40			×	1.0	0.2211	m3

種　　別	算　　式							1ｍ当り	単　位
	掘削幅		高さ				1m		
（本管土工④φ20） （　場　内　）									
舗装切断工						×	1.0		m
舗装取壊工		×				×	1.0		m2
Ａｓガラ運搬		×				×	1.0		m3
産廃処理		×		×	2.35	×	1.0		t
機械床掘 (DP=0.60m)	0.55	×	0.38			×	1.0	0.2068	m3
砂埋戻工 (DP=0.60m)	0.55	×	0.25			×	1.0	0.1375	m3
良質土埋戻工 (DP=0.60m)	0.55	×	0.13			×	1.0	0.0693	m3
上層路盤工		×				×	1.0		m2
仮復旧工		×				×	1.0		m2
残土処理工 (DP=0.60m)	0.55	×	0.38			×	1.0	0.2068	m3
機械床掘 (DP=0.80m)	0.55	×	0.40			×	1.0	0.2178	m3
砂埋戻工 (DP=0.80m)	0.55	×	0.25			×	1.0	0.1375	m3
良質土埋戻工 (DP=0.80m)	0.55	×	0.15			×	1.0	0.0803	m3
残土処理工 (DP=0.80m)	0.55	×	0.40			×	1.0	0.2178	m3

種　　別	算　　式							1ｍ当り	単　位
	掘削幅		高さ				1m		
（本管土工⑤φ20） （　搬　入　道　路　）									
舗　装　切　断　工						×	1.0		m
舗　装　取　壊　工		×				×	1.0		m2
Ａｓガラ運搬		×				×	1.0		m3
産　廃　処　理		×		×	2.35	×	1.0		t
機　械　床　掘 (DP=0.60m)		×				×	1.0		m3
砂　埋　戻　工 (DP=0.60m)		×				×	1.0		m3
良質土埋戻工 (DP=0.60m)		×				×	1.0		m3
上　層　路　盤　工		×				×	1.0		m2
仮　復　旧　工		×				×	1.0		m2
残　土　処　理　工 (DP=0.60m)		×				×	1.0		m3
機　械　床　掘 (DP=0.80m)	0.55	×	0.40			×	1.0	0.2178	m3
砂　埋　戻　工 (DP=0.80m)	0.55	×	0.25			×	1.0	0.1375	m3
良質土埋戻工 (DP=0.80m)	0.55	×	0.15			×	1.0	0.0803	m3
残　土　処　理　工 (DP=0.80m)	0.55	×	0.40			×	1.0	0.2178	m3

2. 給水管布設工

TS-VPφ50
(場内)

配　管　調　書

名　称	算　式	数　量
1.配管要素		
布設延長	L= 40.30 m　1本当りL= 4.00 m/本	
曲点数	N= 1 箇所	
2.配管数量		
(1)直管長		
TS-VPφ50		
・直　管	N= 40.30／4.00 ＝ 10 本	
・切用管	N= ＝ 1 本	
	＝ 11 本	
(2)異形管		
TS-VPφ50		
φ50ソケット	N= ＝ 1 個	
φ50-φ30ソケット	N= ＝ 1 個	
φ50×90°ベンド(両受)	N= ＝ 1 個	
(3.)配管イメージ	直線---φ50×90°ベンド---直線---φ75ソケット------乙切---φ50-30ソケット	

管種	口径	直管	甲切り	乙切り	乙切り	乙切り	残管	切断工
TS-VP	φ50	4,000	300	調整分 500			3,200	2
計		4,000		500			3,200	2

TS-VPφ30
(場内)

配　管　調　書

名　称	算　式	数　量
1.配管要素		
布設延長	L= 55.30 m　1本当りL= 4.00 m/本	
曲点数	N= 1 箇所	
2.配管数量		
(1)直管長		
TS-VPφ30		
・直　管	N= 55.30／4.00 ＝ 13 本	
・切用管	N= ＝ 1 本	
	＝ 14 本	
(2)異形管		
TS-VPφ30		
φ30ソケット	N= ＝ 14 個	
φ30-φ25ソケット	N= ＝ 1 個	
φ30×90°ベンド(両受)	N= ＝ 1 個	
(3.)配管イメージ	直線---φ30×90°ベンド---直線---φ30ソケット------乙切---φ30-25ソケット	

管種	口径	直管	甲切り	乙切り	乙切り	乙切り	残管	切断工
TS-VP	φ30	4,000		調整分 1300	2000		700	2
								曲点数 1
計		4,000		1,300	2,000		700	3

TS-VPφ25
(場内)

配　管　調　書

名　称	算　式							数　量
1.配管要素								
布設延長	L=	52.60	m	1本当りL=	4.00	m/本		
曲点数	N=	1	箇所					
2.配管数量								
(1)直管長								
TS-VPφ25								
・直　管	N=	52.60／4.00			＝	13	本	
・切用管	N=				＝	1	本	
					＝	14	本	
(2)異形管								
TS-VPφ25								
φ25ソケット	N=				＝	14	個	
φ25-φ20ソケット	N=				＝	1	個	
φ25×90°　ベンド(両受)	N=				＝	1	個	
φ25-φ20チーズ	N=				＝	1	個	
(3.)配管イメージ	直線---φ25×90°　ベンド---直線---φ30-φ20チーズ ---乙切---φ30ソケット---乙切---φ30-25ソケット							

管種	口径	直管	甲切り	乙切り	乙切り	乙切り	残管	切断工
				調整分	調整分	調整分		
TS-VP	φ25	4,000		600			3,400	1
								曲点数 1
計		4,000		600			3,400	2

TS-VPφ20
(場内)

配　管　調　書

名　称	算　式							数　量
1.配管要素								
布設延長	L=	28.80	m	1本当りL=	4.00	m/本		
曲点数	N=	1	箇所					
2.配管数量								
(1)直管長								
TS-VPφ20								
・直　管	N=	28.80／4.00			＝	7	本	
・切用管	N=				＝	1	本	
					＝	8	本	
(2)異形管								
TS-VPφ25								
φ20ソケット	N=				＝	8	個	
	N=				＝		個	
φ20×90°　ベンド(両受)	N=				＝	1	個	
	N=				＝		個	
(3.)配管イメージ	直線---φ25×90°　ベンド---直線---φ30-φ20チーズ ---乙切---φ30ソケット---乙切---φ30-25ソケット							

管種	口径	直管	甲切り	乙切り	乙切り	乙切り	残管	切断工
				調整分	調整分	調整分		
TS-VP	φ20	4,000	2,500	500	500	500		4
計		4,000		500	500			4

TS-VPφ20
(搬入道路)

配　管　調　書

名　　称	算　　式						数　量
1.配管要素							
布設延長	L=	136.90	m	1本当りL=	4.00	m/本	
曲点数	N=	7	箇所				
2.配管数量							
(1)直管長							
TS-VPφ20							
・直　管	N=	136.90／4.00		＝	34	本	
・切用管	N=			＝	1	本	
				＝	35	本	
(2)異形管							
TS-VPφ25							
φ20ソケット	N=			＝	35	個	
φ20×90°　ベンド(両受)	N=			＝	1	個	
φ20×22°　ベンド(両受)	N=			＝	7	個	
	N=			＝		個	
(3.)配管イメージ							

管種	口径	直管	甲切り	乙切り	乙切り	乙切り	残管	切断工
				調整分	調整分	調整分		
TS-VP	φ20	4,000	2,500	500	500	500		4
計		4,000		500	500			4

上水道（井水管）

3. 井水管布設工

①硬質塩化ビニル管	φ75	施工延長	L=	12.5 m
（場内）		布設延長	L=	12.5 m
②硬質塩化ビニル管	φ20	施工延長	L=	295.5 m
（洗車設備へ）		布設延長	L=	295.5 m

土工延長	本管土工①φ75	L=	12.5 m
	本管土工②φ20	L=	295.5 m

3. 井水管布設工

種　　別	項　　目		数　量	単　位
（　資　材　）				
接着形硬質塩化ﾋﾞﾆﾙ管 （　場　内　）	φ75×4,000L	1切管　+　3	4	本
(TS) 両 受 ベ ン ド 管	φ75×90°			個
(TS)　ソ　ケ　ッ　ト	φ75		4	個
ﾌﾟﾚｰﾝｴﾝﾄﾞ硬質塩化ﾋﾞﾆﾙ管 （ 洗 車 設 備 へ ）	φ20×4,000L	1切管　+　73	74	本
(TS) 両 受 ベ ン ド 管	φ20×90°		2	個
(TS) 両 受 ベ ン ド 管	φ20×45°		1	個
(TS) 両 受 ベ ン ド 管	φ20×22° 1/2		2	個
(TS) 両 受 ベ ン ド 管	φ20×11° 1/4		1	個
(TS) 両 受 ベ ン ド 管	φ20×5° 5/8			個
(TS)　ソ　ケ　ッ　ト	φ20		74	個

種　　別	項　　目		数　量	単　位
（　工　料　）				
塩ビ管布設工（　場　内　）	φ75		12.5	m
ＴＳ継手工	φ75		8	口
塩ビ管切断工	φ75		2	口
管明示テープ取付工			12.5	m
明示シート布設工			12.5	m
通水試験工			12.5	m
塩ビ管布設工	φ20		295.5	m
ＴＳ継手工	φ20		160	口
塩ビ管切断工	φ20		7	口
管明示テープ取付工			295.5	m
明示シート布設工			295.5	m
通水試験工			295.5	m

種　　別	項　　目		数　量	単　位
（　土　工　）	本管土工①φ75	DP=0.60m	15.5	m
舗　装　切　断　工	t= -cm	×		m
舗　装　取　壊　工	t= -cm	×		m2
Ａｓガラ運搬		×		m3
産　廃　処　理	As	×		t
機　械　床　掘　工		15.5　×　0.2415	3.7	m3
埋　　戻　　工	砂	15.5　×　0.1375	2.1	m3
埋　　戻　　工	良質土	15.5　×　0.1039	1.6	m3
上　層　路　盤　工		×		m2
仮　復　旧　工		×		m2
残　土　処　理　工		15.5　×　0.2414	3.7	m3
		DP=0.80m		
機　械　床　掘　工		×		m3
埋　　戻　　工	砂	×		m3
埋　　戻　　工	良質土	×		m3
残　土　処　理　工		×		m3
◆　土　工　集　計				
機　械　床　掘　工		3.7　+	3.7	m3
埋　　戻　　工	砂	2.1　+	2.1	m3
埋　　戻　　工	良質土	1.6　+	1.6	m3
残　土　処　理　工		3.7　+	3.7	m3

種　　別	項　　目		数　量	単　位
（　土　工　）	本管土工②φ20	DP=0.60m	295.5	m
舗　装　切　断　工	t= -cm	295.5　×		m
舗　装　取　壊　工	t= -cm	295.5　×		m2
Ａｓガラ運搬		295.5　×		m3
産　廃　処　理	As	295.5　×		t
機　械　床　掘　工		295.5　×　0.2068	61.1	m3
埋　戻　工	砂	295.5　×　0.1375	40.6	m3
埋　戻　工	良質土	295.5　×　0.0693	20.5	m3
上　層　路　盤　工		295.5　×		m2
仮　復　旧　工		295.5　×		m2
残　土　処　理　工		295.5　×　0.2068	61.1	m3
		DP=0.80m		
機　械　床　掘　工		×		m3
埋　戻　工	砂	×		m3
埋　戻　工	良質土	×		m3
残　土　処　理　工		×		m3
◆　土　工　集　計				
機　械　床　掘　工		61.1　+	61.1	m3
埋　戻　工	砂	40.6　+	40.6	m3
埋　戻　工	良質土	20.5　+	20.5	m3
残　土　処　理　工		61.1　+	61.1	m3

3. 井水管布設工

種　　別	算　　式							1ｍ当り	単　位
	掘削幅		高さ				1m		
（本管土工①φ75） （　場　内　）									
舗　装　切　断　工						×	1.0		m
舗　装　取　壊　工		×				×	1.0		m2
Ａｓガラ運搬		×				×	1.0		m3
産　廃　処　理		×		×	2.35	×	1.0		t
機　械　床　掘 (DP=0.60m)	0.55	×	0.44			×	1.0	0.2415	m3
砂　埋　戻　工 (DP=0.60m)	0.55	×	0.25			×	1.0	0.1375	m3
良質土埋戻工 (DP=0.60m)	0.55	×	0.19			×	1.0	0.1039	m3
上　層　路　盤　工		×				×	1.0		m2
仮　復　旧　工		×				×	1.0		m2
残　土　処　理　工 (DP=0.60m)	0.55	×	0.44			×	1.0	0.2414	m3
機　械　床　掘 (DP=0.80m)		×				×	1.0		m3
砂　埋　戻　工 (DP=0.80m)		×				×	1.0		m3
良質土埋戻工 (DP=0.80m)		×				×	1.0		m3
残　土　処　理　工 (DP=0.80m)		×				×	1.0		m3

種　　別	算　　式								1ｍ当り	単　位
	掘削幅		高さ					1m		
（本管土工②φ20） （洗車設備へ）										
舗装切断工						×		1.0		m
舗装取壊工		×				×		1.0		m2
Ａｓガラ運搬		×				×		1.0		m3
産廃処理		×		×	2.35	×		1.0		t
機械床掘 (DP=0.60m)	0.55	×	0.38			×		1.0	0.2068	m3
砂埋戻工 (DP=0.60m)	0.55	×	0.25			×		1.0	0.1375	m3
良質土埋戻工 (DP=0.60m)	0.55	×	0.13			×		1.0	0.0693	m3
上層路盤工		×				×		1.0		m2
仮復旧工		×				×		1.0		m2
残土処理工 (DP=0.60m)	0.55	×	0.38			×		1.0	0.2068	m3
機械床掘 (DP=0.80m)		×	0.40			×		1.0		m3
砂埋戻工 (DP=0.80m)		×	0.25			×		1.0		m3
良質土埋戻工 (DP=0.80m)		×	0.15			×		1.0		m3
残土処理工 (DP=0.80m)		×	0.40			×		1.0		m3

3. 井水管布設工

TS-VPφ75
(場内)

配　管　調　書

名　称	算　式	数　量
1.配管要素		
布設延長	L= 12.50 m　1本当りL= 4.00 m/本	
曲点数	N= 箇所	
2.配管数量		
(1)直管長		
TS-VPφ50		
・直　管	N= 12.50／4.00 ＝ 3 本	
・切用管	N= ＝ 1 本	
	＝ 4 本	
(2)異形管		
TS-VPφ75		
φ75ソケット	N= ＝ 4 個	
φ75-φ25ソケット	N= ＝ 個	
φ75×90° ベンド(両受)	N= ＝ 個	
(3.)配管イメージ	直線	

管種	口径	直管	甲切り	乙切り	乙切り	乙切り	残管	切断工
TS-VP	φ75	4,000	500	調整分 500			3,000	2
計		4,000		500			3,000	2

TS-VPφ20
(洗車設備へ)

配　管　調　書

名　称	算　式	数　量
1.配管要素		
布設延長	L= 295.50 m　1本当りL= 4.00 m/本	
曲点数	N= 6 箇所	
2.配管数量		
(1)直管長		
TS-VPφ30		
・直　管	N= 295.50／4.00 ＝ 73 本	
・切用管	N= ＝ 1 本	
	＝ 74 本	
(2)異形管		
TS-VPφ20		
φ20ソケット	N= ＝ 74 個	
φ20×90° ベンド(両受)	N= ＝ 2 個	
φ20×45° ベンド(両受)	N= ＝ 1 個	
φ20×22° ベンド(両受)	N= ＝ 2 個	
φ20×11° ベンド(両受)	N= ＝ 1 個	
φ20× 5° ベンド(両受)	N= ＝ 個	
(3.)配管イメージ	直線--90° --45° --22° +11° --22° +5° --11° +5° --90° --直線	

管種	口径	直管	甲切り	乙切り	乙切り	乙切り	残管	切断工
TS-VP	φ20			調整分				曲点数+1 7
計								7

上水道（分水栓）

4. 給水管分岐工

①	サドル分水栓	5箇所
②	止水栓	5箇所
③	散水栓	4箇所
④	量水器筐	1箇所

4. 給水管分岐工

種別		項目		数量	単位
	（資材）				
	サドル付分水栓（場内）	φ50×20 VP用		1	基
	サドル付分水栓（場内）	φ50×25 VP用		1	基
	サドル付分水栓（搬入道路）	φ75×20 VP用		2	基
	サドル付分水栓（井水管）	φ75×20 VP用		1	基
	TSチーズ	φ30×20 VP用	※給水管布設工で計上		基
	サドル付分水栓		計	5	基
	止水栓（給水管）	VPφ20用	量水器部 散水栓部 1 + 3	4	基
	止水栓（井水管）	VPφ20用	量水器部 散水栓部 + 1	1	基
	止水栓		計	5	基
	散水栓（給水管）	φ20		3	基
	散水栓（井水管）	φ20		1	基
	散水栓		計	4	基
	量水器筐（給水管）	VPφ20用		1	組
	止水栓筐（給水管）	VPφ20用		4	組
	止水栓筐（井水管）	VPφ20用		1	組
	散水栓筐（給水管）	φ20用		3	組
	散水栓筐（井水管）	φ20用		1	組
			計	10	組

4. 給水管分岐工

種別		項目		数量	単位
	（工料）				
	分水栓建込工（場内）	φ50×20 VP用		1	箇所
	分水栓建込工（場内）	φ50×25 VP用		1	箇所
	分水栓建込工（搬入道路）	φ75×20 VP用		2	箇所
	分水栓建込工（井水管）	φ75×20 VP用		1	箇所
			計	5	箇所
	止水栓取付工（給水管）	VPφ20 止水栓筐取付共		4	箇所
	止水栓取付工（井水管）	VPφ20 止水栓筐取付共		1	箇所
			計	5	箇所
	散水栓取付工（給水管）	VPφ20 散水栓筐取付共		3	箇所
	散水栓取付工（井水管）	VPφ20 散水栓筐取付共		1	箇所
			計	4	箇所
	量水器取付工	VPφ20 量水器筐取付共		1	箇所
			計	1	箇所

防火水槽

防火水槽集計表

種　別 (LEVEL3)	細　別 (LEVEL4)	規　格 (LEVEL5)	単位	数量	備考
作業土工	床堀り		m3	672.9	
	基面整正		m2	5.1	
	埋戻し	最大埋戻し幅4m以上	m3	518.1	
	残土		m3	38.5	
防火水槽	耐震性防火水槽40m3	M2-40-Ⅱ　吸管投入孔2箇所	基	1.0	
消防水利標識			基	1.0	

防火水槽 数量計算書

名称	規格	計　算　式			数量
作業土工					
床掘り		V=672.91	=	672.91	672.9 m3
基面整正		A=24.82+0.16	=	5.13	5.1 m2
埋戻し	最大埋戻し幅4m以上	V=518.10	=	518.10	518.1 m3
残土		V=38.50	=	38.50	38.5 m3
防火水槽		N=1.00	=	1.00	1.0 基
消防水利標識		N=1.00	=	1.00	1.0 基

防火水槽

数 量 計 算 書

(1基当り)

種　別	算 式 及 び 略 図	数　量
床掘り	V1= ((4.61＋0.50×2)×(1.60＋0.50×2)+16.10×19.11 +√((4.61＋0.50×2)×(1.60＋0.50×2)×16.10×19.11) ×(4.25+0.25)/3 = 583.87 m3	
	V2= (1.78×(6.91+18.97)+√(1.78²×6.91×18.97))×(3.77+0.25)/3 = 89.04 m3	
	ΣV= 583.87+89.04 = 672.91 m3	672.9 m3
基面整正	A= 5.91×4.20 = 24.82 m2	24.8 m2
埋戻し (控除)	V1= (1.60×1.60×0.48×2)+(5.91×4.20×(0.20+0.20+0.02) = 12.88 m3	
(控除)	V2= (4.00×5.71×2.60)+(1.10²×π/4×0.15)+0.90²×π/4×0.60 = 59.91 m3	
(控除)	V3= (18.36×15.35+19.11×16.10+√(18.36×15.35×19.11×16.10) +1.78×(18.22+18.97)+√(1.78²×18.22×18.97))×0.25/3 = 81.94 m3	
(標識基礎控除)	V4= 0.30×0.30×0.45×2 = 0.08 m3	
最大幅4m以上	ΣV= 672.91-(12.88+59.91+81.94+0.08) = 518.10 m3	518.1 m3
残土	V= 583.87-518.10/0.95 = 38.50 m3	38.5 m3
基礎砕石 (t=200) (RC-40)	V= 4.97 = 4.97 m3 A= 4.97/0.2 = 24.85 m2	5.0 m3 24.9 m2
コンクリート	V= 6.09 = 6.09 m3	6.1 m3
型枠	A= 14.31 = 14.31 m2	14.3 m2
空練りモルタル (材料のみ)	V= 0.47 = 0.47 m3	0.5 m3
無収縮モルタルorグラウト	V= 0.58 = 0.58 m3	0.6 m3

基礎数量表

名　称	規　格	算　定　式	単位	数　量
基礎材	t=200mm	5.912*4.200*0.2	m³	4.966
基礎コンクリート	σck=18N/mm²	5.912*4.200*0.2+0.2*1.4*0.5*4*2	m³	6.086
同上型枠		(5.912+4.200)*2*0.2+(1.2+1.6)*8*0.55	m²	14.306
空練りモルタル	1：3	5.912*4.2*0.02	m³	0.473
ピット部モルタル	無収縮モルタル	(1.2*1.2*0.55-1.0*1.0*0.5)*2	m³	0.584

消防水利標識　　数 量 計 算 書　　(1基当り)

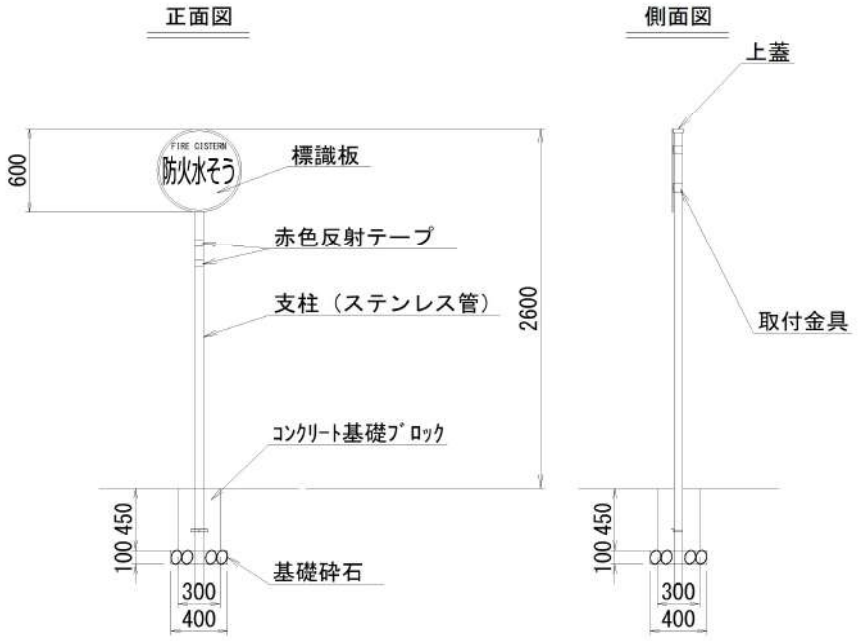

種　別	算 式 及 び 略 図			数　量
基面整正	A= 0.40×0.40	=	0.16 m2	0.2 m2
基礎砕石（t=100）（RC-40）	A= 0.40×0.40	=	0.16 m2	0.2 m2
基礎ブロック □300×450	N= 1	=	1.00 個	1.0　個

防火水槽土工図

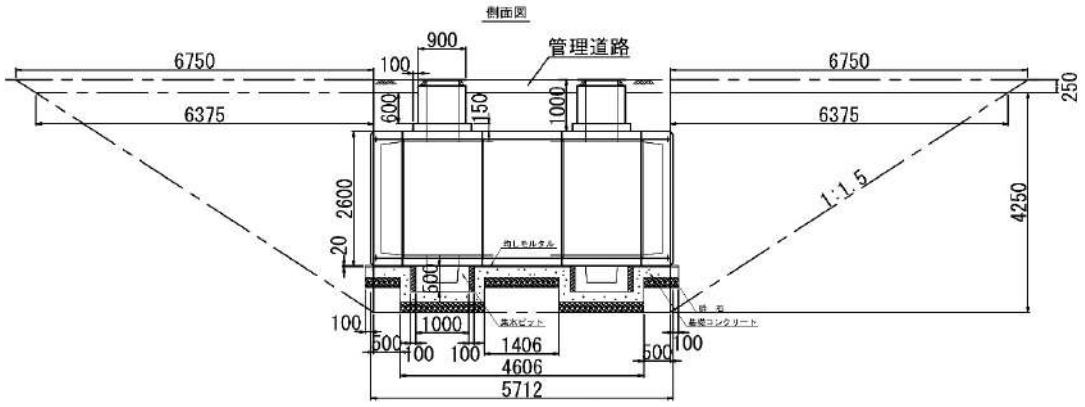
側面図
管理道路
6750
6750
900
100
600
150
1000
6375
6375
250
2600
20
1:1.5
4250
500
100
1000
500
100
100
1406
500
100
4606
5712

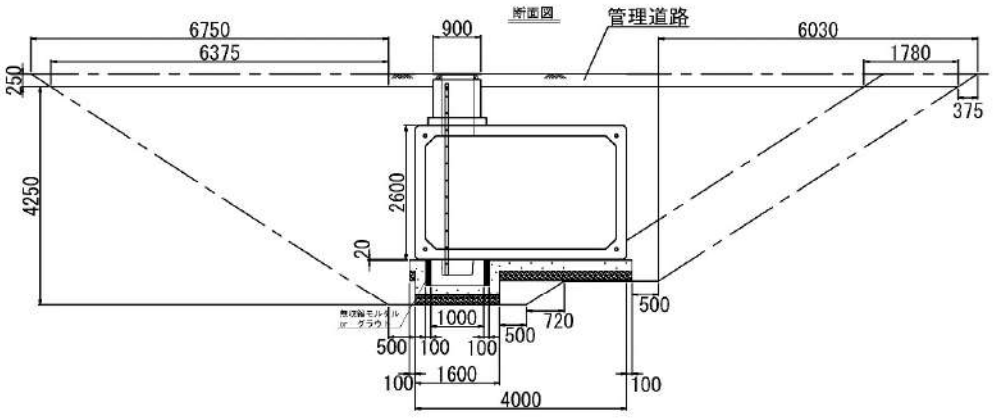
断面図
管理道路
6750
6375
900
6030
1780
250
375
4250
2600
20
500
720
1000
500
500
100
100
1600
100
100
4000

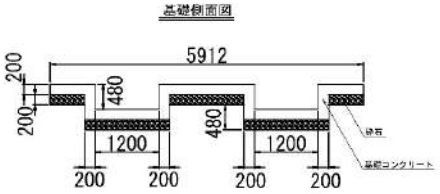
基礎側面図
5912
200
480
200
480
1200
1200
200
200
200
200

防火水槽土工図

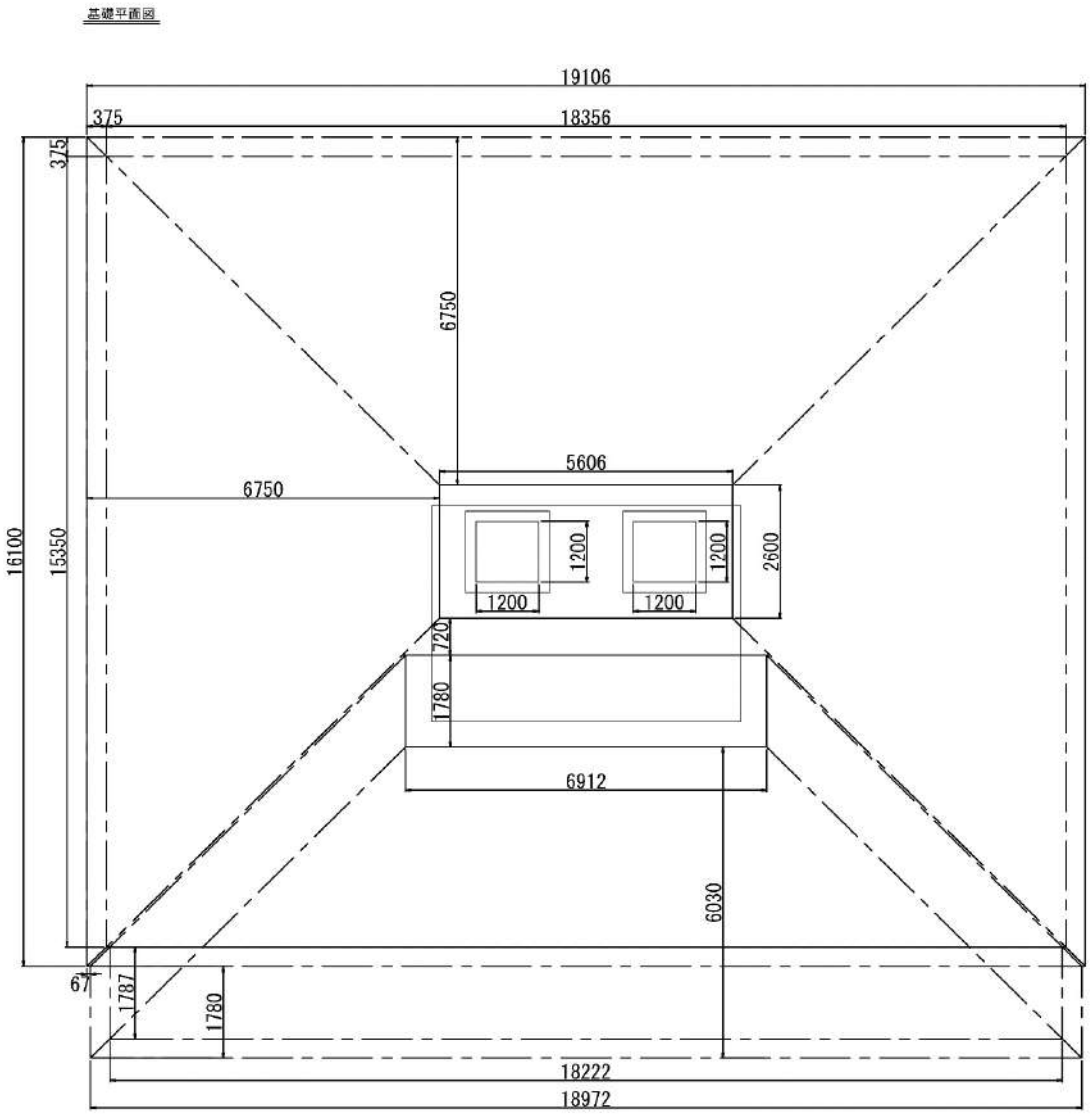
基礎平面図
19106
375
18356
375
6750
5606
6750
16100
15350
1200
1200
2600
1200
1200
720
1780
6912
6030
67
1787
1780
18222
18972

洗車設備

洗車排水設備集計表

種 別 (LEVEL3)	細 別 (LEVEL4)	規 格 (LEVEL5)	単位	数量	備考
作業土工					
	床堀り	土砂	m3	160.2	
	基面整正		m2	138.2	
	埋戻し	土砂 最大幅1m以上4m未満	m3	96.7	
	残土	土砂	m3	36.8	
洗車設備			箇所	1	
管渠工					
	硬質塩ビ管	VU φ150	m	265.1	
集水枡工			箇所	1	
管渠固定工					
	Uボルト	100A M10	個	88	
		150A M10	個	44	
	門型ブラケット	350-300-40	個	44	
	ナット	M10	個	262	
	遮光性不織布	t=10 W=200	m2	15	

洗車排水設備 数量計算書

名称	規格	計　算　式			数量	
作業土工						
床掘り		V=98.18+8.28/10.00×42.53+14.01/10.00×12.11 +16.52/10.00×2.07+4.17/10.00×9.04+9.45/10.00×2.75	=	160.15	160.2	m3
基面整正		V=85.82+7.60/10.00×42.53+7.60/10.00×12.11 +9.00/10.00×2.07+7.60/10.00×9.04+7.60/10.00×2.75	=	138.17	138.2	m3
埋戻し	最大1m以上4m未満	V=38.09+8.10/10.00×42.53+13.70/10.00×12.11+10.40/10.00× 2.07+3.50/10.00×9.04+8.30/10.00×2.75	=	96.73	96.7	m3
残土		V=58.09-0.25/10.00×42.53-0.41/10.00×12.11+5.57/10.00× 2.07+0.49/10.00×9.04+0.71/10.00×2.75	=	36.78	36.8	m3
洗車設備		N=1.00	=	1.0	1.0	箇所
管渠工						
硬質塩ビ管	VU φ150	L=55.29+6.59+174.96+11.80+16.49	=	265.13	265.1	m
集水枡工		N=	=	1	1	箇所
管渠固定工						
Uボルト	100A M10	N=5.00/10.00×174.96	=	87.48	87.5	個
	150A M10	N=2.50/10.00×174.96	=	43.74	43.7	個
門型ブラケット	350-300-40	N=2.50/10.00×174.96	=	43.74	43.7	個
ナット	M10	N=15.00/10.00×174.96	=	262.44	262.4	個
遮光性不織布	t=10 W=200	A=8.76/10.00×16.49	=	14.45	14.5	m2

洗車設備　　数量計算書　　(1基当り)

種　別	算式及び略図			数　量
床掘り	V1= (5.00+6.32×2)×0.66×0.44/6×2	=	1.71 m3	
	V2= (5.00+6.32)/2×0.44×0.50×2	=	2.49 m3	
	V3= ((5.00+7.15)/2×0.72+(5.00+6.32)/2×0.44 +√((5.00+7.15)/2×0.72×(5.00+6.32)/2×0.44))×2.50/3	=	8.47 m3	
	V4= ((5.00+7.51)/2×0.82+(5.00+7.15)/2×0.72 +√((5.00+7.51)/2×0.82×(5.00+7.15)/2×0.72))×10.58/3	=	50.22 m3	
	V5= ((5.00+6.28)/2×0.83+(5.00+6.23)/2×0.82 +√((5.00+6.28)/2×0.83×(5.00+6.23)/2×0.82))×2.93/3	=	13.60 m3	
	V6= ((5.00+5.66)/2×0.44+(5.00+6.28)/2×0.83 +√((5.00+5.66)/2×0.44×(5.00+6.28)/2×0.83))×4.00/3	=	13.79 m3	
	V7= (0.92×0.62/2+0.66×0.44/2+√(0.92×0.62/2×0.66×0.44/2))×1.68/3	=	0.35 m3	
	V8= $(2.10^2+2.70^2+\sqrt{(2.10^2\times2.70^2)})\times0.20/3$	=	1.16 m3	
	V9= (1.58+1.55×2)×1.65×0.02/6	=	0.03 m3	
	V10= (1.74+1.55×2)×1.05×0.12/6	=	0.10 m3	
	V11= (1.05×2.70+2.33×5.25+√(1.05×2.70×2.33×5.25))×0.85/3	=	5.94 m3	
	V12= 1.28×0.82/2×1.28/3	=	0.22 m3	
	V13= 0.92×0.62/2×1.09/3	=	0.10 m3	
	ΣV= 01.71+2.49+8.47+50.22+13.60+13.79+0.35+1.16 +0.03+0.10+5.94+0.22+0.10	=	98.18 m3	98.2 m3
基面整正	A1= (4.00+0.10×2)×(20.00+0.10×2)	=	84.84 m2	
	A2= (1.10+0.10×2)×0.75	=	0.98 m2	
	ΣA= 84.84+0.98	=	85.82 m2	85.8 m2
埋戻し 最大1m以上4m未満	V= 98.18-85.82×(0.10+0.15)-(54.64-20.00×4.00×0.20)	=	38.09 m3	38.1 m3
残土	V= 98.18-38.09/0.95	=	58.09 m3	58.1 m3
基礎砕石　t=150	A=	=	85.82 m2	85.8 m2
均しコン型枠	A1= ((4.00+0.10×2)+(20.00+0.10×2))×2×0.10	=	4.88 m2	
	A2= (0.75+0.10)×2×0.10	=	0.17 m2	
	ΣA= 4.88+0.17	=	5.05 m2	5.1 m2

洗車設備　　数量計算書　　(1基当り)

種　別	算式及び略図			数　量
均しコンクリート	V= 85.82×0.10	=	8.58 m3	8.6 m3
型枠	A1= ((0.40+0.67)/2×2.50+(0.67+0.80)/2×13.50 +(0.80+0.40)/2×4.00+4.00×0.20)×2	=	28.92 m2	
	A2= ((0.20+0.47)/2×2.50+(0.47+0.60)/2×13.50 +(0.60+0.20)/2×4.00+0.25×0.20×2)×2	=	19.52 m2	
	ΣA= 28.92+19.52	=	48.44 m2	48.4 m2
コンクリート (24-12-25(20)-55%(N))	V1= ((0.40+0.67)/2×2.50+(0.67+0.80)/2×13.50 +(0.80+0.40)/2×4.00)×4.00	=	54.64 m3	
(控除)	V2= -((0.20+0.47)/2×2.50+(0.47+0.60)/2×13.50 +(0.80+0.40)/2×4.00)×3.50	=	-36.61 m3	
	ΣV= 54.64-36.61	=	18.03 m3	18.0 m3
溶接金網	A1= (4.00-0.25)×20.00+(0.50+0.25)×(0.60+0.25)	=	75.64 m2	
	A2= ((0.30+0.57)/2×2.50+(0.57+0.70)/2×13.50 +(0.70+0.30)/2×4.00)×2	=	23.32 m2	
	A3= (0.60+0.25)×((1.00-0.10)+0.20)+(0.50+0.25)×(1.00-0.10)×2	=	2.29 m2	
	ΣV= 75.64+23.32+2.29=	=	101.25 m2	101.3 m2
山形鋼L-45-45-5	L= 3.40×11	=	37.40 m	37.4 m
アンカーボルト M10×L90	N= 4×11	=	44.00 本	44.0 本
塩ビ管　VUφ150	L= 0.25×2	=	0.50 m	0.5 m
角落とし用分水栓	N= 2.00	=	2.00 個	2.0 個

洗車排水設備
集水枡

数 量 計 算 書

(1基当り)

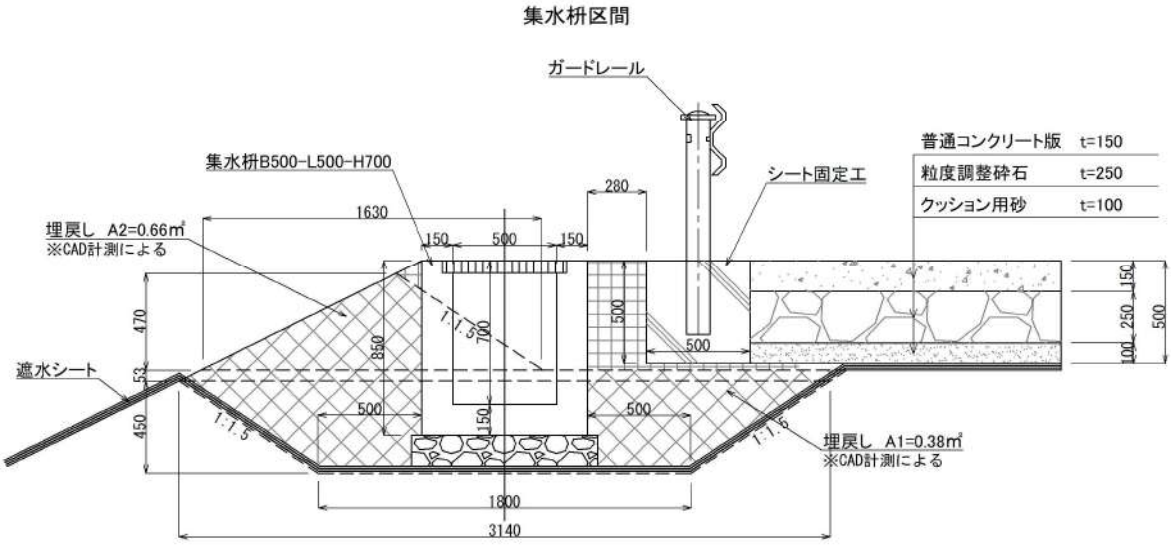

種 別	算 式 及 び 略 図			数 量
型枠	A= (0.80×0.85+0.50×0.70)×4	=	4.12 m2	4.1 m2
コンクリート (18-8-40-60%(N))	V= 0.80×0.80×0.85-0.50×0.50×0.70	=	0.37 m3	0.4 m3
グレーチング蓋 B500-L500用 T-2 普通目	N= 1.00	=	1.00 枚	1.0 枚
基礎砕石 t=0.15 RC-40	V= 0.90×0.90	=	0.81 m2	0.8 m2

洗車排水設備　VUφ150
搬入道路埋設区間

数 量 計 算 書

（10m当り）

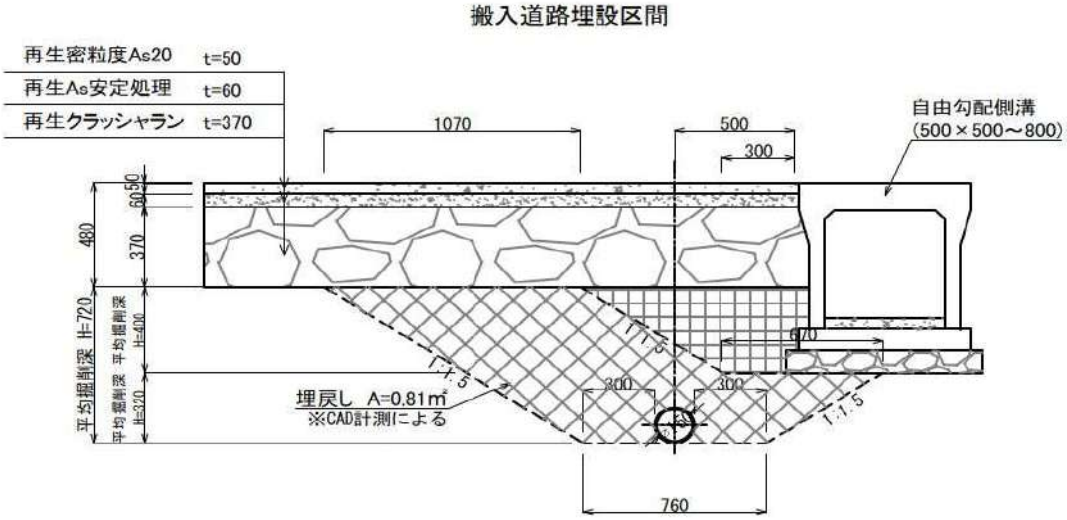

種　別	算 式 及 び 略 図			数　量
硬質塩ビ管 VUφ150	L= 10.00	=	10.00 m	10.0 m
作業土工 床掘り 平均幅1m以上2m未満	V= ((0.76+1.07+0.67)/2×0.32+1.07×0.40)×10.00	=	8.28 m3	8.3 m3
基面整正	A= 0.76×10.00	=	7.60 m2	7.6 m2
埋戻し 最大1m以上4m未満	V= 0.81×10.00	=	8.10 m3	8.1 m3
残土	V= 8.28-8.10/0.95	=	-0.25 m3	-0.3 m3

洗車排水設備　VUφ150
場内道路埋設Ⅰ区間

数 量 計 算 書

（10m当り）

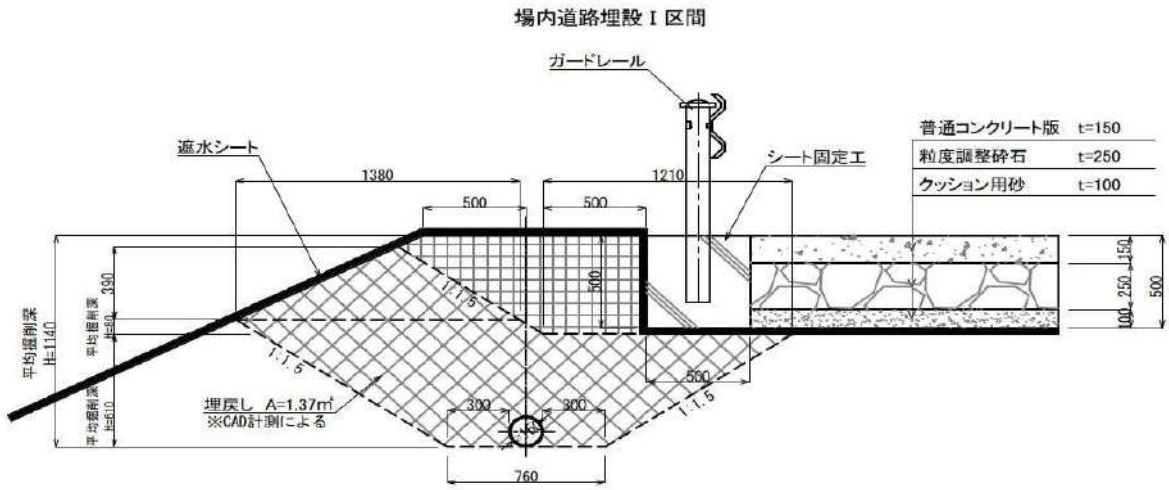

種　別	算 式 及 び 略 図			数　量
硬質塩ビ管 VUφ150	L= 10.00	=	10.00 m	10.0 m
作業土工 床掘り 平均幅1m以上2m未満	V= ((0.76+1.38+1.21)/2×0.61+1.38×0.08+1.38×0.39/2) ×10.00	=	14.01 m3	14.0 m3
基面整正	A= 0.76×10.00	=	7.60 m2	7.6 m2
埋戻し 最大1m以上4m未満	V= 1.37×10.00	=	13.70 m3	13.7 m3
残土	V= 14.01-13.70/0.95	=	-0.41 m3	-0.4 m3

洗車排水設備
集水枡区間

数 量 計 算 書

（10m当り）

集水枡区間

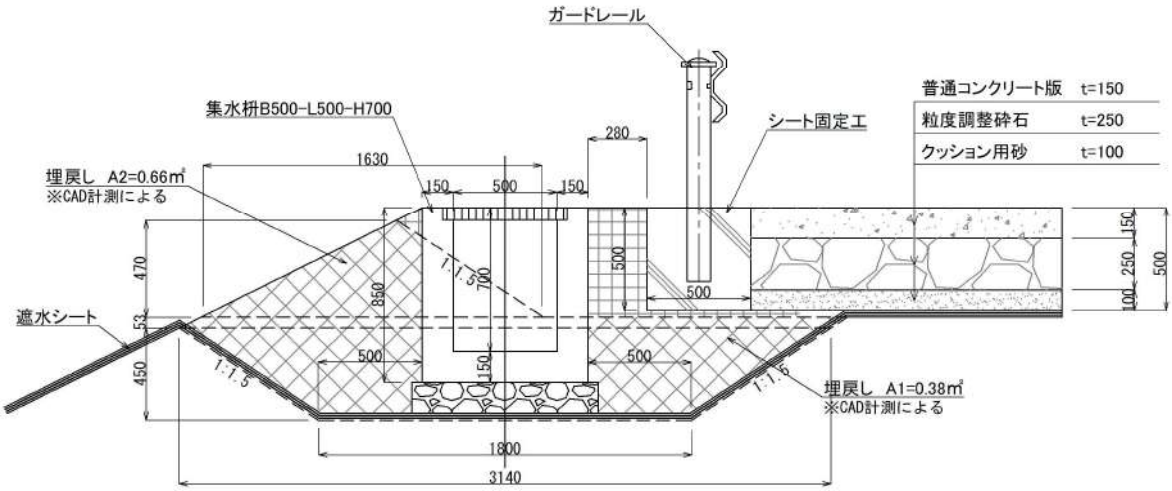

種　別	算 式 及 び 略 図			数　量
作業土工 床掘り 標準	V= ((1.80+3.14)/2×0.45+3.14×0.05+1.63×0.47/2) ×10.00	=	16.52 m3	16.5 m3
基面整正	A= 0.90×10.00	=	9.00 m2	9.0 m2
埋戻し 最大1m以上4m未満	V= (0.38+0.66)×10.00	=	10.40 m3	10.4 m3
残土	V= 16.52-10.40/0.95	=	5.57 m3	5.6 m3

洗車排水設備　VUφ150
場内道路埋設Ⅱ区間

数 量 計 算 書

（10m当り）

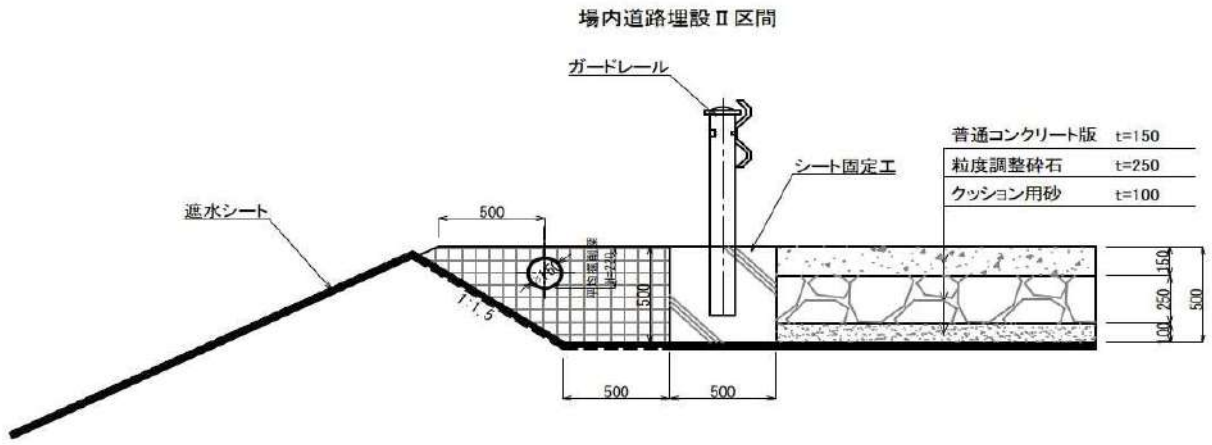

種　別	算 式 及 び 略 図	数　量
塩ビ管　VUφ150	L= 10.00　　= 10.00 m	10.0 m
作業土工 床掘り	遮水工で計上	
基面整正	遮水工で計上	
埋戻し	遮水工で計上	

洗車排水設備　VUφ150
場内道路埋設Ⅲ区間

数 量 計 算 書

（10m当り）

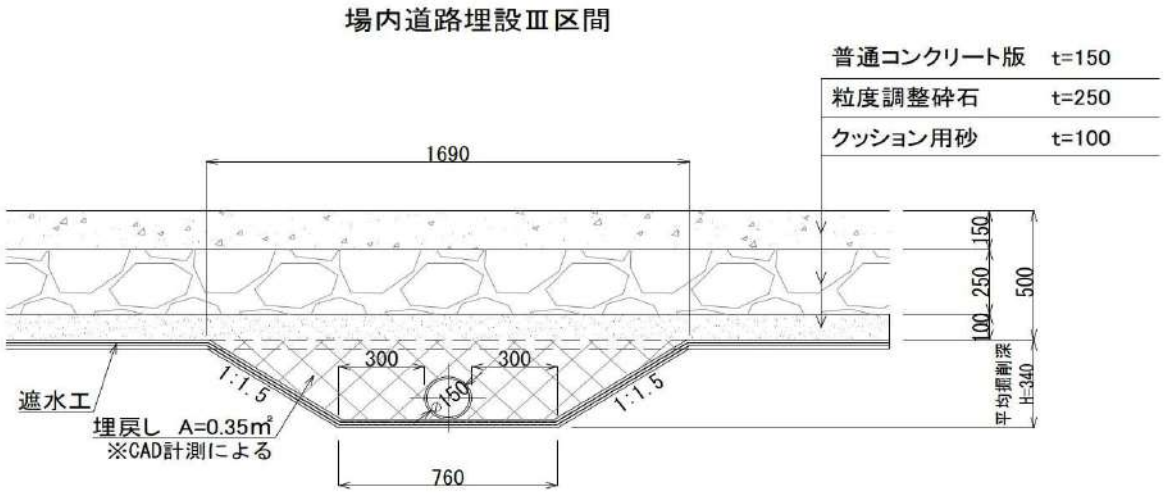

種　別	算 式 及 び 略 図			数　量
硬質塩ビ管 VUφ150	L= 10.00	=	10.00 m	10.0 m
作業土工 床掘り 平均幅1m以上2m未満	V= (0.76+1.69)/2×0.34×10.00	=	4.17 m3	4.2 m3
基面整正	A= 0.76×10.00	=	7.60 m2	7.6 m2
埋戻し 最大1m以上4m未満	V= 0.35×10.00	=	3.50 m3	3.5 m3
残土	V= 4.17-3.50/0.95	=	0.49 m3	0.5 m3

洗車排水設備　VUφ150
埋立地埋設区間

数 量 計 算 書

（10m当り）

埋立地埋設区間

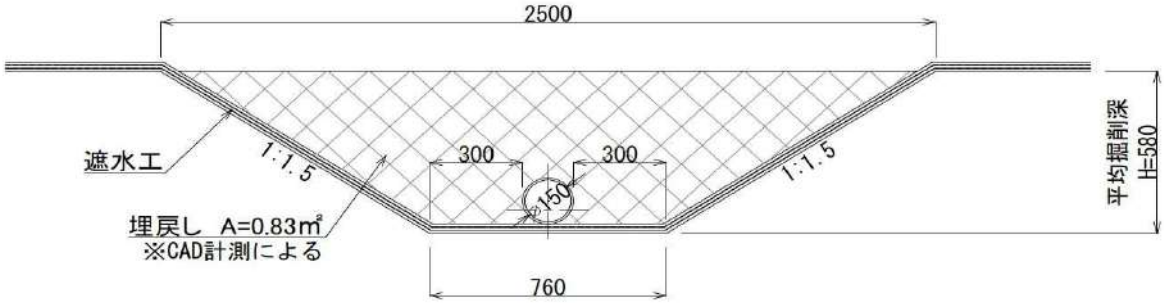

種　別	算 式 及 び 略 図		数　量
硬質塩ビ管 VUφ150	L= 10.00	= 10.00 m	10.0 m
作業土工 床掘り 平均幅1m以上2m未満	V= (0.76+2.50)/2×0.58×10.00	= 9.45 m3	9.5 m3
基面整正	A= 0.76×10.00	= 7.60 m2	7.6 m2
埋戻し 最大1m以上4m未満	V= 0.83×10.00	= 8.30 m3	8.3 m3
残土	V= 9.45-8.30/0.95	= 0.71 m3	0.7 m3

管渠固定工
ガードレール固定部

数 量 計 算 書

（10m当り）

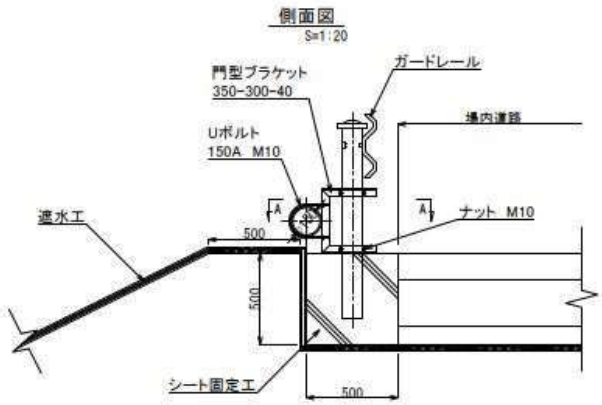

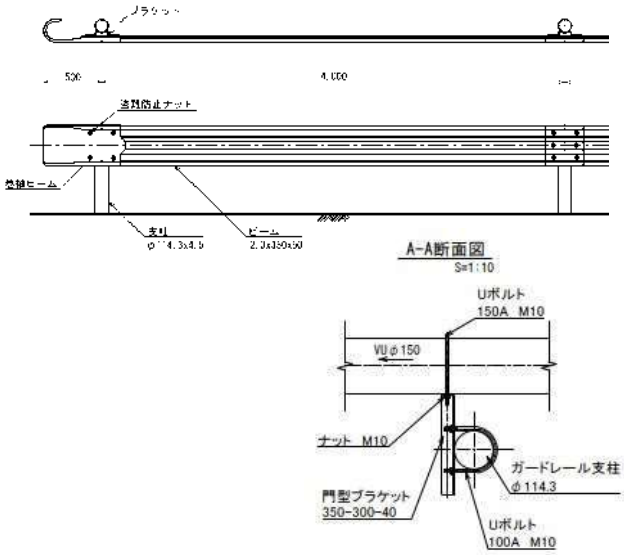

種　別	算 式 及 び 略 図		数　量
Uボルト 100A M10	N= 10.00/4.00×2.00	= 5.00 個	5.0 個
Uボルト 150A M10	N= 10.00/4.00	= 2.50 個	2.5 個
門型ブラケット 350-300-40	N= 10.00/4.00	= 2.50 個	2.5 個
ナット M10	N= 10.00/4.00×6.00	= 15.00 個	15.0 個

管渠固定工
遮水工固定部

数 量 計 算 書

（10m当り）

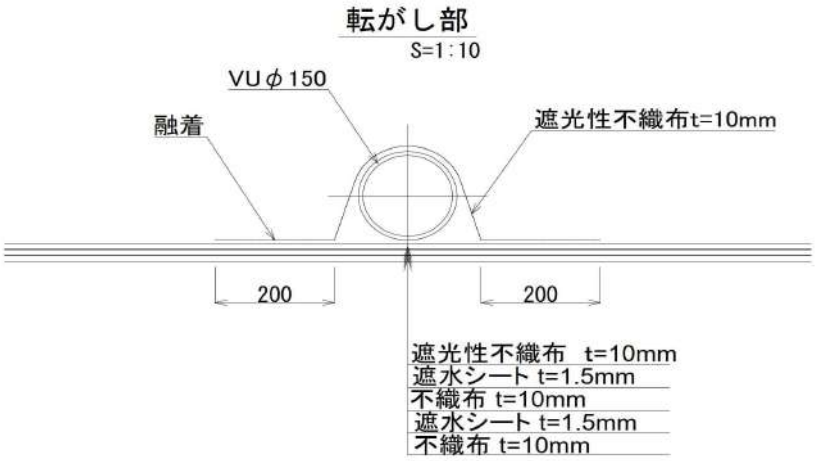

種　別	算 式 及 び 略 図	数　量
遮光性不織布 t=10 W=200	A= (0.185×π/2+0.185+0.20×2)×10.00　　=　　8.76 m2	8.8 m2

トラックスケール

トラックスケール集計表

種 別 (LEVEL3)	細 別 (LEVEL4)	規 格 (LEVEL5)	単位	数量	備考
作業土工	床堀り		m3	515.4	
	埋戻し		m3	338.0	
	残土		m3	79.8	
トラックスケール	40t/10kg	積載面3,000×10,000mm	基	2	
	鉄筋	D16～25	t	1.431	
		D13	t	1.192	
		D10	t	0.011	

トラックスケール 数量計算書

名称	規格	計　算　式			数量
作業土工 床掘り		257.72×2.0	=	515.44	515.4 m3
埋戻し		169.00×2.0	=	338.00	338.0 m3
残土		79.83×2.0	=	79.83	79.8 m3
トラックスケール	3.0m×10.5m 最大秤量40t　目量10kg				2.0 基
鉄筋工	D25	(配筋図より)	=		1.254 t
	D22	(配筋図より)	=		0.177 t
	D13	(配筋図より)	=		1.192 t
	D10	(配筋図より)	=		0.011 t

トラックスケール　　数 量 計 算 書　　(1基当り)

種　別	算 式 及 び 略 図			数　量
床掘り	V= ((17.98×10.98)+(11.83×4.83)+√(17.98×10.98×11.83×4.83))×2.05/3 +((1.15×8.05)+(1.15×1.90)+√(1.15×8.05×1.15×1.90))×2.05/3 +(1.90²+1.60²+√(1.90²×1.60²))×0.10/3	=	257.72 m3	257.7 m3
基面整正	A= 4.23×11.23+1.10×1.10	=	48.71 m2	48.7 m2
埋戻し	V= 257.72-(4.23×11.23×0.20+4.23×11.23×0.05+3.83 ×10.83×1.80+1.10²×0.15+1.00²×2.00)	=	169.00 m3	169.0 m3
残土	V= 257.72-169.00/0.95	=	79.83 m3	79.8 m3
基礎砕石　t=200	A= 4.23×11.23	=	47.50 m2	47.5 m2
基礎砕石　t=150	A= 1.10×1.10	=	1.21 m2	1.2 m2
均しコン型枠	A= (11.23×2+4.23×2)×0.05	=	1.54 m2	1.5 m2
均しコンクリート	V= 47.50×0.05	=	2.38 m3	2.4 m3
型枠	A1= (10.83×0.50×2)+(3.83×0.50×2)	=	14.66 m2	14.7 m2
	A2= (10.83+10.03+3.83+3.03)×1.30×2)	=	72.07 m2	72.1 m2
	A3= ((1.07+0.82)×0.39)×4	=	2.95 m2	3.0 m2
	ΣA= 14.66+72.07+2.95	=	89.68 m2	89.7 m2
コンクリート	V1= ((10.83×3.83×0.5)+(0.40×1.30×3.83)×2 +(0.40×1.30×10.03))×2	=	35.15 m3	35.2 m3
	V2= (1.07×0.82×0.39)×4	=	1.37 m3	1.4 m3
	ΣV= 35.15+1.37	=	36.52 m3	36.5 m3
鉄筋　SD345 D10 ｸﾚｰﾝなし	W=	=	11.0 kg	11 kg
D13 ｸﾚｰﾝなし	W=	=	1,192.0 kg	1,192 kg
D16～D25 ｸﾚｰﾝなし	W= 177.0+1254.0	=	1,431.0 kg	1,431 kg
振れ止め金具 200×150×16	N= 4	=	4 個	4 個
アンカーボルト M16×300L	N= 4×4	=	16 個	16 個
溝形鋼 100×150×5	L= 3.130×2+10.030×2	=	26.320 m	
	W= 26.320×9.36	=	246.4 kg	246 kg
アンカー φ16×210L	N=	=	12 本	12 本

トラックスケール	数 量 計 算 書	(1基当り)
種　別	算 式 及 び 略 図	数　量
ポリエチレン管 φ200	L= 0.80　　= 0.80 m	0.8 m
ﾌﾟﾚｷｬｽﾄ排水槽 600×600×1800	N= 1　　= 1 個	1 個
縞鋼板 800×800×t12	N= 1 = 1 枚	1 枚

組立図（S=1:30）

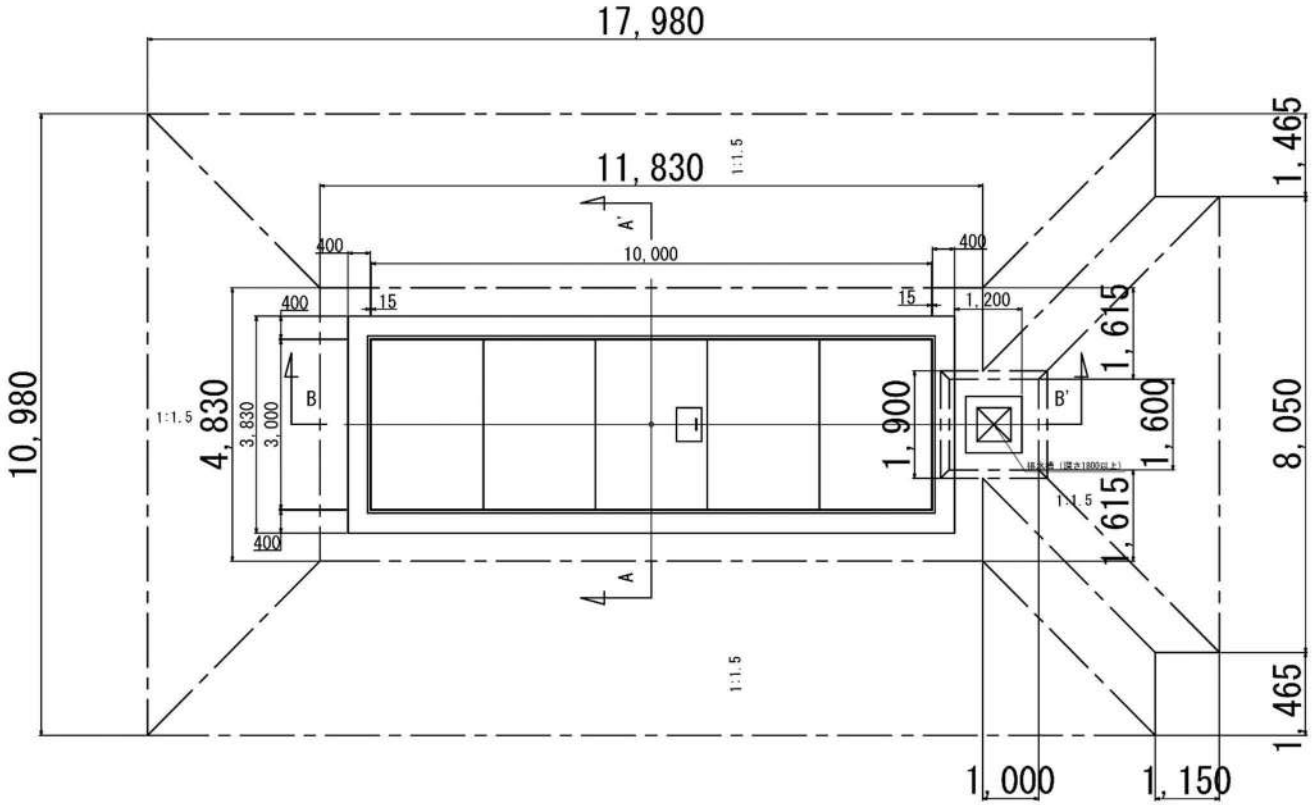

A-A' 断面（S=1:30）

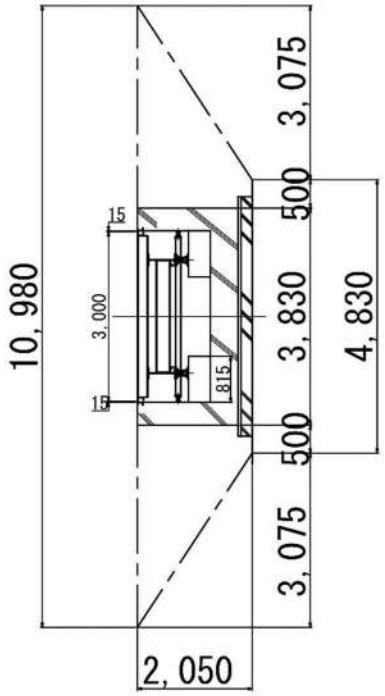

B-B' 断面（S=1:30）

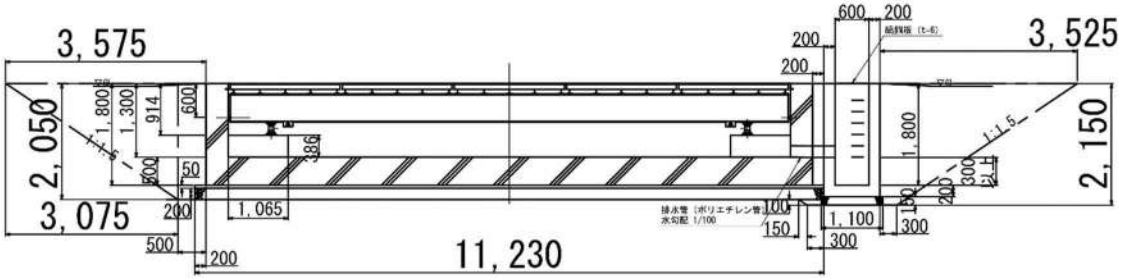

土工計画図

重力式擁壁工

小型重力式擁壁集計表

種　別 (LEVEL3)	細　別 (LEVEL4)	規　格 (LEVEL5)	単位	数量	備考
作業土工	床堀り		m3	1,540.7	
	埋戻し	1m<W1<4m、W2<1m	m3	1,163.7	
	残土		m3	(247.0)	
	基面整正		m2	279.0	
法面工	法面整形	盛土	m2	787.0	
	法面緑化	種子吹付	m2	787.0	
擁壁	H=2.0m		m	(163.9)	
			m3	295.0	
	端部型枠		m2	(3.6)	

小型重力式擁壁 数量計算書

名称	規格	計　算　式			数量
作業土工					
床掘り		V=94.00×163.90/10	=	1,540.66	1,540.7 m3
埋戻し	最大幅1m以上4m未満	V=71.00×163.90/10	=	1,163.69	1,163.7 m3
残土		V=15.11×163.90/10	=	247.00	247.0 m3
基面整正		A=17.00×163.90/10	=	279.00	279.0 m2
法面工					
法面整形	盛土	A=48.00×163.90/10	=	787.00	787.0 m2
法面緑化	種子吹付	A=48.00×163.90/10	=	787.00	787.0 m2
擁壁					
	H=2.0m	L= 163.9	=	163.90	163.9 m
	端部型枠	A=18.0/10×2	=	3.60	3.6 m2

小型重力式擁壁　　数 量 計 算 書　　(10m当り)

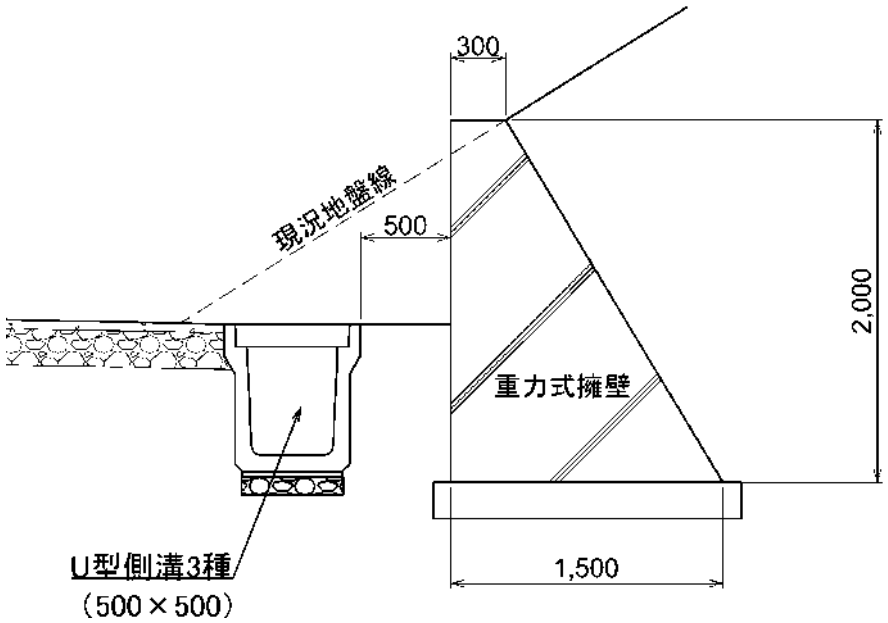

種　別	算 式 及 び 略 図		数　量
床掘り	CAD図より V= 9.40×10.00	= 94.00 m3	94.0 m3
埋戻し (C)	CAD図より V= 7.10×10.00	= 71.00 m3	71.0 m3
残土	V= 94.00-71.00/0.90	= 15.11 m3	15.1 m3
基面整正	A= 1.70×10.00	= 17.00 m2	17.0 m2
法面整形	A= 4.80×10.00	= 48.00 m2	48.0 m2
種子吹付け	A= 4.80×10.00	= 48.00 m2	48.0 m2
基礎材　t=200 (RC-40)	A= 1.70×10.00	= 17.00 m2	17.0 m2
型枠	A= (東北地方整備局　土木工事標準計図集より)	= 43.00 m2	43.0 m2
コンクリート (18-8-40-60%(N))	V= (東北地方整備局　土木工事標準計図集より)	= 18.00 m3	18.0 m3
伸縮目地	A= 18.0/10	= 1.80 m2	1.8 m2

小型重力式擁壁　　数 量 計 算 書　　(10m当り)

種　別	算 式 及 び 略 図	数　量

参　考　数　量　表　(10m当り)　(10箇所当り)

断面記号 番号	前面勾配 N1	底版幅 B	コンクリート (m³)	型枠 (m²)	基礎材 (m³)	基礎材 (m²)	床掘 (m³) A	床掘 (m³) B	埋戻し (m³) A	埋戻し (m³) B	端部型枠及び伸縮目地 (m²)
SGW68	0.00	1300	16.0	42	3.0	15	16.1	3.0	7.2	0	16
SGW69		1400	17.0	43	3.2	16	16.8	3.2	7.3	0	17
SGW70		1500	18.0	43	3.4	17	17.5	3.4	7.4	0	18
SGW71		1600	19.0	44	3.6	18	18.2	3.6	7.4	0	19
SGW72	0.20	700	10.0	40	1.8	9	11.9	1.8	6.9	0	10
SGW73		800	11.0	40	2.0	10	12.6	2.0	6.9	0	11
SGW74		900	12.0	41	2.2	11	13.3	2.2	7.0	0	12
SGW75		1000	13.0	41	2.4	12	14.0	2.4	7.0	0	13
SGW76		1200	15.0	41	2.8	14	15.4	2.8	7.2	0	15
SGW77		1300	16.0	41	3.0	15	16.1	3.0	7.2	0	16
SGW78		1500	18.0	42	3.4	17	17.5	3.4	7.4	0	18
SGW79		1600	19.0	42	3.6	18	18.2	3.6	7.4	0	19
SGW80		1700	20.0	43	3.8	19	18.9	3.8	7.5	0	20
SGW81		1800	21.0	43	4.0	20	19.6	4.0	7.5	0	21

国土交通省　東北地方整備局　土木工事標準計図集

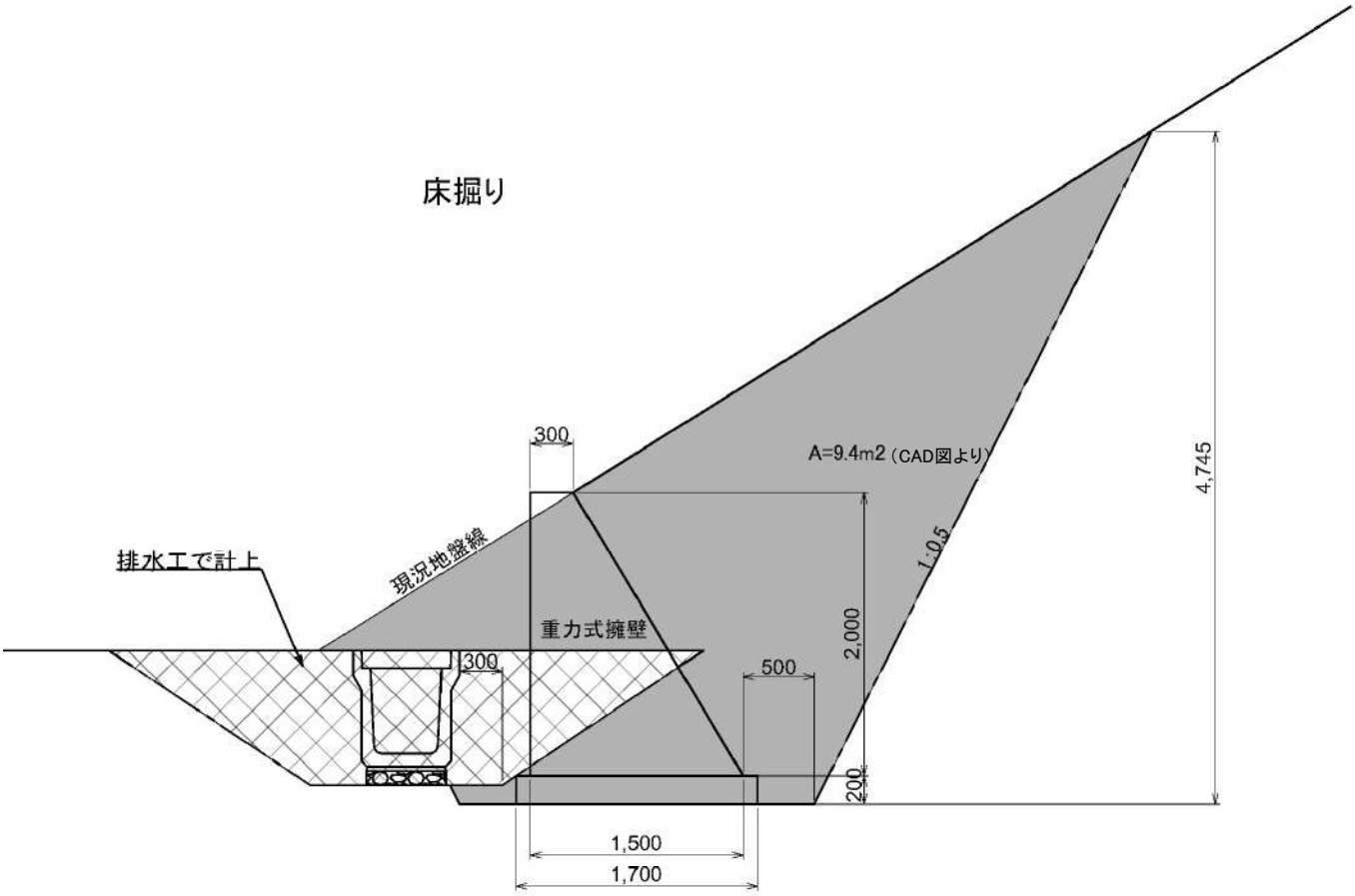

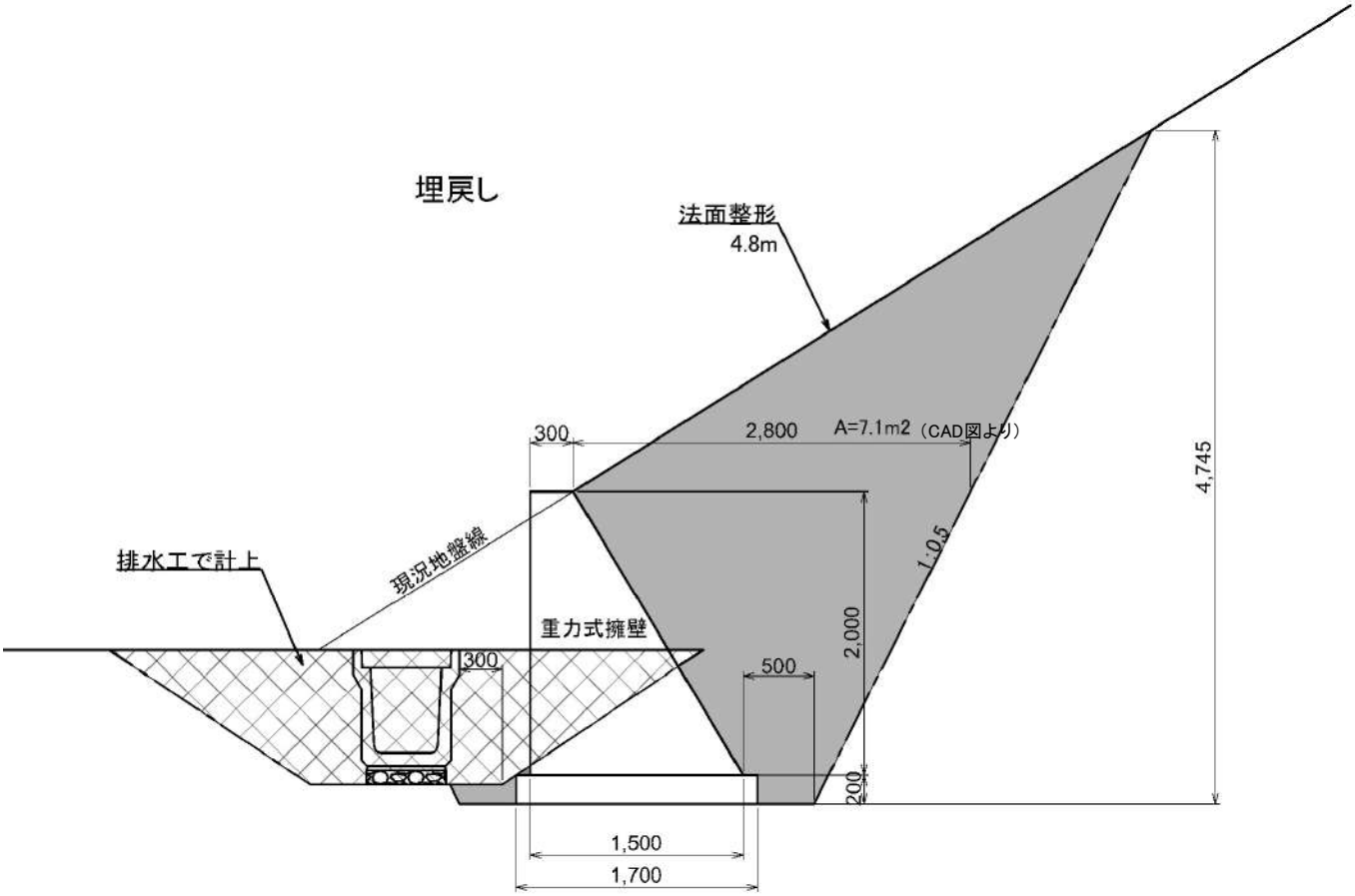

地山表層部の床掘りであることから、砂質土として勾配を1:0.5とする

土工計画図

門・囲障

門・囲障設備工集計表

種　別 (LEVEL3)	細　別 (LEVEL4)	規　格 (LEVEL5)	単位	補助	対象外	数量	備考
作業土工	床掘り		m3	2,267.8	908.0	3,175.8	
	埋戻し	最大幅1m以上4m未満	m3	2,161.2	874.8	3,036.0	
	残土		m3		3.4	3.4	
	基面整正		m2	197.9	100.1	298.0	
フェンス	侵入防止フェンス	H=1.8m	m		562.8	562.8	
	飛散防止フェンス	H=3.0m	m	1,522.0		1,522.0	
	敷地境界用フェンス	H=1.5m	m		276.2	276.2	
	鋼鈑塀	H=2.0m	m		66.0	66.0	
	目隠しフェンス	W=2.0m	基		3.0	3.0	
門扉	片開き門扉	W=1m	箇所		1.0	1.0	
	両開き門扉	W=4m	箇所		2.0	2.0	
		W=8m	箇所		1.0	1.0	
	引戸門扉	W=8m	箇所		1.0	1.0	
		W=15m	箇所		1.0	1.0	

門･囲障設備 数量計算書

名称	規格	計　算　式			数量
作業土工 床掘り		V=9.1/10.00×564.0+14.9/10.00×1522.0+7.5/10.00×276.2 +11.7/10.00×66.0+4.6+12.3×2+34.8+21.4+13.1+11.9	=	3,175.8	3175.8 m3
埋戻し	最大幅1m以上4m未満	V=8.9/10.00×564.0+14.2/10.00×1522+7.4/10.00×276.2 +11.3/10.00×66.0+4.4+11.8×2+32.9+12.9+8.7+11.3	=	3,036.0	3036.0 m3
残土		V=-0.3/10.00×564.0+0.1/10.00×1522-0.2/10.00×276.2 -0.2/10.00×66.0+0.0-0.1×2+0.2+7.8+4.2-0.1	=	3.4	3.4 m3
基面整正		V=0.6/10.00×564.0+1.3/10.00×1522+0.5/10.00×276.2 +1.0/10.00×66.0+0.5+0.9×2+2.0+27.0+13.6+1.0	=	298.0	298.0 m2
フェンス 侵入防止ﾌｪﾝｽ	H=1.8m	L=1.0+266.0+102.8+66.0+115.0+10.0+2.0			562.8 m
飛散防止ﾌｪﾝｽ	H=3.0m	L=1522.0			1,522.0 m
敷地境界用ﾌｪﾝｽ	H=1.5m	L=181.3+94.9	=	276.2	276.2 m
鋼鈑塀	H=2.0m	L=66.0	=	66.0	66.0 m
目隠しﾌｪﾝｽ	W=2.0m	N=3			3 基
門扉 片開き門扉	W=1.0m	N=1.0	=	1.0	1 箇所
両開き門扉	W=4.0m	N=2.0	=	2.0	2 箇所
	W=8.0m	N=1.0	=	1.0	1 箇所
引戸門扉	W=8.0m	N=1.0	=	1.0	1 箇所
	W=15.0m	N=1.0	=	1.0	1 箇所

侵入防止フェンス
H=1.8m

数 量 計 算 書

10m 当り

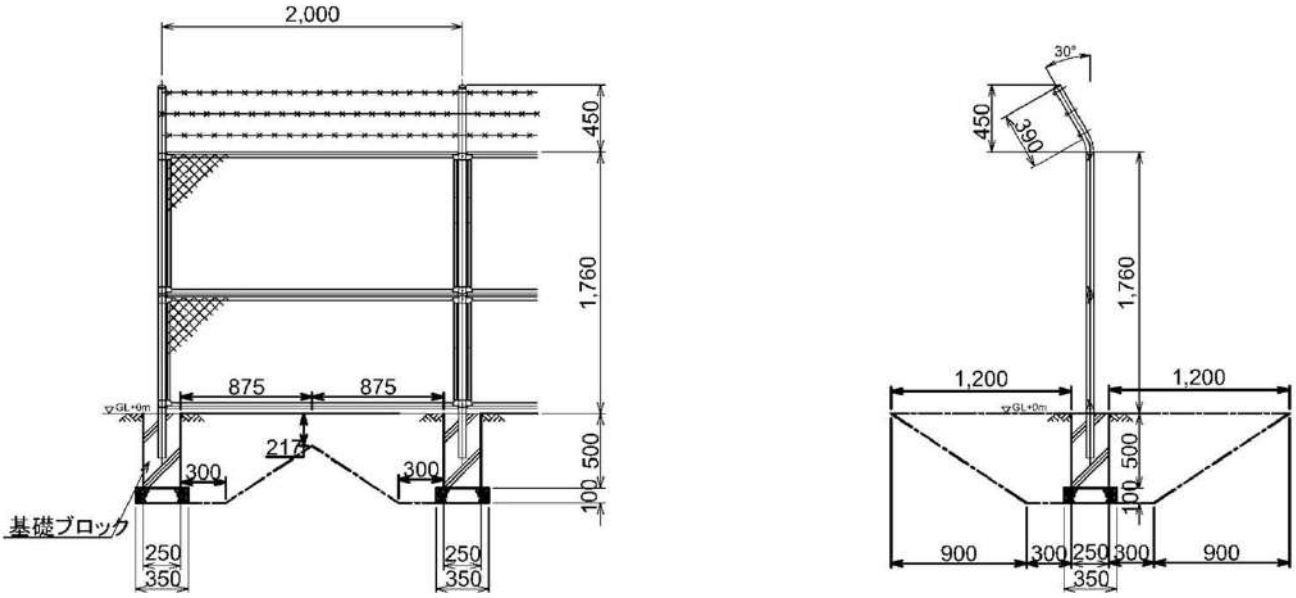

種　別	算 式 及 び 略 図			数　量
フェンスH=1.8m	L= 10.00	=	10.00 m	10.0 m
床掘り	V= ((0.45+0.10-0.15)/3×((0.90×2+0.20)2+(0.30×2+0.20)2 +√((0.90×2+0.20)2×(0.30×2+0.20)2)) +((0.90×2+0.20)+(1.125×2+0.20))×0.15/2×(0.90×2+0.20)))×5	=	7.50 m3	7.5 m3
基面整正	A= 0.30×0.30×5	=	0.45 m2	0.5 m2
埋戻し 最大幅1m以上4m未満	V= 7.50-(0.20×0.20×0.50+0.30×0.30×0.10)×5	=	7.36 m3	7.4 m3
残土	V= 7.50-7.36/0.95	=	-0.24 m3	-0.2 m3
基礎砕石　t=100	A= 0.30×0.30×5	=	0.45 m2	0.5 m2
基礎ブロック □250×500	N= 10.00/2.00	=	5 個	5 個

飛散防止フェンス
H=3.0m

数 量 計 算 書

10m 当り

飛散防止フェンス

正 面 図　　側 面 図

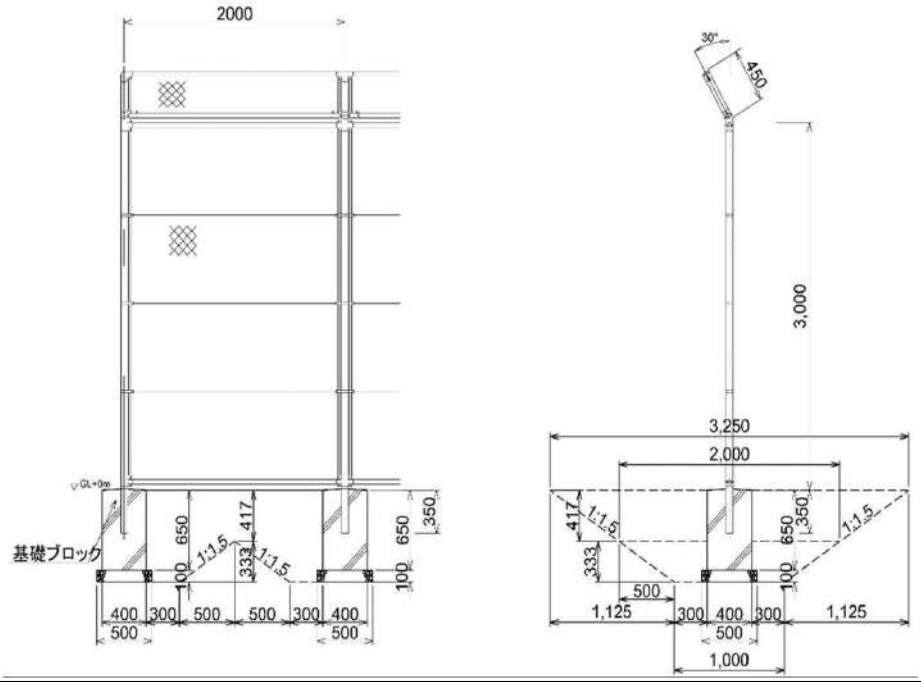

種　別	算 式 及 び 略 図			数　量
フェンスH=3.0m	L= 10.00	=	10.00 m	10.0 m
床掘り	V= (2.002+1.002+√(2.002×1.002))×0.33/3×5 +(3.25+2.00)/2×0.42×10.00	=	14.88 m3	14.9 m3
基面整正	A= 0.50×0.50×5	=	1.25 m2	1.3 m2
埋戻し 最大幅1m以上4m未満	V= 14.88-(0.40×0.40×0.65+0.50×0.50×0.10)×5	=	14.24 m3	14.2 m3
残土	V= 14.88-14.24/0.95	=	-0.10 m3	-0.1 m3
基礎砕石　t=100	A= 0.50×0.50×5	=	1.25 m2	1.3 m2
基礎ブロック □400×500	N= 10.00/2.00	=	5 個	5 個

敷地境界用フェンス
H=1.5m

数 量 計 算 書

10m 当り

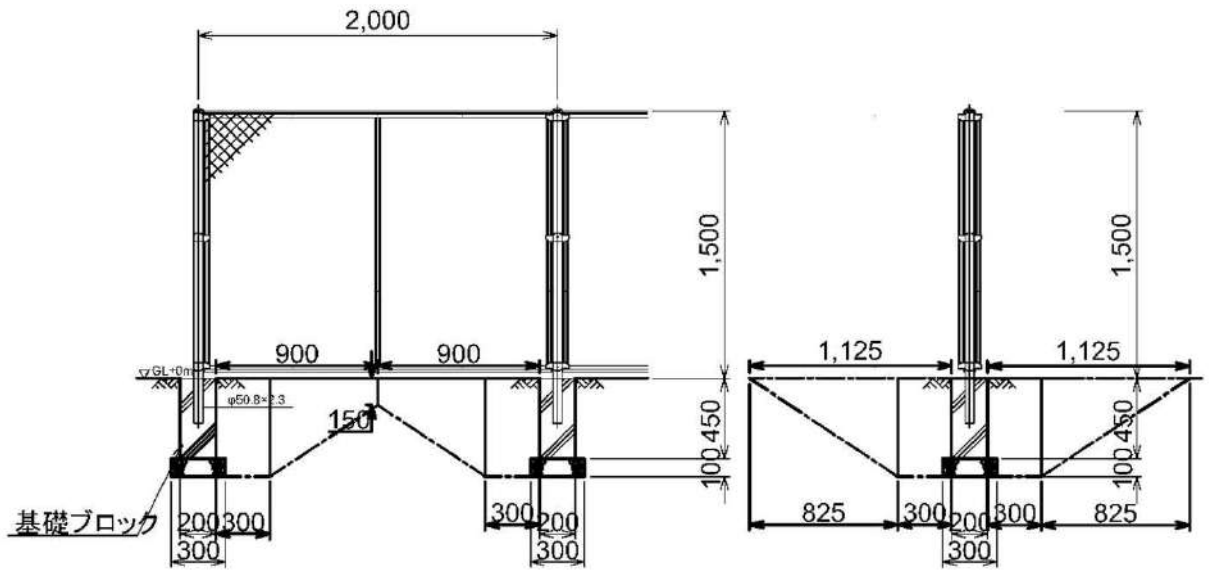

種　別	算 式 及 び 略 図			数　量
フェンスH=1.8m	L= 10.00	=	10.00 m	10.0 m
床掘り	V= ((0.45+0.10-0.15)/3×((0.90×2+0.20)^2+(0.30×2+0.20)^2 +√((0.90×2+0.20)^2×(0.30×2+0.20)^2)) +((0.90×2+0.20)+(1.125×2+0.20))×0.15/2×(0.90×2+0.20)))×5	=	7.50 m3	7.5 m3
基面整正	A= 0.30×0.30×5	=	0.45 m2	0.5 m2
埋戻し 最大幅1m以上4m未満	V= 7.50-(0.20×0.20×0.50+0.30×0.30×0.10)×5	=	7.36 m3	7.4 m3
残土	V= 7.50-7.36/0.95	=	-0.24 m3	-0.2 m3
基礎砕石　t=100	A= 0.30×0.30×5	=	0.45 m2	0.5 m2
基礎ブロック □200×450	N= 10.00/2.00	=	5 個	5 個

鋼鈑塀
H=2.0m

数 量 計 算 書

10m 当り

種　別	算 式 及 び 略 図			数　量
床掘り	V= ((0.57+0.10-0.293)/3×((0.865×2+0.35)^2+(0.30×2+0.35)^2 +√((0.865×2+0.35)^2×(0.30×2+0.35)^2)) +((0.865×2+0.35)+(1.305×2+0.35))×0.293/2 ×(0.865×2+0.35)))×4.8	=	11.72 m3	11.7 m3
基面整正	A= 0.45×0.45×4.8	=	0.97 m2	1.0 m2
埋戻し 最大幅1m以上4m未満	V= 11.72-(0.35×0.35×0.57+0.45×0.45×0.10)×4.8	=	11.29 m3	11.3 m3
残土	V= 11.72-11.29/0.95	=	-0.16 m3	-0.2 m3
基礎砕石　t=100	A= 0.45×0.45×4.8	=	0.97 m2	1.0 m2
基礎ブロック □350×600	N= 10.00/2.08	=	4.81 個	4.8 個
鋼鈑塀 H=2.0m	L= 10.00/0.52	=	19.23 枚	19.2 枚
横パイプ　L=5000	N= 10.00/5.00×2	=	4.00 本	4.0 本
単管ジョイント	N= 10.00/5.00×2	=	4.00 本	4.0 本
支柱　H-125×125	N= 10.00/2.08×(2.00+0.35)	=	11.30 m	11.3 m
フックボルト	N= 19.2×4	=	76.80 個	76.8 個
Uボルト	N= 4.8×4	=	19.20 個	19.2 個

片開き門扉
（W＝1m）

数 量 計 算 書

1箇所当り

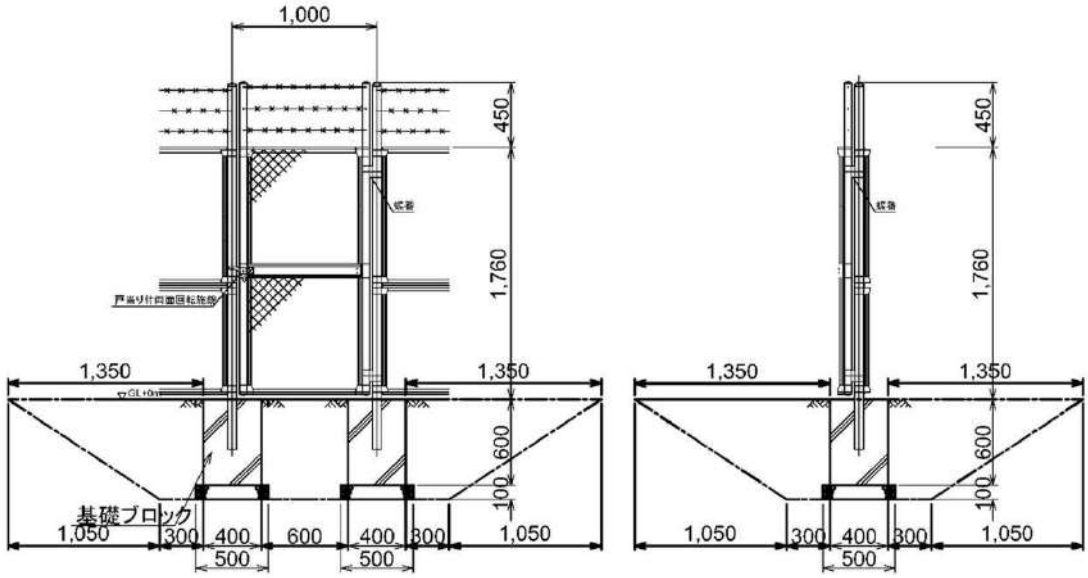

種　別	算 式 及 び 略 図			数　量
片開門扉W=1.0m	N= 1.00	=	1 基	1 基
床掘り	V= (0.60+0.10)/3×((1.35×2+0.40×2+0.60)×(1.35×2+0.40) +(0.30×2+0.40×2+0.60)×(0.30×2+0.40) +√((1.35×2+0.40×2+0.60)×(1.35×2+0.40) ×(0.30×2+0.40×2+0.60)×(0.30×2+0.40))	=	4.61 m3	4.6 m3
基面整正	A= 0.50×0.50×2	=	0.50 m2	0.5 m2
埋戻し 最大幅1m以上4m未満	V= 4.61-(0.40×0.40×0.60+0.50×0.50×0.10)×2	=	4.37 m3	4.4 m3
残土	V= 4.61-4.37/0.95	=	0.01 m3	0.0 m3
基礎砕石　t=100	A= 0.50×0.50×2	=	0.50 m2	0.5 m2
基礎ブロック □400×600	N= 2	=	2 個	2 個

両開き門扉
（W＝4m）

数 量 計 算 書

1箇所当り

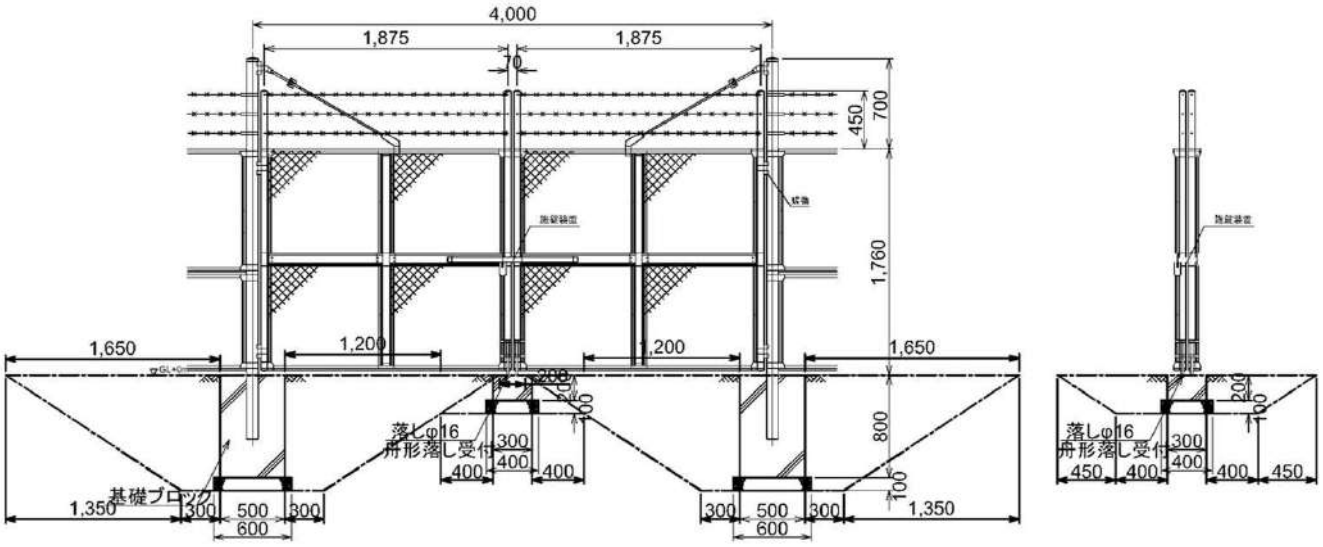

種　別	算 式 及 び 略 図			数　量
片開門扉W=4.0m	N= 1.00	=	1 基	1 基
床掘り	V= (0.80+0.10)/3×((1.65×2+0.50)^2+(0.30×2+0.50)^2 +√((1.65×2+0.50)^2×(0.30×2+0.50)^2))×2 +(0.20+0.10)/3×((0.40×2+0.30)×(0.40×2+0.45×2+0.30)+2.2×0.2 +√((0.40×2+0.30)×(0.40×2+0.45×2+0.30)×2.2×0.2))	=	12.26 m3	12.3 m3
基面整正	A= 0.60×0.60×2+0.40×0.40	=	0.88 m2	0.9 m2
埋戻し 最大幅1m以上4m未満	V= 12.26-(0.50×0.50×0.80+0.60×0.60×0.1)×2 -(0.30×0.30×0.20+0.40×0.40×0.10)	=	11.75 m3	11.8 m3
残土	V= 12.26-11.75/0.95	=	-0.11 m3	-0.1 m3
基礎砕石　t=100	A= 0.60×0.60×2+0.40×0.40	=	0.88 m2	0.9 m2
基礎ブロック	N= 2	=	2 個	2 個
型枠	A= 0.30×4×0.20	=	0.24 m2	0.2 m2
無筋コンクリート 18-8-40-60%(N)	V= 0.30×0.30×0.20	=	0.02 m3	0.02 m3

両開き門扉
（W＝8m）

数 量 計 算 書

1箇所当り

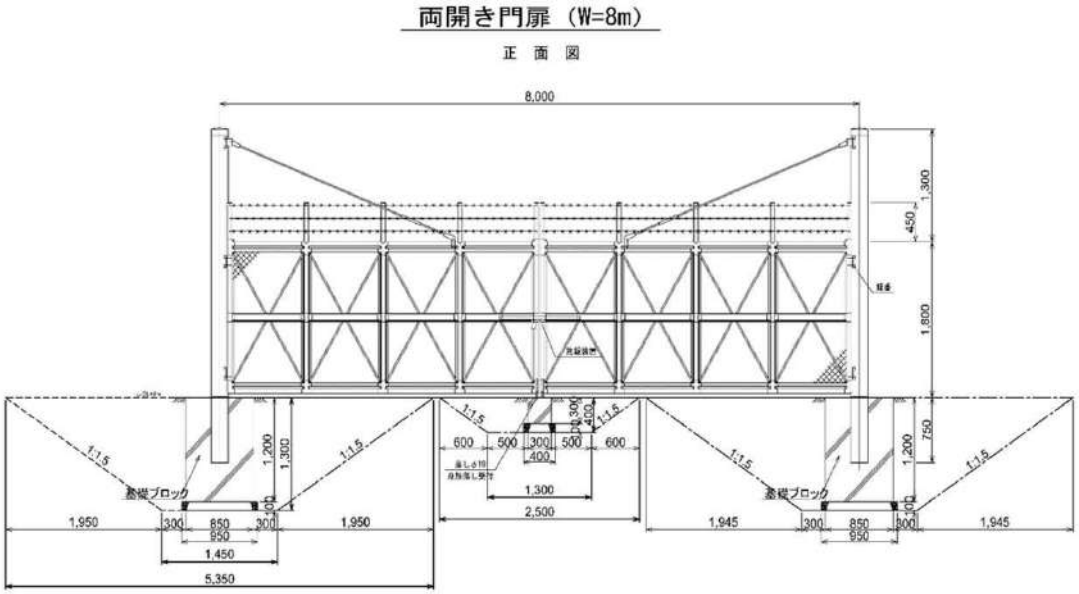

種　別	算 式 及 び 略 図			数　量
片開門扉W=8.0m	N= 1.00	=	1 基	1 基
床掘り	V= (5.352+1.452+√(5.352+1.452))×1.30/3×2 +(2.502+1.302+√(2.502+1.302))×0.40/3	=	34.84 m3	34.8 m3
基面整正	A= 0.95×0.95×2+0.40×0.40	=	1.97 m2	2.0 m2
埋戻し 最大幅1m以上4m未満	V= 1.97-(0.85×0.85×1.20+0.95×0.95×0.10)×2 -(0.30×0.30×0.30+0.40×0.40×0.10)	=	32.88 m3	32.9 m3
残土	V= 34.84-32.88/0.95	=	0.23 m3	0.2 m3
基礎砕石　t=100	A= 0.95×0.95×2+0.40×0.40	=	1.97 m2	2.0 m2
基礎ブロック	N= 2	=	2 個	2 個
型枠	A= 0.30×4×0.30	=	0.36 m2	0.4 m2
無筋コンクリート 18-8-40-60%(N)	V= 0.30×0.30×0.30	=	0.03 m3	0.03 m3

引戸門扉
H=1.8m×W15.0m

数 量 計 算 書

1箇所当り

種　別	算 式 及 び 略 図			数　量
引戸門扉	N= 1.00	=	1 基	1 基
床掘り	V= (0.35/3×(3.45×5.65+2.40×4.63 +√(3.45×5.65×2.40×4.63))×2 +0.35/3×(2.85×12.95+1.80×13.95 +√(2.85×12.95×1.8×13.95))	=	21.36 m3	21.4 m3
基面整正	A= 1.60×3.80×2+1.00×14.80	=	26.96 m2	27.0 m2
埋戻し 最大幅1m以上4m未満	V= 21.36-(1.60×3.80×2+1.00×14.80)×0.15 -(1.40×3.60×2+0.80×15.00)×0.20	=	12.90 m3	12.9 m3
残土	V= 21.36-12.90/0.95	=	7.78 m3	7.8 m3
基礎コン型枠	A= 0.05×(1.60×2+0.60×2+3.80×2+22.40+14.80)	=	2.46 m2	2.5 m2
基礎コンクリート	V= 0.05×(1.60×3.80×2+1.00×14.80)	=	1.35 m3	1.4 m3
基礎砕石	A= 1.60×3.80×2+1.00×14.80	=	26.96 m2	27.0 m2
型枠	A= 0.20×(1.40×2+3.60×2+0.60×2+15.00+22.20) +(3.60+0.20)×1.85×2×2	=	37.80 m2	37.8 m2
コンクリート (24-12-25(20)-55%(N))	V= 0.20×(1.40×3.60×2+0.80×15.00) +1.85×0.20×3.10×2	=	6.71 m2	6.7 m2
鉄筋　SD345 D13　ｸﾚｰﾝなし	W=	=	313.65 kg	313.7 kg

引戸門扉
H=1.8m×W8.0m

数 量 計 算 書

1箇所当り

種　別	算 式 及 び 略 図			数　量
引戸門扉	N= 1.00	=	1 基	1 基
床掘り	V= 0.35/3×(3.45×5.15+2.40×4.10 +√(3.45×5.15×2.40×4.10)) +0.55/3×(3.45×3.25+1.80×1.60 +√(3.45×3.25×1.80×1.60)) +0.35/3×(2.85×5.41+1.80×6.46 +√(2.85×5.41×1.80×6.46))	=	13.11 m3	13.1 m3
基面整正	A= 1.60×3.30+1.00×8.36	=	13.64 m2	13.6　m2
埋戻し 最大幅1m以上4m未満	V= 13.11-(1.60×3.30+1.00×8.36)×0.15 -(1.40×3.10+0.80×8.36)×0.20-(0.60×0.80)×0.20	=	8.67 m3	8.7 m3
残土	V= 13.11-8.67/0.95	=	3.98 m3	4.0 m3
基礎コン型枠	A= 0.05×(1.60+3.30+0.60+8.36+1.00+11.66)	=	1.33 m2	1.3 m2
基礎コンクリート	V= 0.05×(1.60×3.10+1.00×8.36)	=	0.67 m3	0.7 m3
基礎砕石	A= 1.60×3.30+1.00×8.36	=	13.64 m2	13.6 m2
型枠	A= 0.20×(1.40+3.10+0.60+8.36+0.80+11.46) +(3.10+0.20)×1.85×2	=	17.35 m2	17.4　m2
鉄筋コンクリート	V= 0.20×(1.40×3.10+0.80×8.36)+0.80×0.60×0.20 +1.85×0.20×3.10	=	3.59 m3	3.6 m3
鉄筋　SD345 D13　ｸﾚｰﾝなし	W=	=	164.68 kg	164.7 kg

搬入者用トイレ目隠しフェンス　　数 量 計 算 書　　1箇所当り

種　別	算 式 及 び 略 図			数　量
目隠しﾌｪﾝｽW=2.0m	N= 3.00	=	3 基	3 基
床掘り	V1= $(1.00^2+2.00^2+\sqrt{(1.00^2\times2.00^2)})\times0.33/3\times4$	=	3.08 m3	3.1 m3
	V2= $(3.55\times7.55+2.00\times6.00+\sqrt{(3.55\times7.55\times2.00\times6.00)})\times0.52/3$	=	9.83 m3	9.8 m3
	V3= $(3.55\times2.00+2.00^2+\sqrt{(3.55\times2.00\times2.00^2)})\times0.52/3$	=	2.85 m3	2.9 m3
(控除)	V4= $(1.40\times7.17+0.45\times6.22+\sqrt{(1.40\times7.17\times0.45\times6.22)})\times0.32/3$	=	1.93 m3	1.9 m3
(控除)	V5= $(2.00\times3.55+2.65\times2.00+\sqrt{(2.00\times3.55\times2.65\times2.00)})\times0.32/3$	=	1.98 m3	2.0 m3
	ΣV= 3.08+9.83+2.85-1.93-1.98	=	11.85 m3	11.9 m3
埋戻し 最大幅1m以上4m未満	V= 11.85-(0.50×0.50×0.10×4+0.40×0.40×(0.75×3+(0.75-0.32))	=	11.32 m3	11.3 m3
残土	V= 11.85-11.32/0.95	=	-0.07 m3	-0.1 m3
基面整正	A= $0.50^2\times4$	=	1.00 m2	1.0 m2
基礎砕石　t=100	A= $0.50^2\times4$	=	1.00 m2	1.0 m2
基礎ブロック □400×750	N= 4	=	4 個	4 個

数量計算書
外構施設(舗装)

外構施設（舗装）集計表

種　別 (LEVEL3)	細　別 (LEVEL4)	規　格 (LEVEL5)	単位	数量	備考
作業土工	床掘り		m3	4,586.8	
ｱｽﾌｧﾙﾄ舗装工					
舗装厚（t=480）	下層路盤	再生ｸﾗｯｼｬﾗﾝ　t=370　W>2.4m	m2	7,370.5	
	上層路盤	再生As安定処理 t= 60　W>2.4m	m2	7,370.5	
	表層	再生密粒度As20 t= 50　W>3.0m	m2	7,370.5	
舗装厚（t=250）	路盤	再生ｸﾗｯｼｬﾗﾝ　t=200　W>2.4m	m2	4,801.5	
	表層	再生密粒度As20 t= 50　W>2.4m	m2	4,801.5	
舗装工					
敷砂利	表層	再生ｸﾗｯｼｬﾗﾝ　t=100	m2	1,000.0	

外構施設（舗装）　数量計算書

名称	規格	計　算　式	数量
作業土工 床掘り		V=3,386.4+1,200.4　=　4,586.80	4,586.8　m3
ｱｽﾌｧﾙﾄ舗装工 舗装厚（t=480）			
下層路盤	再生ｸﾗｯｼｬﾗﾝ　t=370 W>2.4m	A=7370.5　=　7,370.50	7,370.5　m2
上層路盤	再生As安定処理　t=60 W>2.4m	A=7370.5　=　7,370.50	7,370.5　m2
表層	再生密粒度As20　t=50 W>3.0m	A=7370.5　=　7,370.50	7,370.5　m2
舗装厚（t=250）			
路盤	再生ｸﾗｯｼｬﾗﾝ　t=200 W>2.4m	A=4,801.5　=　4,801.50	4,801.5　m2
表層	再生密粒度As20　t=50 W>3.0m	A=4,801.5　=　4,801.50	4,801.5　m2
舗装工 敷砂利			
表層	砂利RC-40　t=100	A=1,000.0　=　1,000.00	1,000.0　m2

ｱｽﾌｧﾙﾄ舗装工　舗装厚（t=480mm）　　数 量 計 算 書　　（1式当り）

種　別	算 式 及 び 略 図		数　量
床掘り	V1= 7,370.50×(0.05+0.06+0.37)	= 3,537.84 m3	
（控除）	V2= （防火水槽数量計算書より）	= 151.43 m3	
	ΣV= 3,537.84-151.43	= 3,386.41 m3	3,386.4 m3
下層路盤			
（面積）	A= 7,370.50	= 7,370.50 m2	7,370.5 m2
上層路盤			
（面積）	A= 7,370.50	= 7,370.50 m2	7,370.5 m2
表層			
（面積）	A= 7,370.50	= 7,370.50 m2	7,370.5 m2

ｱｽﾌｧﾙﾄ舗装工　舗装厚（t=250mm）　　数 量 計 算 書　　（1式当り）

種　別	算 式 及 び 略 図	数　量
床掘り	V= 4,801.50×(0.05+0.20)　　=　1,200.4 m3	1,200.40 m3
上層路盤		
（面積）	A= 4,801.50　　=　4,801.5 m2	4,801.50 m2
表層		
（面積）	A= 4,801.50　　=　4,801.5 m2	4,801.50 m2

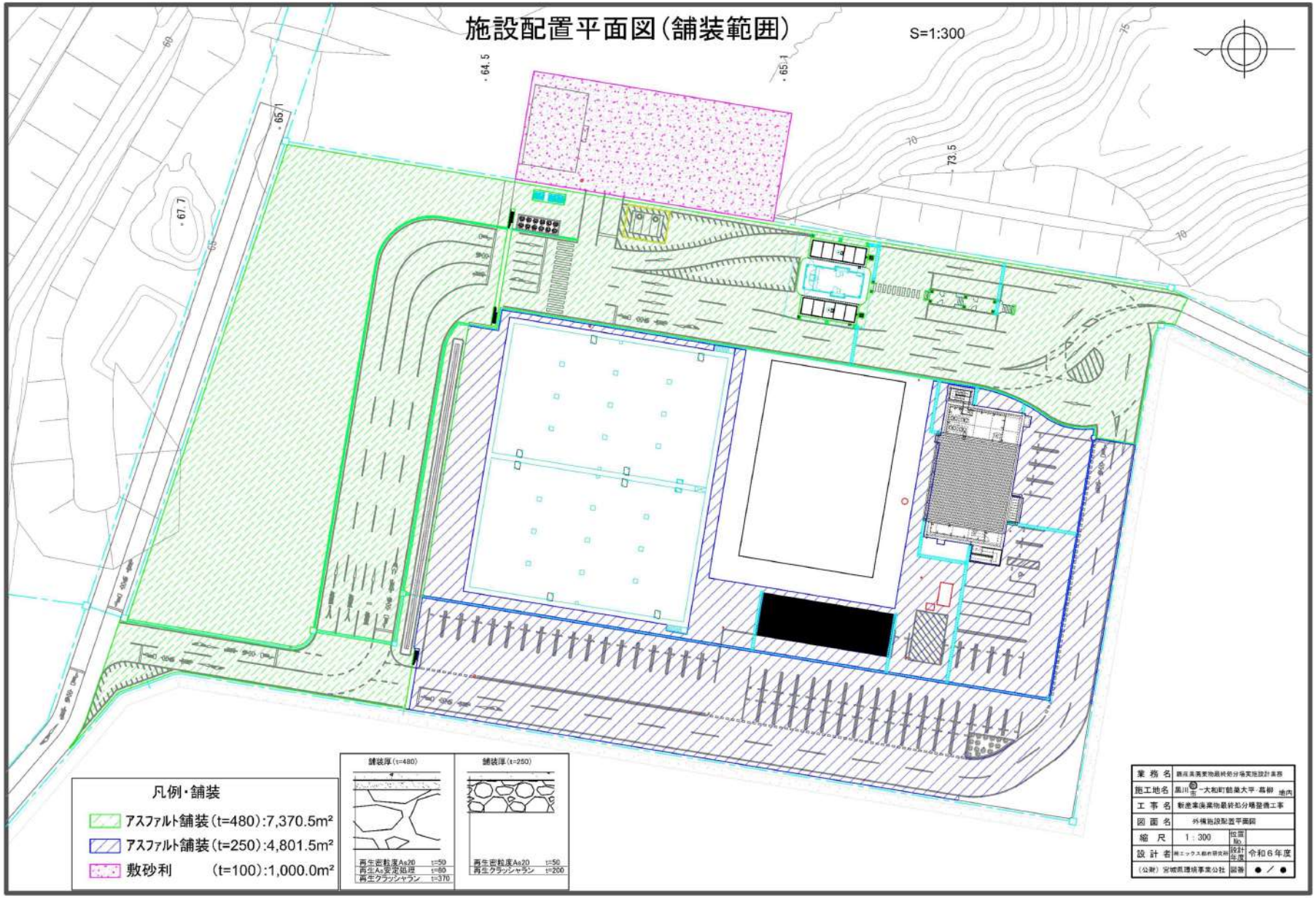
施設配置平面図（舗装範囲）
S=1:300
凡例・舗装
アスファルト舗装（t=480）:7,370.5m²
アスファルト舗装（t=250）:4,801.5m²
敷砂利　（t=100）:1,000.0m²
舗装厚（t=480）
再生密粒度As20　t=50
再生As安定処理　t=80
再生クラッシャラン　t=370
舗装厚（t=250）
再生密粒度As20　t=50
再生クラッシャラン　t=200
業務名　新産業廃棄物最終処分場実施設計業務
施工地名　黒川市一大和町鶴巣大平・幕柳　地内
工事名　新産業廃棄物最終処分場整備工事
図面名　外構施設配置平面図
縮尺　1：300
設計者　㈱エックス都市研究所
設計年度　令和６年度
（公財）宮城県環境事業公社
図番　●／●

外構（区画線工）

区画線工集計表

種 別 (LEVEL3)	細 別 (LEVEL4)	規 格 (LEVEL5)	単位	数量	備考
車両通行帯					
	外側線	白、実線、幅15cm	m	827.2	ﾍﾟｲﾝﾄ式 溶剤型加熱
	中央線	白、実線、幅15cm	m	166.9	ﾍﾟｲﾝﾄ式 溶剤型加熱
		白、破線、幅15cm	m	236.4	ﾍﾟｲﾝﾄ式 溶剤型加熱
	誘導線	白、実線、幅15cm	m	52.3	溶融手動式 厚1.0mm
		白、破線、幅15cm	m	65.6	溶融手動式 厚1.0mm
	区画線	白、破線、幅30cm	m	54.8	溶融手動式 厚1.0mm
	停止線	白、ｾﾞﾌﾞﾗ、幅30cm	m	46.9	溶融手動式 厚1.0mm
立入・停止禁止表示		白、ｾﾞﾌﾞﾗ、幅15cm	m	412.2	溶融手動式 厚1.0mm
駐車桝		白、実線、幅15cm	m	669.3	ﾍﾟｲﾝﾄ式 溶剤型加熱
矢印・記号・文字		白・幅15cm換算	m	381.2	溶融手動式 厚1.0mm
横断歩道		白、ｾﾞﾌﾞﾗ、幅45cm	m	60.0	溶融手動式 厚1.0mm
搬入経路路面標示	入場用	赤	m2	447.7	RPN-301 ﾄｯﾌﾟｺｰﾄ有
	入場用	黄	m2	416.9	RPN-301 ﾄｯﾌﾟｺｰﾄ有
	帰路用	青	m2	791.5	RPN-301 ﾄｯﾌﾟｺｰﾄ有

区画線工 数量計算書

名称	規格	計　算　式			数量
立入・停止禁止表示	白、ｾﾞﾌﾞﾗ、幅15cm	L=85.3+261.6+42.4+22.9	=	412.20	412.2 m
駐車桝	白、実線、幅15cm	L=75.2+594.1	=	669.30	669.3 m
矢印・記号・文字	白・幅15cm換算	L=6.3×18+9.2×3+9.2×3+9.7×1+1.6×1+19.6×9+24.9×1	=	381.20	381.2 m
横断歩道	白、ｾﾞﾌﾞﾗ、幅45cm	L=45.0+15.0	=	60.00	60.0 m

区画線数量調書1/1

参照番号	外側線 白、実線、幅15cm	中央線 白、実線、幅15cm	中央線 白、破線、幅15cm	誘導線 白、実線、幅15cm	誘導線 白、破線、幅15cm	区画線 白、破線、幅30cm	停止線 白、ｾﾞﾌﾞﾗ、幅
1		15.80					
2	42.62						
3	134.35						
4		103.47					
5	86.98						
6		25.00					
7	20.80						
8	87.41						
9		22.58					
10	79.00						
11	57.95						
12				52.28			
13	48.71						
14	23.37						
15	201.52						
16	44.48						
17					44.47		
18			20.00				
19			150.00				
20			73.70				
21			49.35				
22					40.59		
23					16.12		
24					30.09		
25						51.54	
26						48.08	
27			179.83				
28						10.00	
29							6.00
30							6.70
31							3.35
32							20.77
33							3.35
34							3.35
35							3.35
計	827.19	166.85	472.88	52.28	131.27	109.62	46.87
実線長	827.19	166.85	236.44	52.28	65.64	54.81	46.87

立入・停止禁止表示①　　数 量 計 算 書　　（1箇所当り）

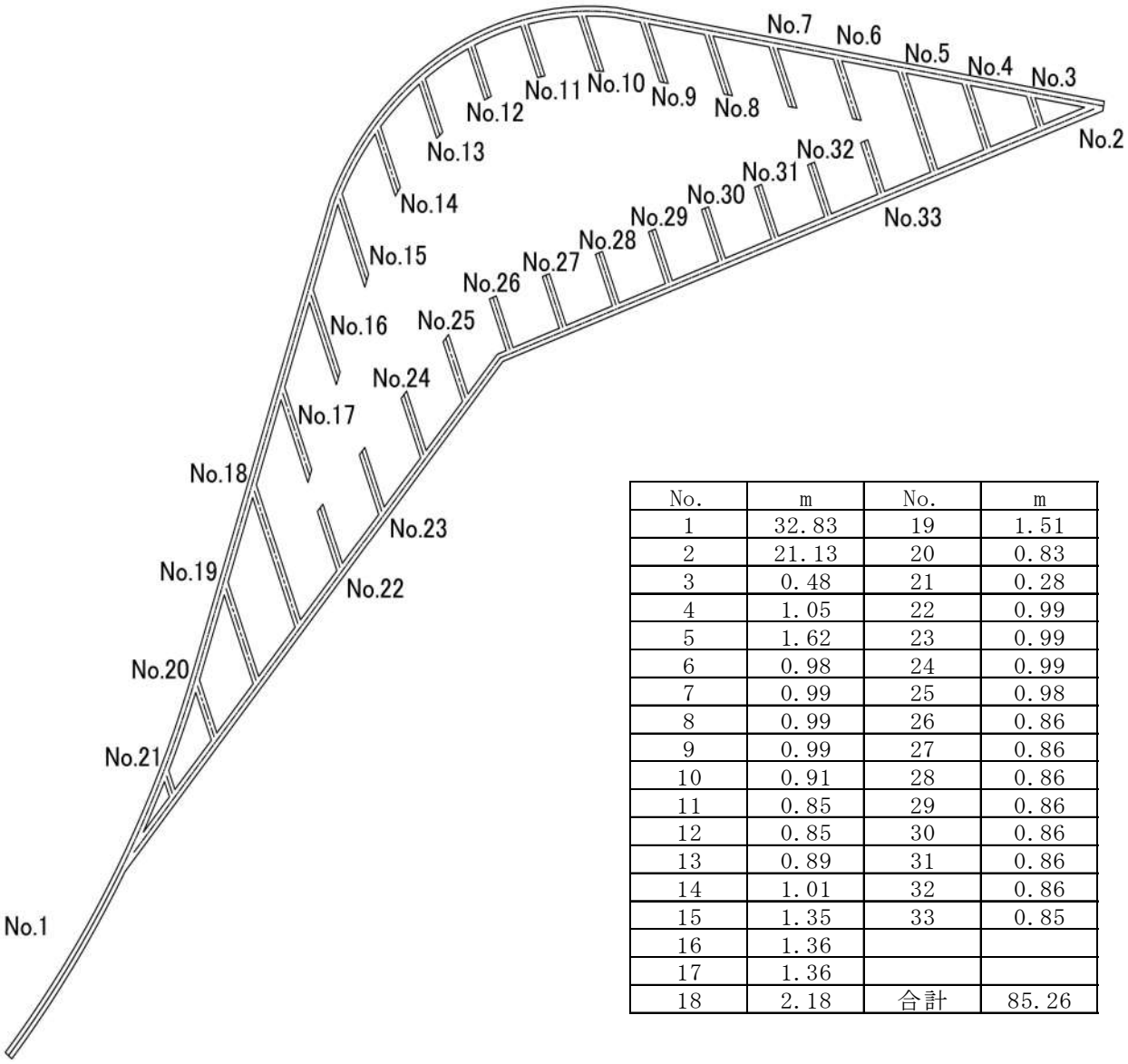

No.	m	No.	m
1	32.83	19	1.51
2	21.13	20	0.83
3	0.48	21	0.28
4	1.05	22	0.99
5	1.62	23	0.99
6	0.98	24	0.99
7	0.99	25	0.98
8	0.99	26	0.86
9	0.99	27	0.86
10	0.91	28	0.86
11	0.85	29	0.86
12	0.85	30	0.86
13	0.89	31	0.86
14	1.01	32	0.86
15	1.35	33	0.85
16	1.36		
17	1.36		
18	2.18	合計	85.26

種　別	算 式 及 び 略 図	数　量
ゼブラ （白・幅15cm）	L= 85.26　　= 85.26 m	85.3 m

立入・停止禁止表示②　　数 量 計 算 書　　(1箇所当り)

No.	m	No.	m	No.	m	No.	m	No.	m
1	10.01	26	1.16	51	0.89	76	0.87	101	0.95
2	0.89	27	0.92	52	0.89	77	0.87	102	0.95
3	1.71	28	0.71	53	0.89	78	0.87	103	0.95
4	0.99	29	0.53	54	0.90	79	0.86	104	0.95
5	0.99	30	0.38	55	0.90	80	0.86	105	0.95
6	0.99	31	0.26	56	0.90	81	0.86	106	0.95
7	0.99	32	0.18	57	0.90	82	0.86	107	0.95
8	0.99	33	0.13	58	36.36	83	0.86	108	0.95
9	1.92	34	0.40	59	1.70	84	0.86	109	0.95
10	0.96	35	0.88	60	1.90	85	0.86	110	0.95
11	0.99	36	0.88	61	0.99	86	0.87	111	0.95
12	0.99	37	0.88	62	0.99	87	0.87	112	0.95
13	0.99	38	0.88	63	0.99	88	0.87	113	0.95
14	0.99	39	0.88	64	0.99	89	0.87	114	0.95
15	26.19	40	0.87	65	0.99	90	0.88	115	0.95
16	0.99	41	0.87	66	1.70	91	0.88	116	0.98
17	0.99	42	0.87	67	1.70	92	0.88	117	0.98
18	0.99	43	0.87	68	31.50	93	0.89	118	33.88
19	0.99	44	0.88	69	0.15	94	0.89	119	2.20
20	0.99	45	0.88	70	0.33	95	0.89	120	1.85
21	0.99	46	0.88	71	0.53	96	0.89	121	1.85
22	0.99	47	0.88	72	0.75	97	1.40	122	1.85
23	0.99	48	0.88	73	1.00	98	6.60	123	0.98
24	1.73	49	0.88	74	1.28	99	1.70	124	0.95
25	1.43	50	0.89	75	1.57	100	1.70	合計	261.56

種　別	算 式 及 び 略 図	数　量
ゼブラ (白・幅15cm)	L= 261.56　　= 261.56 m	261.6 m

立入・停止禁止表示③　　数 量 計 算 書　　(1箇所当り)

No.2

No.	m
1	6.9
2	12.82
3	2.26
4	3.28
5	3.94
6	4.36
7	4.53
8	4.28
合計	42.37

種　別	算 式 及 び 略 図	数　量
ゼブラ (白・幅15cm)	L= 42.37　　= 42.37 m	42.4 m

立入・停止禁止表示④　　数 量 計 算 書　　(1箇所当り)

No.	m
1	0.79
2	1.70
3	1.70
4	1.70
5	1.70
6	0.86
合計	8.45

種　別	算 式 及 び 略 図	数　量
ゼブラ (白・幅15cm)	L= 8.45+(1.20+6.00)×2　　=　22.85 m	22.9 m

横断歩道①

数 量 計 算 書

（1箇所当り）

種　別	算 式 及 び 略 図	数　量
横断歩道 （白・幅45cm）	L= 3.00×15　　=　45.00 m	45.0 m

横断歩道②

数 量 計 算 書

（1箇所当り）

種　別	算 式 及 び 略 図	数　量
横断歩道 （白・幅45cm）	L= 1.50×10　　=　15.00 m	15.0 m

大型バス専用駐車桝　　数 量 計 算 書　　（1箇所当り）

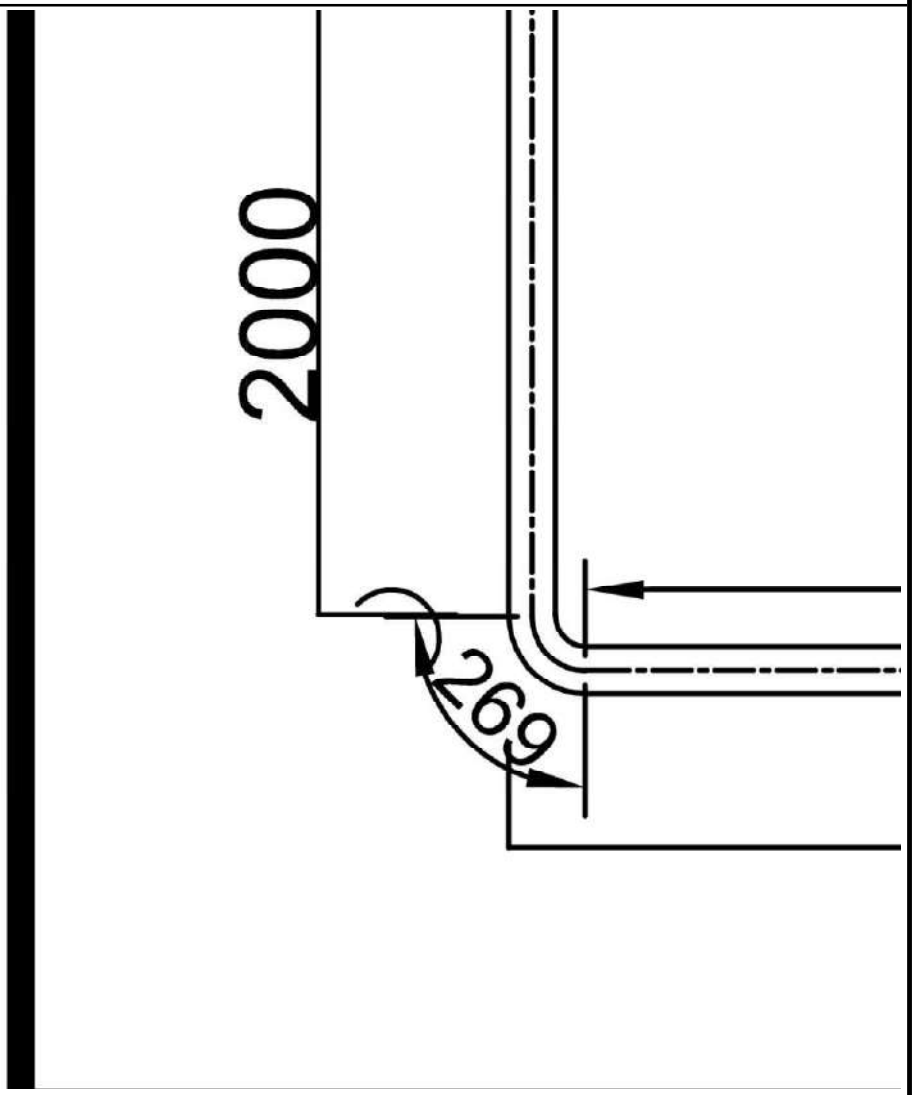

種　別	算 式 及 び 略 図	数　量
駐車桝 （白・幅15cm）	L= 12.76×5+0.55+0.27×4+2.00×2+5.76　　=　75.19 m	75.2 m

小型車専用駐車桝　　数 量 計 算 書　　（1箇所当り）

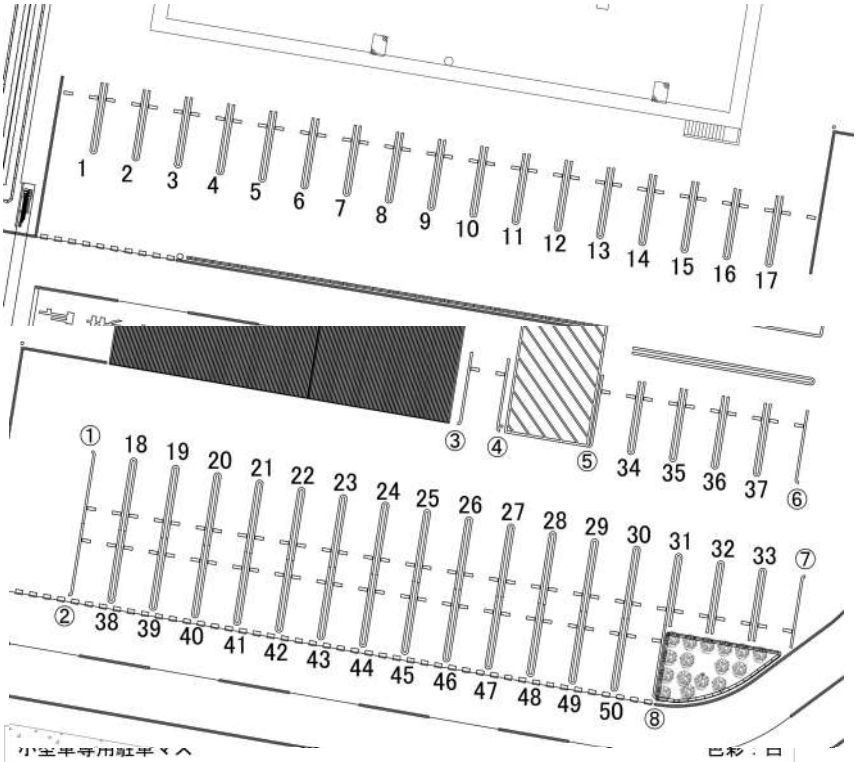

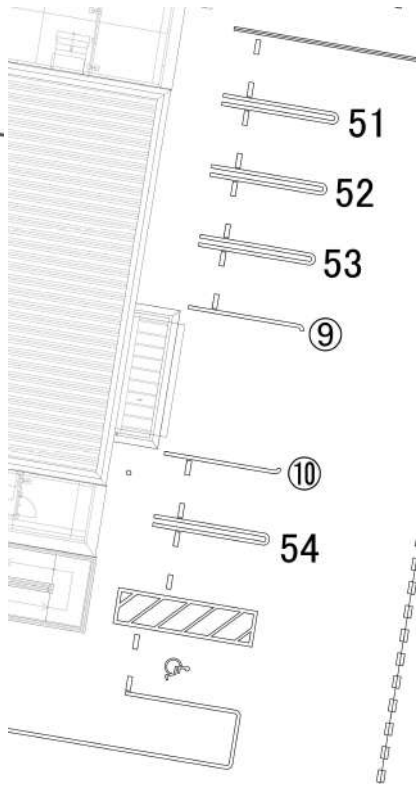

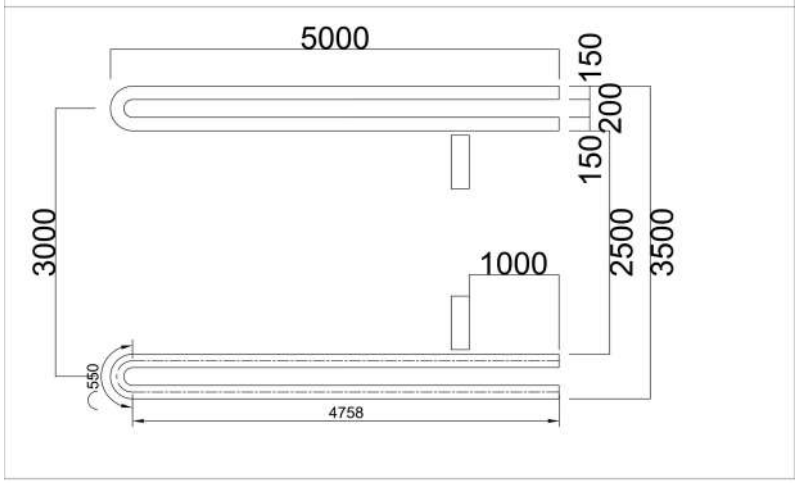

1～54:駐車桝片側の個数
①～⑩:駐車桝片側半の個

種　別	算 式 及 び 略 図	数　量
駐車桝 （白・幅15cm）	L= (0.55+4.76×2)×(54+10/2)　　=　594.13 m	594.1 m

進行方向マーク　直進　　数 量 計 算 書　　（1箇所当り）

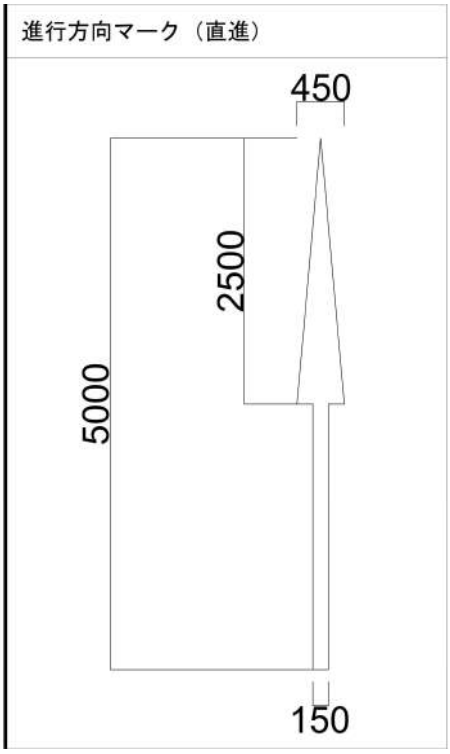

種　別	算 式 及 び 略 図	数　量
矢印・記号・文字 （白・幅15cm換算）	L=　　=　6.25 m	6.3 m

進行方向マーク　直進左折　　数 量 計 算 書　　（1箇所当り）

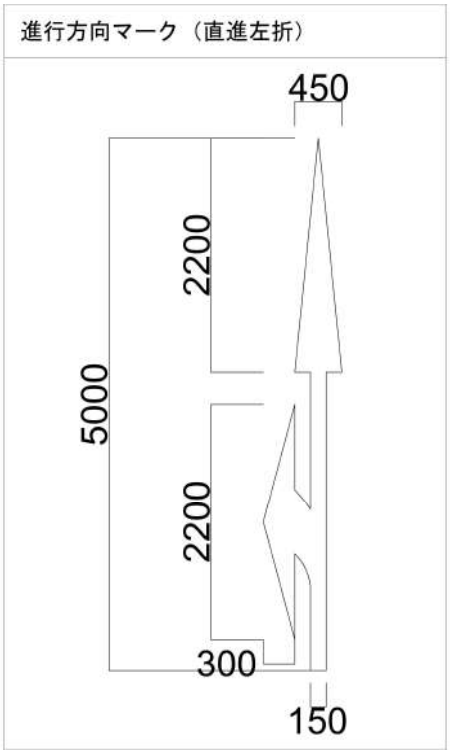

種　別	算 式 及 び 略 図	数　量
矢印・記号・文字 （白・幅15cm換算）	L=　　=　9.15 m	9.2 m

進行方向マーク　直進右折　　数 量 計 算 書　　（1箇所当り）

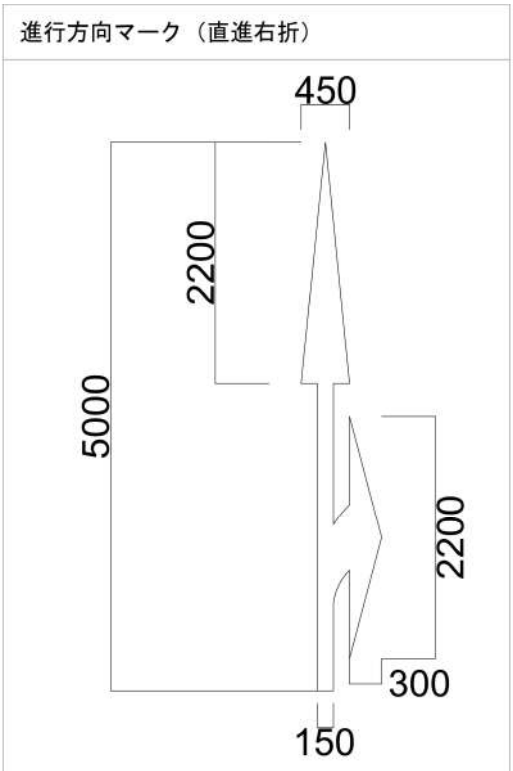

種　別	算 式 及 び 略 図	数　量
矢印・記号・文字 （白・幅15cm換算）	L=　　= 9.15 m	9.2 m

進行方向マーク　左折右折　　数 量 計 算 書　　（1箇所当り）

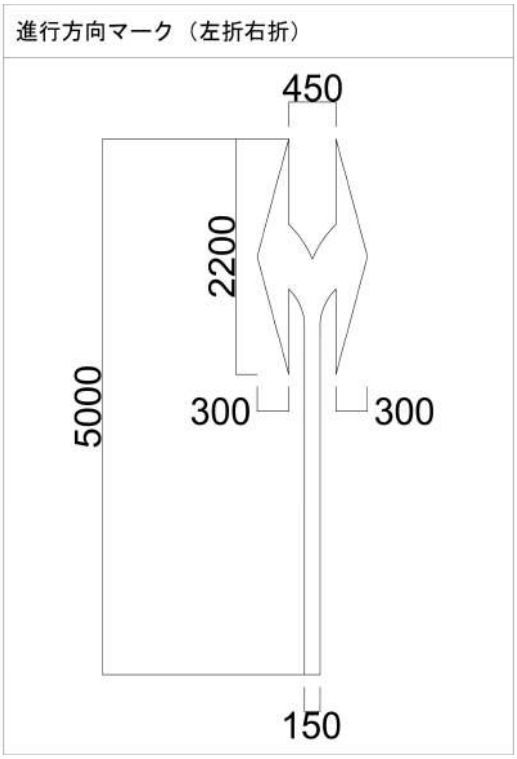

種　別	算 式 及 び 略 図	数　量
矢印・記号・文字 （白・幅15cm換算）	L=　　=　9.65 m	9.7 m

車椅子マーク　　数 量 計 算 書　　（1箇所当り）

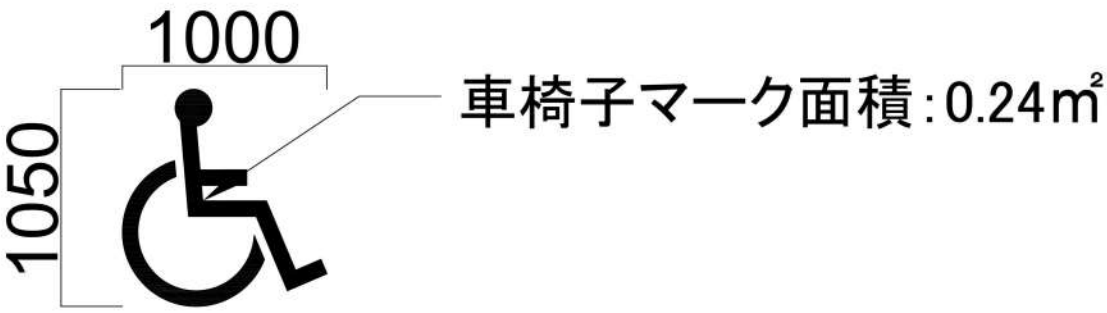

種　別	算 式 及 び 略 図	数　量
矢印・記号・文字 （白・幅15cm換算）	L= 0.24/0.15　　=　　1.60 m	1.6 m

止まれ

数 量 計 算 書

（1箇所当り）

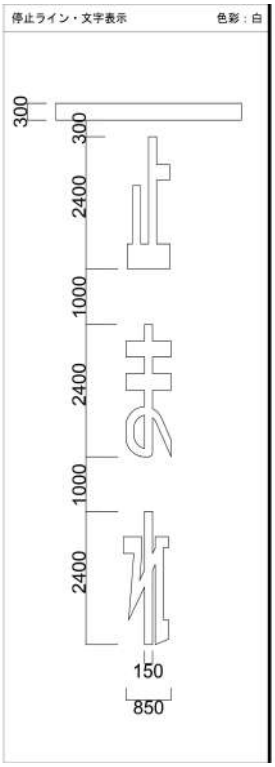

※停止線は除く

種　別	算 式 及 び 略 図	数　量
矢印・記号・文字 （白・幅15cm換算）	L=　　= 19.61 m	19.6 m

搬入　一般　　数 量 計 算 書　　(1箇所当り)

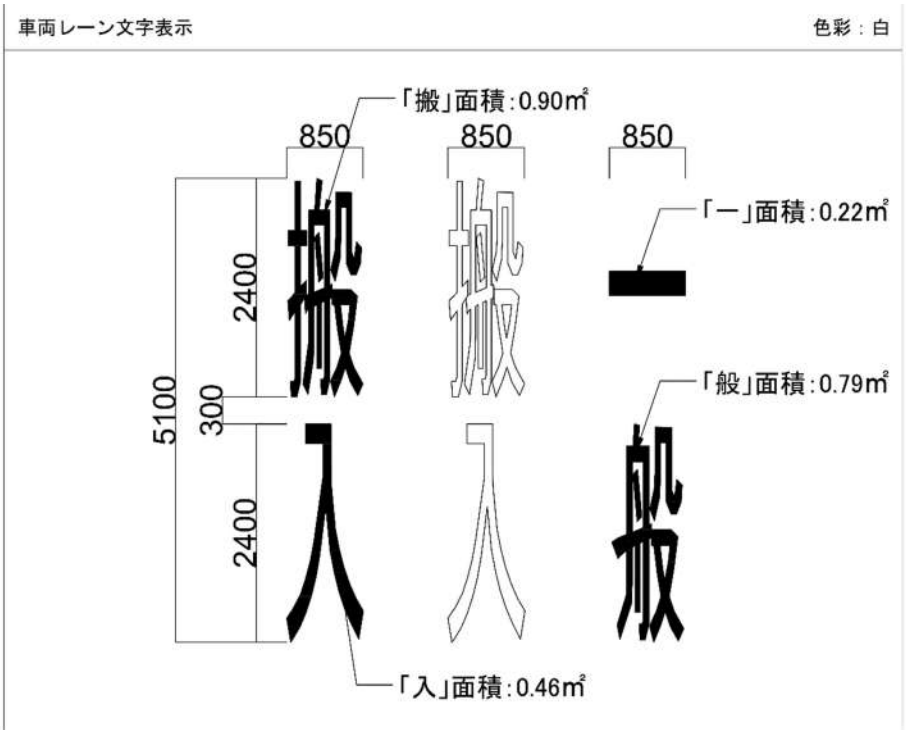

種　別	算 式 及 び 略 図	数　量
矢印・記号・文字 (白・幅15cm換算)	L= ((0.90+0.46)×2+0.22+0.79)/0.15　　=　24.87 m	24.9 m

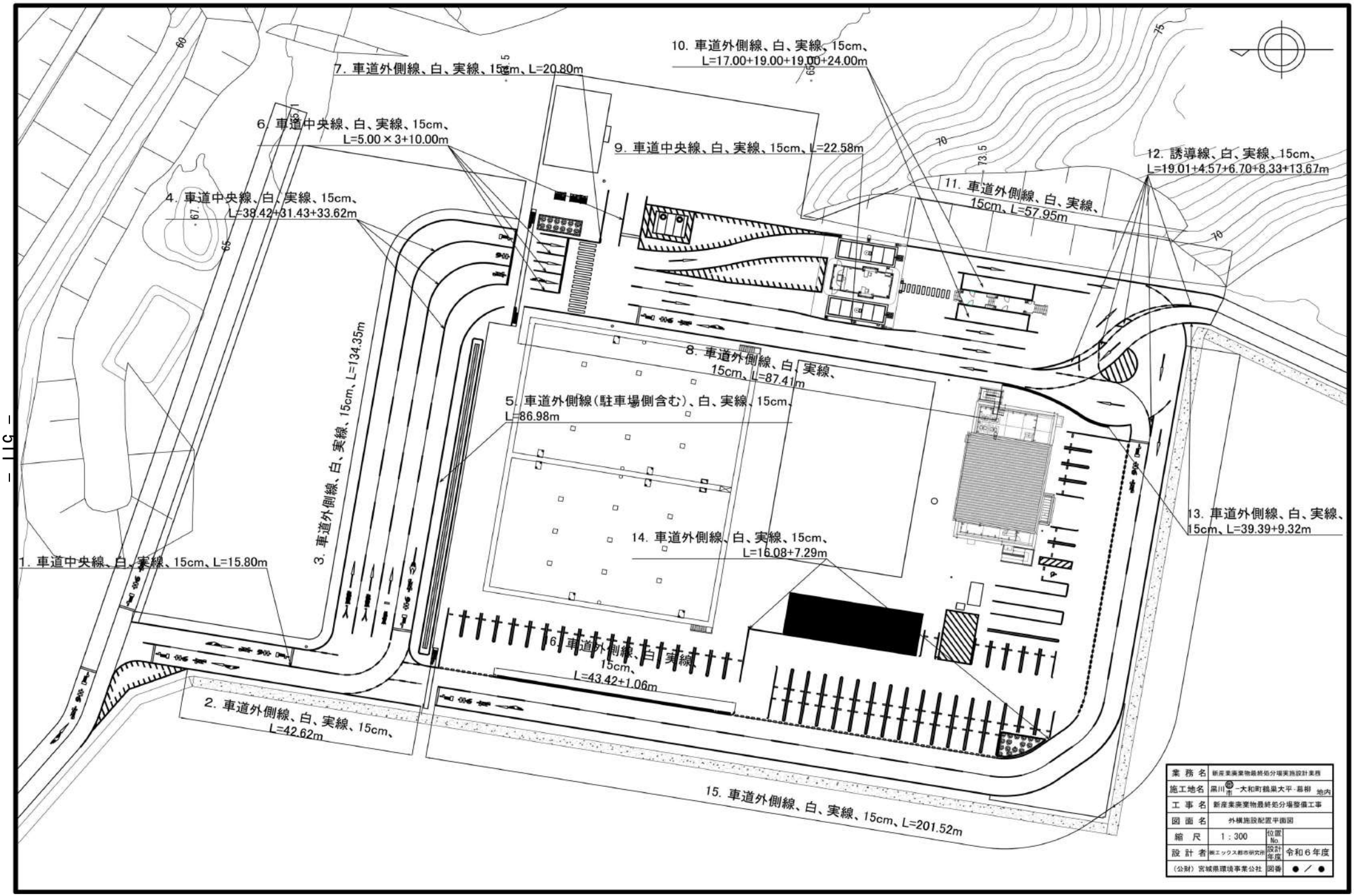
1. 車道中央線、白、実線、15cm、L=15.80m
2. 車道外側線、白、実線、15cm、L=42.62m
3. 車道外側線、白、実線、15cm、L=134.35m
4. 車道中央線、白、実線、15cm、L=38.42+31.43+33.62m
5. 車道外側線（駐車場側含む）、白、実線、15cm、L=86.98m
6. 車道中央線、白、実線、15cm、L=5.00×3+10.00m
7. 車道外側線、白、実線、15cm、L=20.80m
8. 車道外側線、白、実線、15cm、L=87.41m
9. 車道中央線、白、実線、15cm、L=22.58m
10. 車道外側線、白、実線、15cm、L=17.00+19.00+19.00+24.00m
11. 車道外側線、白、実線、15cm、L=57.95m
12. 誘導線、白、実線、15cm、L=19.01+4.57+6.70+8.33+13.67m
13. 車道外側線、白、実線、15cm、L=39.39+9.32m
14. 車道外側線、白、実線、15cm、L=16.08+7.29m
15. 車道外側線、白、実線、15cm、L=201.52m
6. 車道外側線、白、実線、15cm、L=43.42+1.06m
業務名 新産業廃棄物最終処分場実施設計業務
施工地名 黒川郡大和町鶴巣大平・幕柳 地内
工事名 新産業廃棄物最終処分場整備工事
図面名 外構施設配置平面図
縮尺 1：300
位置No.
設計者 ㈱エックス都市研究所
設計年度 令和６年度
（公財）宮城県環境事業公社
図番 ●／●

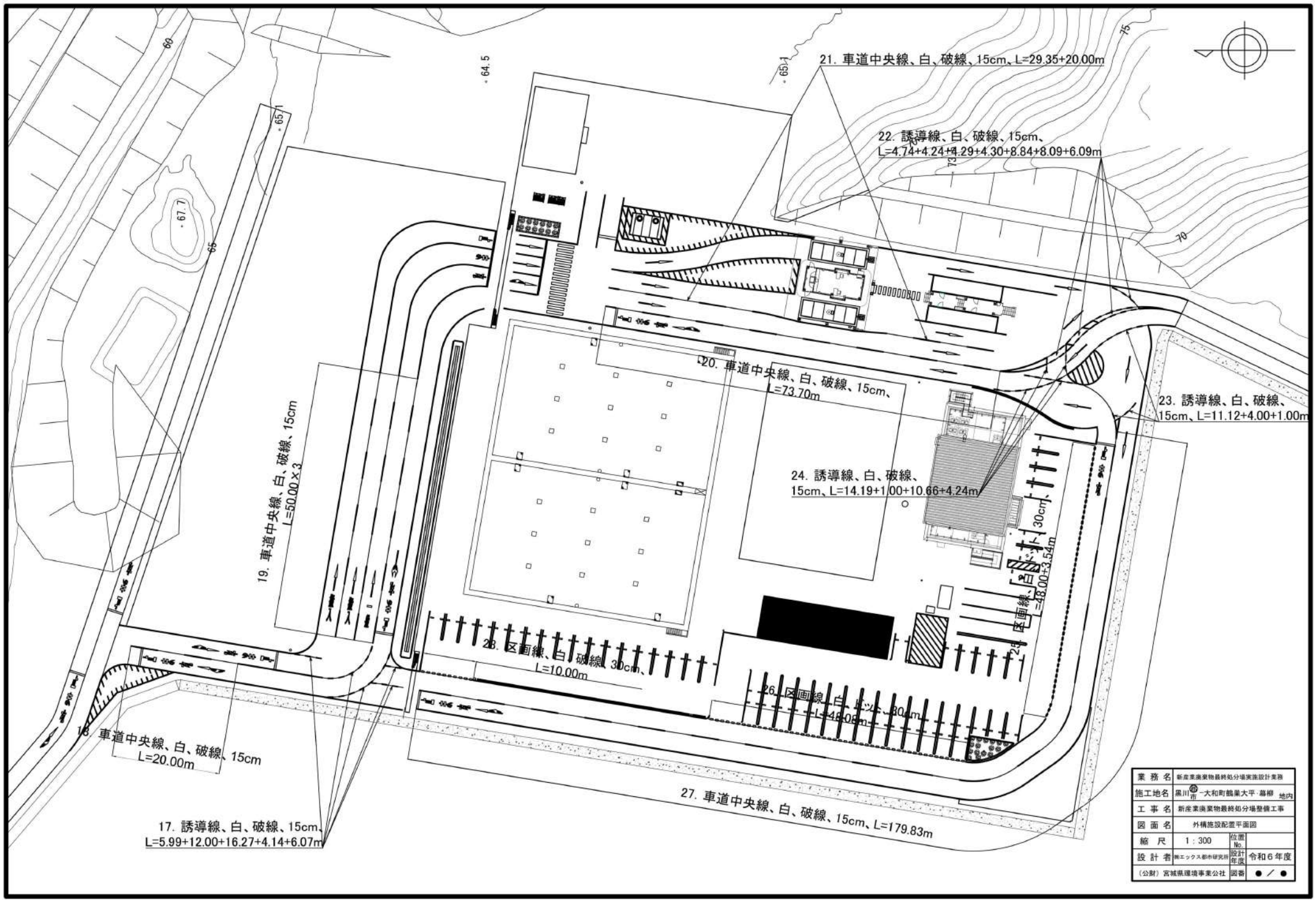

業務名	新産業廃棄物最終処分場実施設計業務		
施工地名	黒川郡市 大和町鶴巣大平・幕柳 地内		
工事名	新産業廃棄物最終処分場整備工事		
図面名	外構施設配置平面図		
縮尺	1：300	位置No.	
設計者	㈱エックス都市研究所	設計年度	令和６年度
（公財）宮城県環境事業公社		図番	●／●

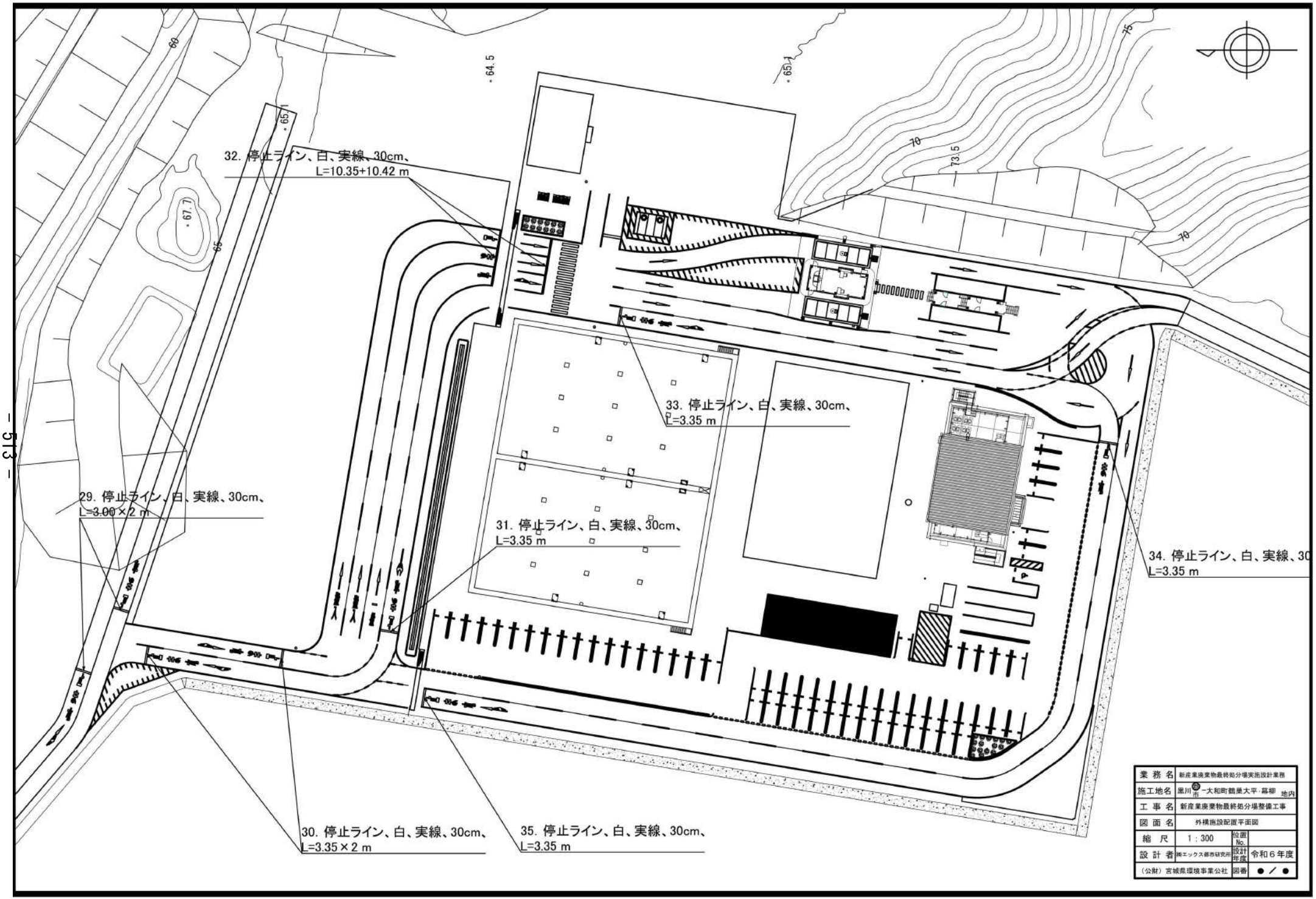
32. 停止ライン、白、実線、30cm、
L=10.35+10.42 m
33. 停止ライン、白、実線、30cm、
L=3.35 m
29. 停止ライン、白、実線、30cm、
L=3.00×2 m
31. 停止ライン、白、実線、30cm、
L=3.35 m
34. 停止ライン、白、実線、30
L=3.35 m
30. 停止ライン、白、実線、30cm、
L=3.35×2 m
35. 停止ライン、白、実線、30cm、
L=3.35 m
64.5
65.1
67.7
73.5
60
65
70
75
業務名 新産業廃棄物最終処分場実施設計業務
施工地名 黒川郡大和町鶴巣大平・幕柳 地内
工事名 新産業廃棄物最終処分場整備工事
図面名 外構施設配置平面図
縮尺 1：300
位置No.
設計者 ㈱エックス都市研究所
設計年度 令和６年度
（公財）宮城県環境事業公社
図番 ●／●

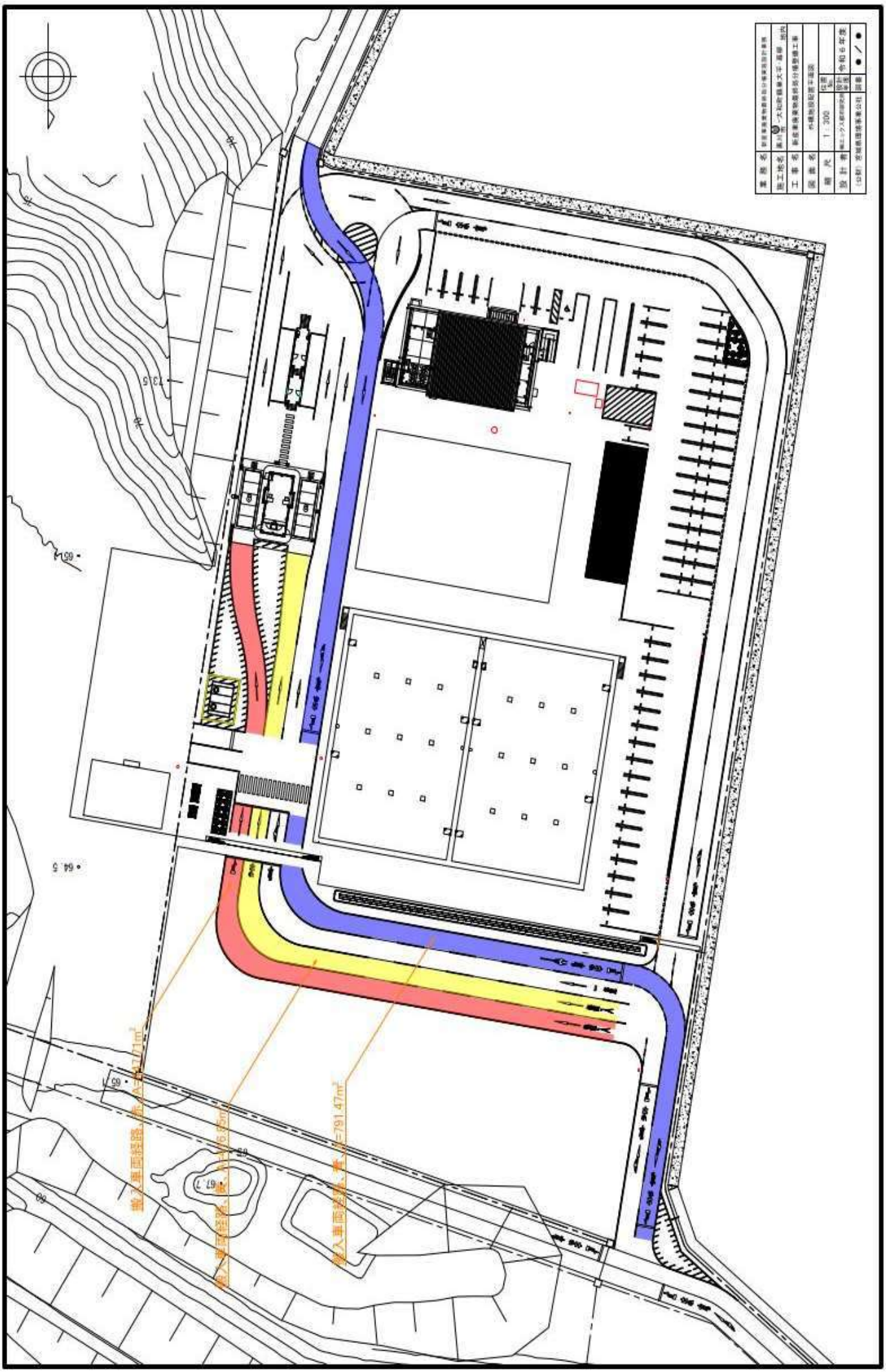

1：300

区画線および道路標示工事における文字・記号・数字等の施行長換算総括表

共通	図面記号	区－標示－総括	H18
	名称	区画線－道路標示総括表	

番号	種別	面種（S）	幅15cm 換算施行実長m	所要材料長m	番号	種別	面種（S）	幅15cm 換算施行実長m	所要材料長m
101		18, 288	12.19	14.63	204		9, 375	6.25	7.50
101		14, 220	9.48	11.38	-		7, 875	5.25	6.30
105	30	29, 015	19.34	23.21	204		9, 994	6.66	7.99
〃	40	29, 712	19.81	23.77	-		8, 493	5.66	6.79
〃	50	27, 864	18.58	22.30	204		13, 727	9.15	10.98
〃	60	29, 373	19.58	23.50	-		12, 227	8.15	9.78
-	文	7, 620	5.08	6.10	204		14, 486	9.65	11.58
-	徐	11, 345	7.56	9.07	115		21, 840	14.56	17.47
-	行	8, 838	5.89	7.07	210		24, 766	16.51	19.81
-	止	8, 025	5.35	6.42	211		26, 567	17.71	21.25
-	マ	4, 590	3.06	3.67	-	転回禁止 時間規制 8-20	13, 248	8.83	10.60
-	レ	4, 319	2.88	3.46	-	路線バス 通行帯 7-9.30	13, 964	9.31	11.17
109の7	バ	9, 000	6.00	7.20	-	路線バス 通行帯 17-19	13, 647	9.10	10.92
〃	ス	7, 908	5.27	6.32	-	止	8, 400	5.60	6.72
〃	優	13, 755	9.17	11.00	-	ま	10, 128	6.75	8.10
〃	先	11, 669	7.78	9.34	-	れ	10, 896	7.26	8.71
109の6	専	11, 250	7.50	9.00	111		29, 955	19.97	23.96
〃	用	15, 750	10.50	12.60	〃		16, 935	11.29	13.55

北海道開発局

外構（縁石工・植栽工）

外構施設(境界ブロック・植栽)集計表

種　別 (LEVEL3)	細　別 (LEVEL4)	規　格 (LEVEL5)	単位	数量	備考
作業土工	床堀り		m3	25.3	
	埋戻し	最大幅1m未満	m3	9.1	
		最大幅1m以上4m未満	m3	3.2	
		最大幅4m以上	m3	3.3	
	残土		m3	9.5	
	客土	黒土　最大幅1m未満	m3	1.4	
		黒土　最大幅1m以上4m未満	m3	15.2	
	基面整正		m2	64.2	
境界ブロック	片側歩車道境界ﾌﾞﾛｯｸC		m	42.8	
	両側歩車道境界ﾌﾞﾛｯｸC		m	64.6	
	植栽桝ブロック		箇所	(1)	
			m	122.9	
植栽工					
	ツツジ		箇所	2	
	オウゴンマサキ		箇所	1	
	ノシバ		箇所	1	

外構施設(境界ブロック・植栽) 数量計算書

名称	規格	計　算　式			数量
作業土工 床堀り		V=1.9×42.8/10+0.8×64.6/10+10.4+0.7+0.9	=	25.3	25.3 m3
埋戻し	最大幅1m未満	V=1.2×42.8/10+4.0	=	9.14	9.1 m3
	最大幅1m以上4m未満	V=3.2	=	3.2	3.2 m3
	最大幅4m以上	V=3.3	=	3.3	3.3 m3
残土		V=0.6×42.8/10+0.8×64.6/10+6.2-2.7-2.6+0.9	=	9.54	9.5 m3
客土	黒土 最大幅1m未満	V=0.6+0.8	=	1.4	1.4 m3
	黒土 最大幅1m以上4m未満	V=15.2	=	15.2	15.2 m3
基面整正		A=3.0×42.8/10+3.2×64.6/10+30.7	=	64.21	64.2 m2
境界ブロック	片側歩車道境界ﾌﾞﾛｯｸC	L=22.20+20.60	=	42.8	42.8 m
	両側歩車道境界ﾌﾞﾛｯｸC	L=40.00+2.40+22.20	=	64.6	64.6 m
	植栽桝ブロック	N=1	=	1	1 箇所
植栽工	ツツジ	N=2	=	2	2 箇所
	オウゴンマサキ	N=1	=	1	1 箇所
	ノシバ	N=1	=	1	1 箇所

片側歩車道境界ブロック　　数 量 計 算 書　　(10m当り)

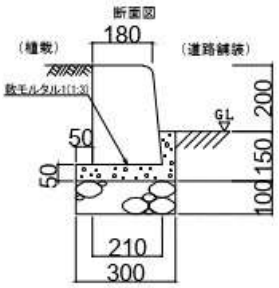

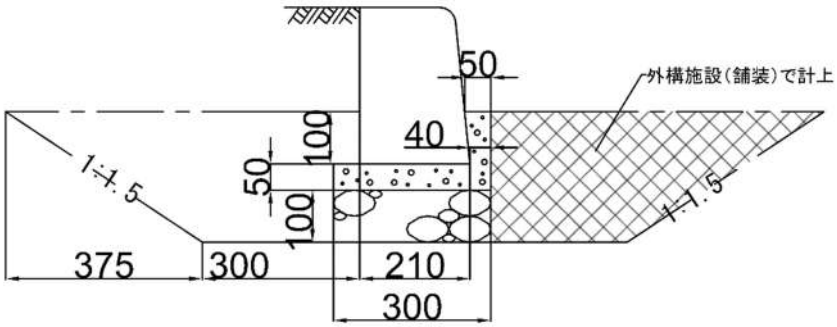

M1(マウンドアップ)

歩車道境界ブロック	a (mm)	b (mm)	h (mm)	ℓ (mm)	参考質量 (kg/個)
JIS A 5371	180	210	300	600	82
	180	210	300	2000	274

参 考 数 量 表　(10m当り)

長 さ (mm)	コンクリート (m³)	型 枠 (m²)	個 数	敷モルタル (m³)
600	0.20	2.0	16.5	0.02
2000	0.20	2.0	5	0.02

国土交通省　東北地方整備局　歩車道境界工

種 別	算 式 及 び 略 図			数 量
床掘り	V= (0.55+0.93)×0.25/2×10	=	1.85 m3	1.9 m3
埋戻し (最大幅1m未満)	V= 1.85-(0.30×0.15+0.25×0.10)×10	=	1.15 m3	1.2 m3
残土	V= 1.85-1.15/0.95	=	0.64 m3	0.6 m3
基面整正	A= 0.30×10	=	3.00 m2	3.0 m2
基礎材　t=100 (RC-40)	A= 0.30×10	=	3.00 m2	3.0 m2
敷モルタル (1：3)	V= (東北地方整備局　歩車道境界工より)	=	0.02 m3	0.0 m3
型枠	A= (東北地方整備局　歩車道境界工より)	=	2.00 m2	2.0 m2
基礎コンクリート (18-8-40-60% (N))	V= (東北地方整備局　歩車道境界工より)	=	0.20 m3	0.2 m3
片側歩車道境界ﾌﾞﾛｯｸC	L= 10.00	=	10.00 m	10.0 m

両側歩車道境界ブロック　　数 量 計 算 書　　(10m当り)

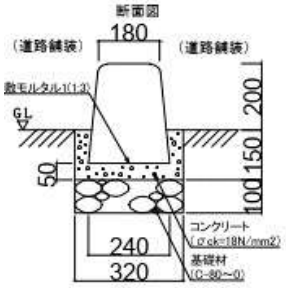

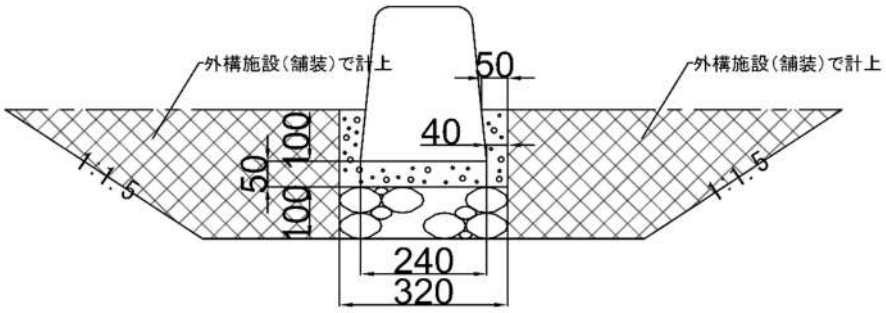

F(フラット)

歩車道境界ブロック	a (mm)	b (mm)	h (mm)	ℓ (mm)	参考質量 (kg/個)
JIS A 5371	180	240	300	600	88
	180	240	300	2000	295

参 考 数 量 表　(10m当り)

長 さ (mm)	コンクリート (m³)	型 枠 (m²)	個 数	敷モルタル (m³)
600	0.25	3.0	16.5	0.02
2000	0.25	3.0	5	0.02

国土交通省　東北地方整備局　歩車道境界工

種　別	算 式 及 び 略 図			数　量
床掘り	V= 0.32×0.25×10	=	0.80 m3	0.8 m3
埋戻し (最大幅1m未満)	V= 0.00	=	0.00 m3	0.0 m3
残土	V= 0.80-0.00/0.95	=	0.80 m3	0.8 m3
基面整正	A= 0.32×10	=	3.20 m2	3.2 m2
基礎材　t=100 (RC-40)	A= 0.32×10	=	3.20 m2	3.2 m2
敷モルタル (1：3)	V= (東北地方整備局　歩車道境界工より)	=	0.02 m3	0.0 m3
型枠	A= (東北地方整備局　歩車道境界工より)	=	3.00 m2	3.0 m2
基礎コンクリート (18-8-40-60% (N))	V= (東北地方整備局　歩車道境界工より)	=	0.25 m3	0.3 m3
両側歩車道境界ﾌﾞﾛｯｸC	L= 10.00	=	10.00 m	10.0 m

植樹桝ブロック　　数 量 計 算 書　　（1箇所当り）

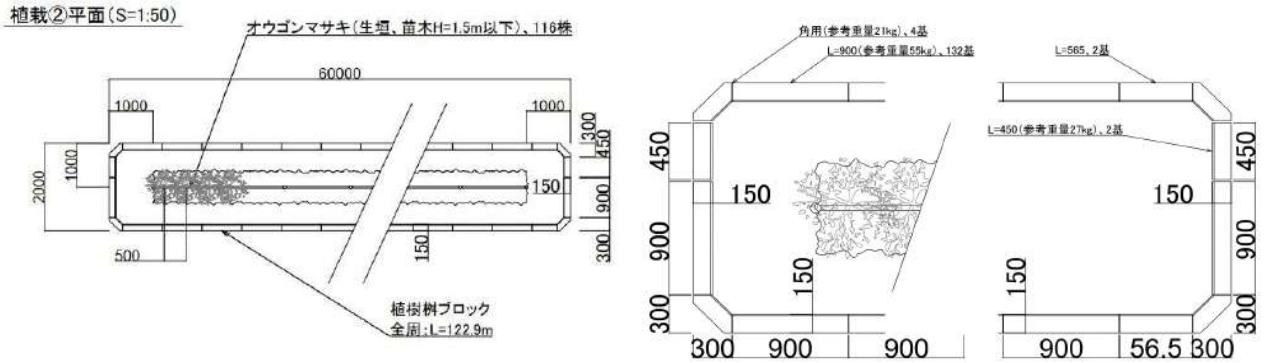

断面図　S=1:10

国土交通省　東北地方整備局　歩車道境界工
※敷モルタル：t=30

種　別	算 式 及 び 略 図			数　量
床堀り	V= (0.15×0.18+(0.50+0.65)×0.10/2)×122.90	=	10.39 m3	10.4 m3
埋戻し （最大幅1m未満）	V= ((0.25+0.40)×0.10/2)×122.90	=	3.99 m3	4.0 m3
残土	V= 10.39-3.99/0.95	=	6.19 m3	6.2 m3
基面整正	A= 0.25×122.90	=	30.73 m2	30.7 m2
基礎材　t=100 （RC-40）	A= 0.25×122.90	=	30.73 m2	30.7 m2
敷モルタル （1：3）	V= 0.25×122.90×0.03	=	0.92 m3	0.9 m3
植樹桝ブロック L=900	N= 132	=	132 基	132 基
植樹桝ブロック L=450	N= 2	=	2 基	2 基
植樹桝ブロック L=565	N= 2	=	2 基	2 基
植樹桝ブロック 角用	N= 4	=	4 基	4 基

植栽（ツツジ）①　　数 量 計 算 書　　（1箇所当り）

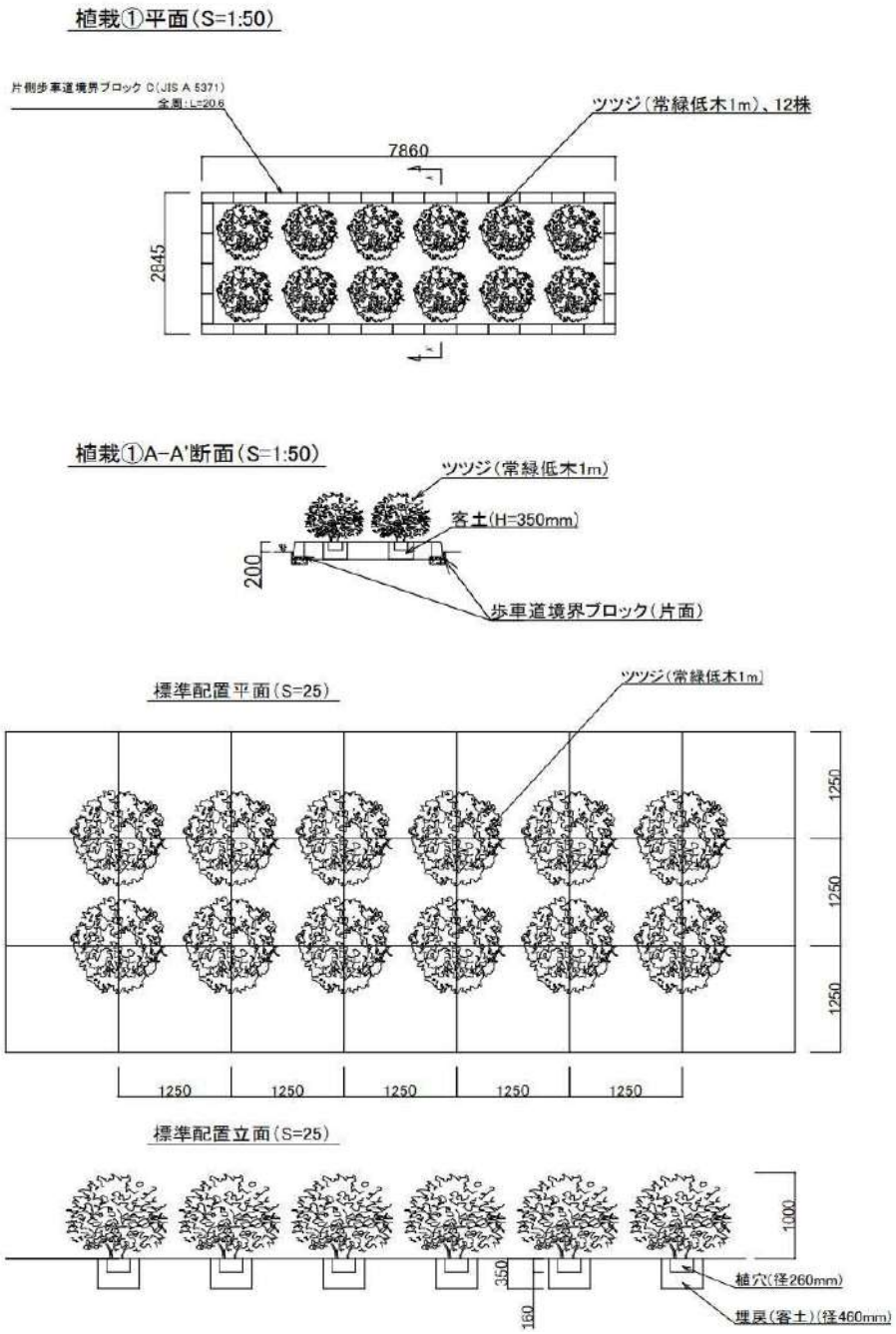

種　別	算 式 及 び 略 図			数　量
床掘り	V= $0.46^2\times\pi/4\times0.15\times12$	=	0.65 m3	0.7 m3
現地発生土埋戻し (最大幅1m以上4m未満)	V= $((7.86-0.21\times2)\times(2.85-0.21\times2)-0.46^2\times\pi/4\times12)\times0.20$	=	3.22 m3	3.2 m3
残土	V= 0.65-3.22/0.95	=	-2.74 m3	-2.7 m3
客土埋戻し (最大幅1m未満)	V= $(0.46^2\times0.35-0.26^2\times0.16)\times\pi/4\times12$	=	0.60 m3	0.6 m3
ツツジ	N= 12	=	12 株	12.0 株

植栽（ツツジ）②　　数 量 計 算 書　　（1箇所当り）

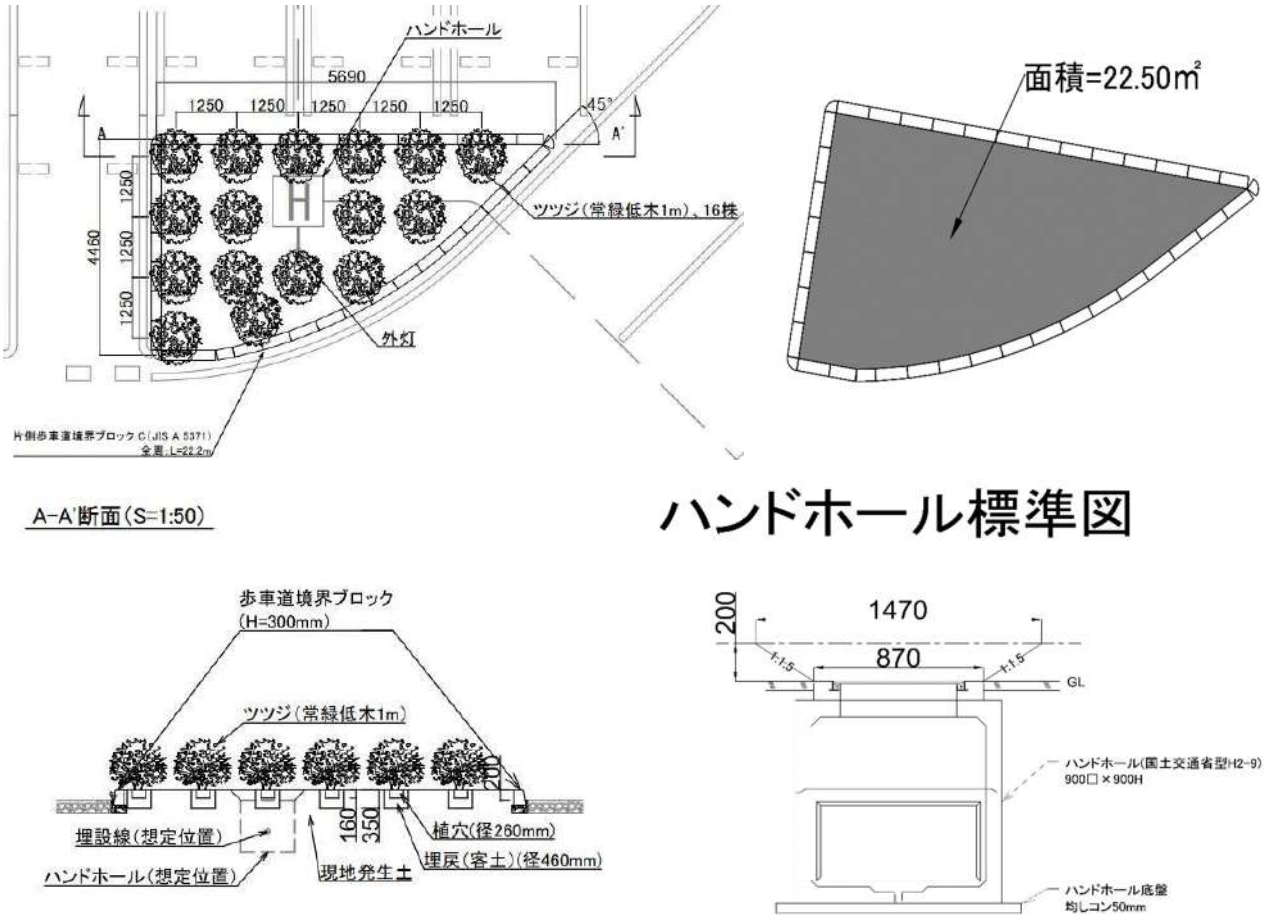

種　別	算 式 及 び 略 図			数　量
床掘り	V= $0.46^2\times\pi/4\times0.15\times16$	=	0.87 m3	0.9 m3
現地発生土埋戻し（最大幅4m以上）	V= $(20.50-(1.47^2+0.87^2+\sqrt{(1.47^2\times0.87^2)})/3-0.46^2\times\pi/4\times16)\times0.20$	=	3.29 m3	3.3 m3
残土	V= 0.87-3.29/0.95	=	-2.59 m3	-2.6 m3
客土埋戻し（最大幅1m未満）	V= $(0.46^2\times0.35-0.26^2\times0.16)\times\pi/4\times16$	=	0.79 m3	0.8 m3
ツツジ	N= 16	=	16 株	16.0 株

植栽（オウゴンマサキ）　　数 量 計 算 書　　（1箇所当り）

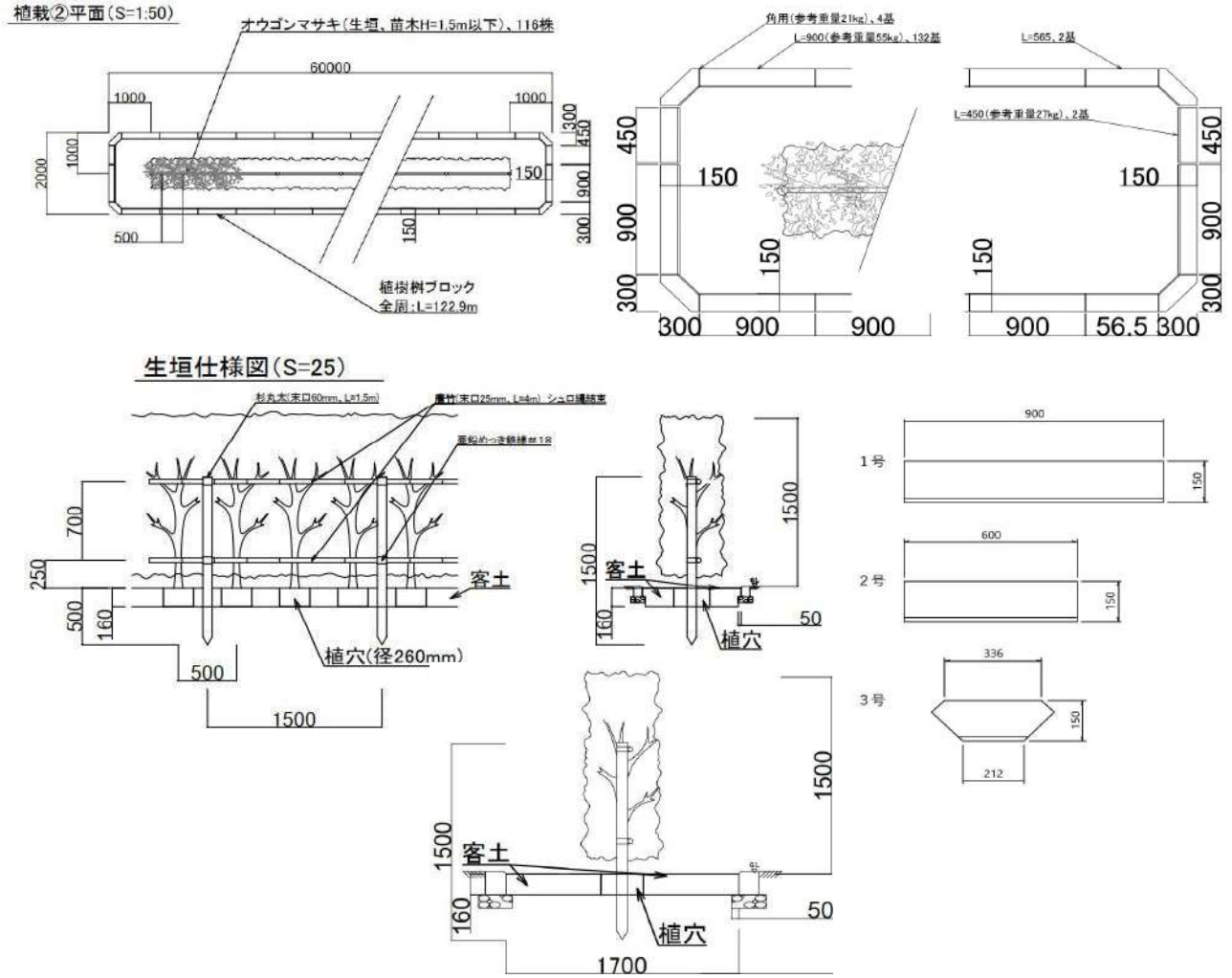

種　別	算 式 及 び 略 図			数　量
床掘り	V= ((60.00-0.15×2)×(2.00-0.15×2)-0.15^2×4/2)×0.18	=	0.87 m3	0.9 m3
残土	V= 0.87	=	0.87 m3	0.9 m3
客土埋戻し (最大幅1m以上4m未満)	V= ((60.00-0.15×2)×(2.00-0.15×2)-0.15^2×4/2)×0.16 -0.26^2×0.16×π/4×116	=	15.25 m3	15.2 m3
オウゴンマサキ（マサキ）	N= 116	=	116 本	116 本
杉丸太（L=1.5m）	N= (60.00-1-1)/1.50	=	38.67 本	39.0 本
唐竹（真竹）	N= (60.00-1-1)×2	=	116.00 m	116.0 m
シュロ縄	N= 1	=	1.00 束	1.0 束
亜鉛めっき鉄線	N= 1	=	1.00 巻	1.0 巻

植栽（ノシバ）　　数 量 計 算 書　　（1箇所当り）

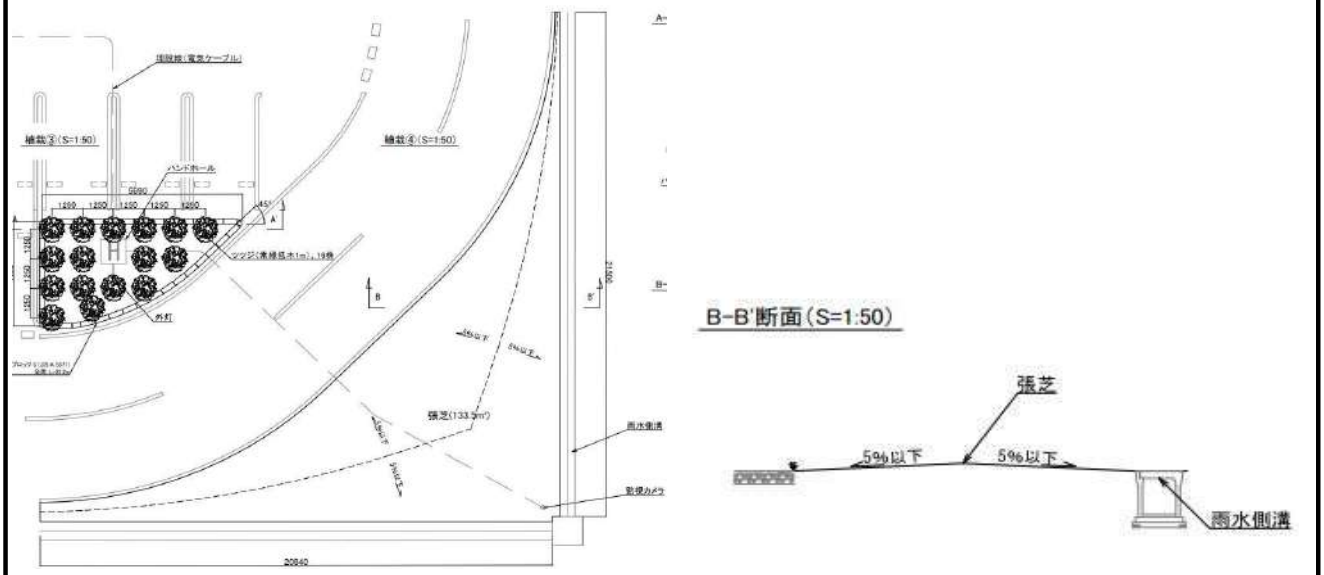

種　別	算 式 及 び 略 図	数　量
ノシバ	N= 133.50　　= 133.50 m2	133.5 m2

外構（車止めブロック）

外構施設(車止めブロック)集計表

種 別 (LEVEL3)	細 別 (LEVEL4)	規 格 (LEVEL5)	単位	数量	備考
車止めブロック	車止めブロック	115×190×600	箇所	62	

外構施設(車止めブロック) 数量計算書

名称	規格	計　算　式	数量
車止めブロック設置工 車止めブロック	115×190×600	平面図より N= 62　　= 62	62.0 箇所

車止めブロック　　数 量 計 算 書　　（1箇所当り）

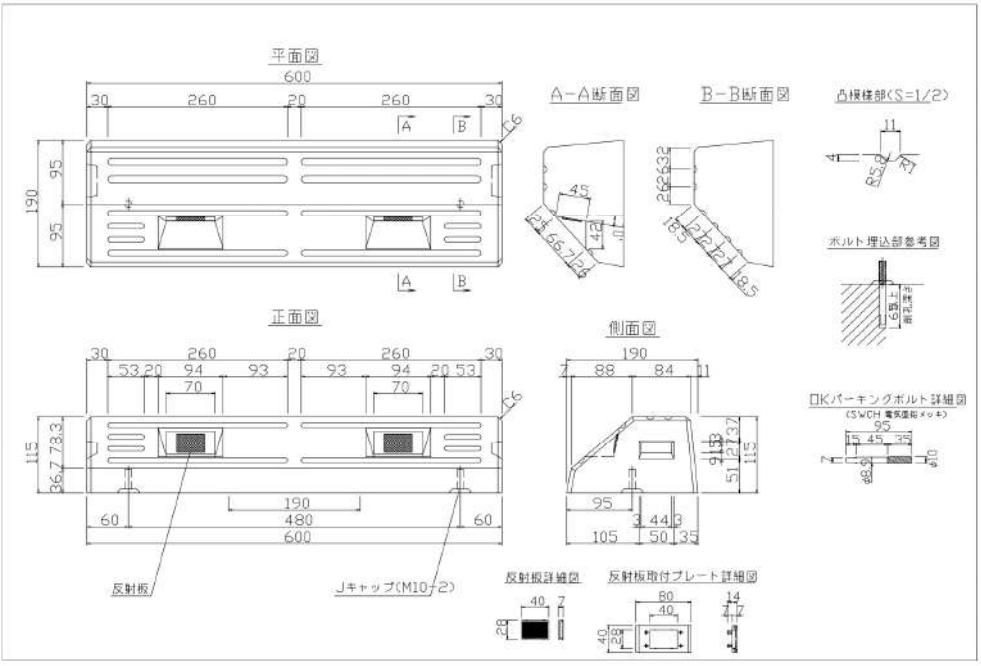

種　別	算 式 及 び 略 図	数　量
車止めブロック （115×190×600）	N= 2	2.0　基
パーキングボルト	N= 4	4.0　個
Jキャップ	N= 4	4.0　個

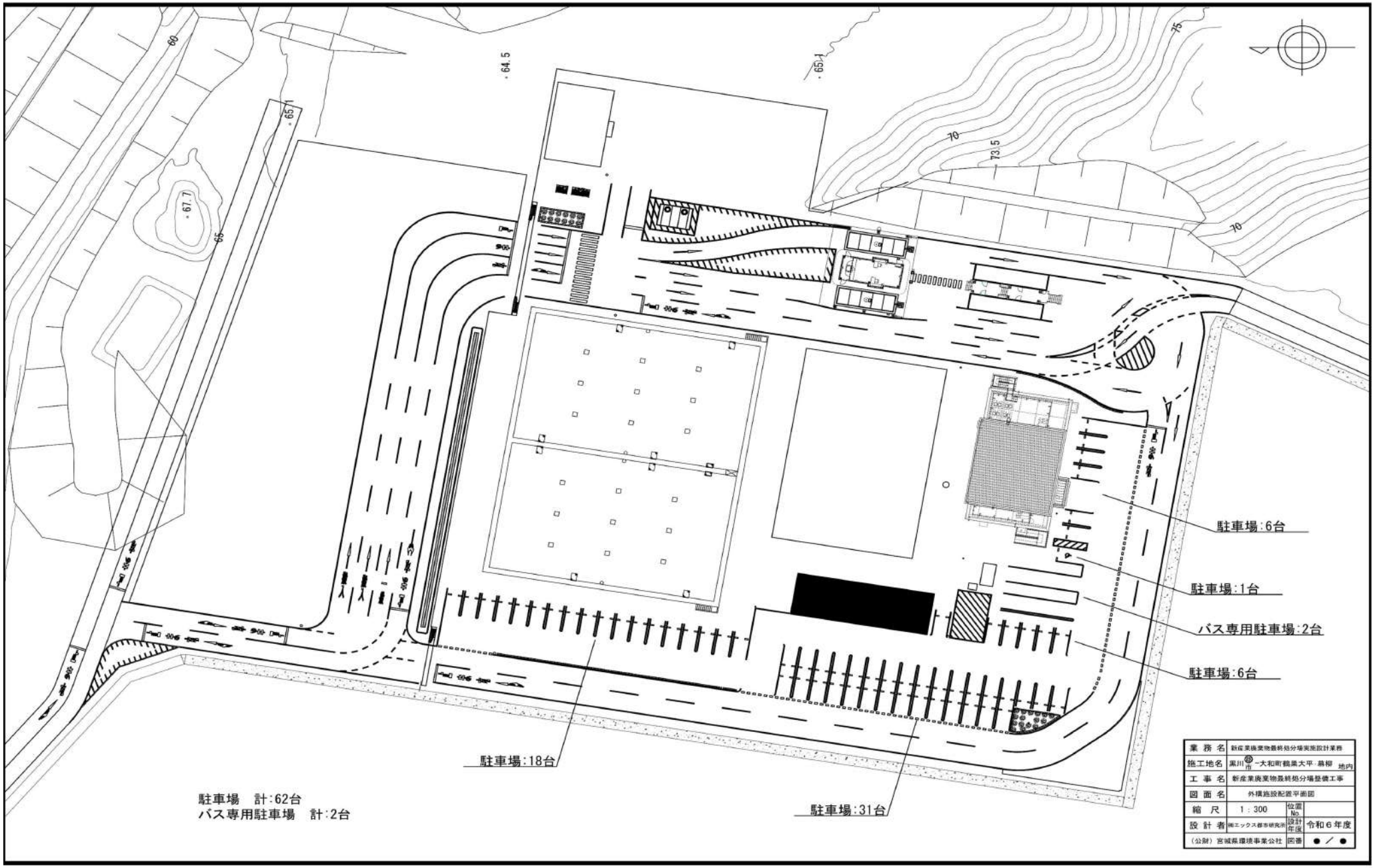
駐車場:6台
駐車場:1台
バス専用駐車場:2台
駐車場:6台
駐車場:18台
駐車場:31台
駐車場　計:62台
バス専用駐車場　計:2台
業務名　新産業廃棄物最終処分場実施設計業務
施工地名　黒川郡大和町～大和町鶴巣大平・鼻柳　地内
工事名　新産業廃棄物最終処分場整備工事
図面名　外構施設配置平面図
縮尺　1：300
設計者　㈱エックス都市研究所
(公財) 宮城県環境事業公社
令和６年度

外構（標識工）

立札・案内板集計表

種　別 (LEVEL3)	細　別 (LEVEL4)	規　格 (LEVEL5)	単位	数量	備考
作業土工					
	床堀り	土砂	m3	21	
	基面整正		m2	3.9	
	埋戻し	土砂、最大幅1m以上4m未満	m3	18.9	
	残土	土砂	m3	1.1	
立札・案内板					
	立札	W2100×H1600×2、W1100×H1600×1	箇所	1	
	案内板	W1500×H1000×1	箇所	1	
	看板	W600×H900	枚	1	

立札・案内板 数量計算書

名称	規格	計　算　式			数量
作業土工					
床掘り		V=14.23+6.75	=	20.98	21.0 m3
基面整正		A=2.88+0.98	=	3.86	3.9 m2
埋戻し	最大幅1m以上4m未満	V=12.65+6.25	=	18.90	18.9 m3
残土		V=0.910.17	=	1.08	1.1 m3
立札・案内板					
立札	W2100×H1600×2枚 W1100×H1600×1枚	N=1.00	=	1.00	1.0 箇所
案内板	W1500×H1000×1枚	N=1.00	=	1.00	1.0 箇所
看板	W600×H900	N=1.00	=	1.00	1.0 枚

立札

数 量 計 算 書

(1箇所当り)

種　別	算 式 及 び 略 図			数　量
床掘り	V= (4.40×1.20+7.10×3.90+√(4.40×1.20×7.10×3.90))×0.90/3 +(0.90×0.78+2.55×0.78+√(0.90×0.78×2.55×0.78))×0.55/3	=	14.23 m3	14.2 m3
基面整正	A= 0.8×0.8×4+0.4×0.4×2	=	2.88 m2	2.9 m2
埋戻し 最大幅1m以上4m未満	V= 14.23-(0.80×0.80×0.15+0.60×0.60×0.75)×4 -(0.40×0.40×0.10+0.30×0.30×0.45)×2	=	12.65 m3	12.7 m3
残土	V= 14.23-12.65/0.95	=	0.91 m3	0.9 m3
基礎砕石	A= 0.8×0.8×4+0.4×0.4×2	=	2.88 m2	2.9 m2
看板				
1600×2100	N=	=	2.0 個	2 個
1600×1100	N=	=	1.0 個	1 個
基礎ブロック				
600×600×800	N=	=	4.0 個	4 個
300×300×450	N=	=	2.0 個	2 個
角鋼管				
100×50×2.3	L= 2.00×4+1.00×2	=	10.00 m	10.0 m
100×100×2.3	L= 3.15×4+2.95×2	=	18.50 m	18.5 m

案内板　　数量計算書　　(1箇所当り)

種　別	算式及び略図			数　量
作業土工				
床掘り	V= (1.85×1.10+4.40×3.65+√(1.85×1.10×4.40×3.65))×0.85/3	=	6.75 m3	6.8 m3
基面整正	A= 0.70×0.70×2	=	0.98 m2	1.0 m2
埋戻し 最大幅1m以上4m未満	V= 6.75-(0.70×0.70×0.15+0.50×0.50×0.70)×2	=	6.25 m3	6.3 m3
残土	V= 6.75-6.25/0.95	=	0.17 m3	0.2 m3
基礎砕石	A= 0.70×0.70×2	=	0.98 m2	1.0 m2
看板 1500×1000	N=	=	1.0 個	1 個
基礎ブロック 500×500×700	N=	=	2.0 個	2 個
角鋼管 100×50×2.3	L= 1.40×2	=	2.80 m	2.8 m
100×100×2.3	L= 2.60×2	=	5.20 m	5.2 m

立ち入り禁止看板　　数 量 計 算 書　　(1箇所当り)

種　別	算 式 及 び 略 図	数　量
看板 600×900	N=　　=　1.0 個	1 個
結束バンド(黒)	N=　　=　4.0 個	4 個

立札土工図

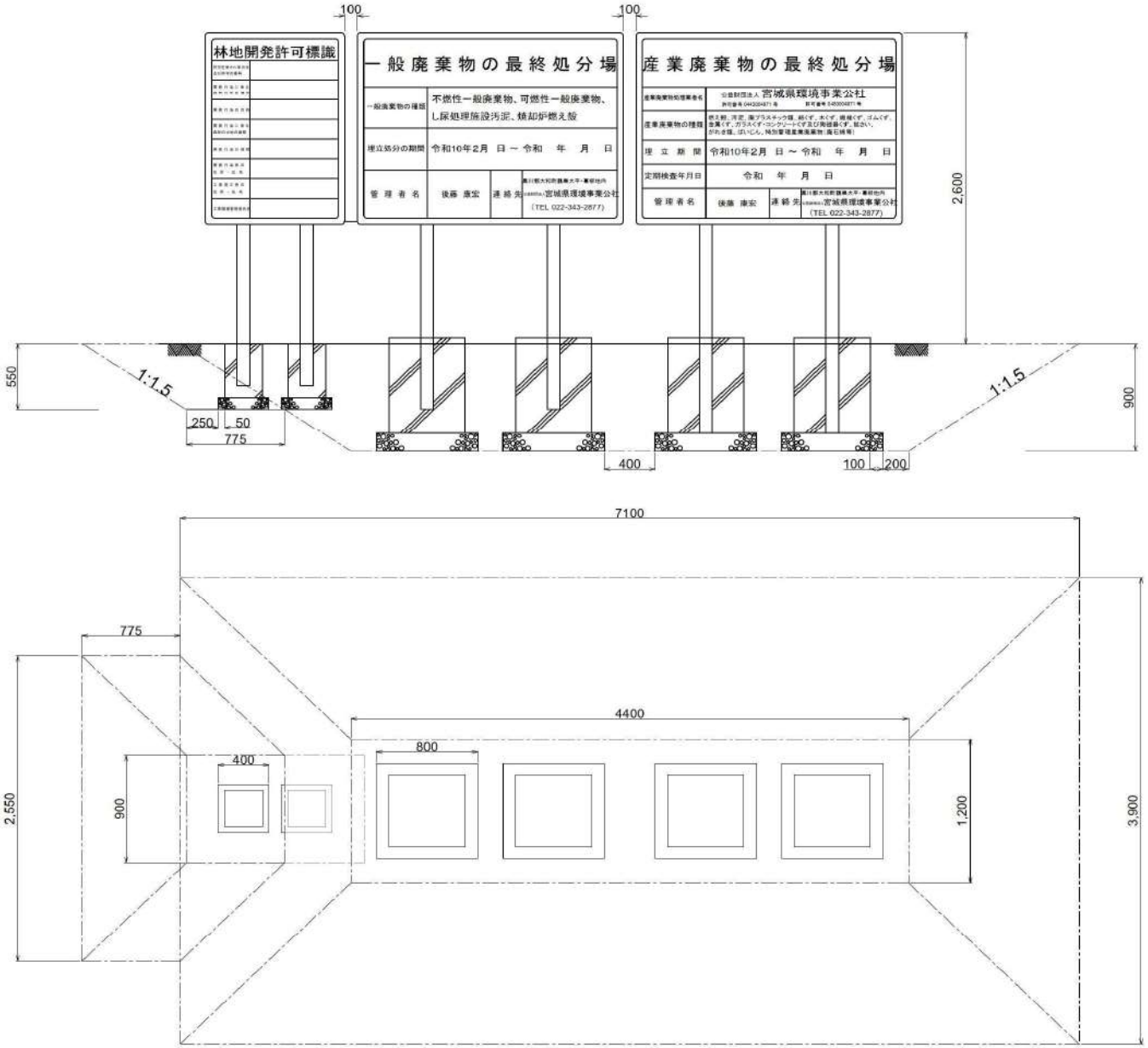

100
100
林地開発許可標識
一般廃棄物の最終処分場
一般廃棄物の種類
不燃性一般廃棄物、可燃性一般廃棄物、
し尿処理施設汚泥、焼却炉燃え殻
埋立処分の期間
令和10年2月 日 ～ 令和 年 月 日
管理者名
後藤 康宏
連絡先
宮城県環境事業公社
(TEL 022-343-2877)
産業廃棄物の最終処分場
産業廃棄物処理業者名
宮城県環境事業公社
産業廃棄物の種類
埋立期間
令和10年2月 日 ～ 令和 年 月 日
定期検査年月日
令和 年 月 日
管理者名
後藤 康宏
連絡先
宮城県環境事業公社
(TEL 022-343-2877)
2,600
550
1:1.5
250
50
775
400
100
200
1:1.5
900
7100
775
4400
800
400
900
2,550
1,200
3,900

案内板土工図

正 面 図

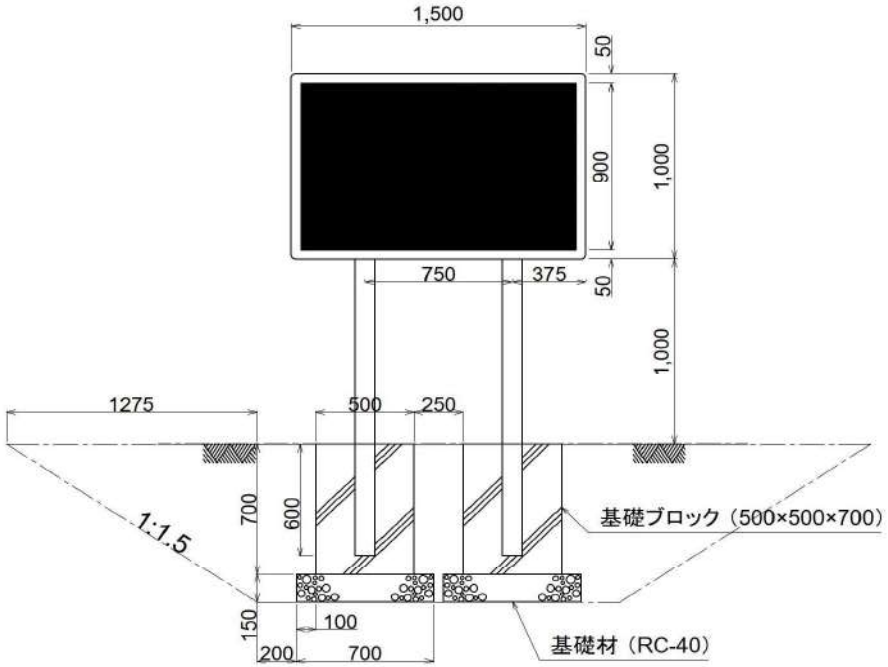

側 面 図

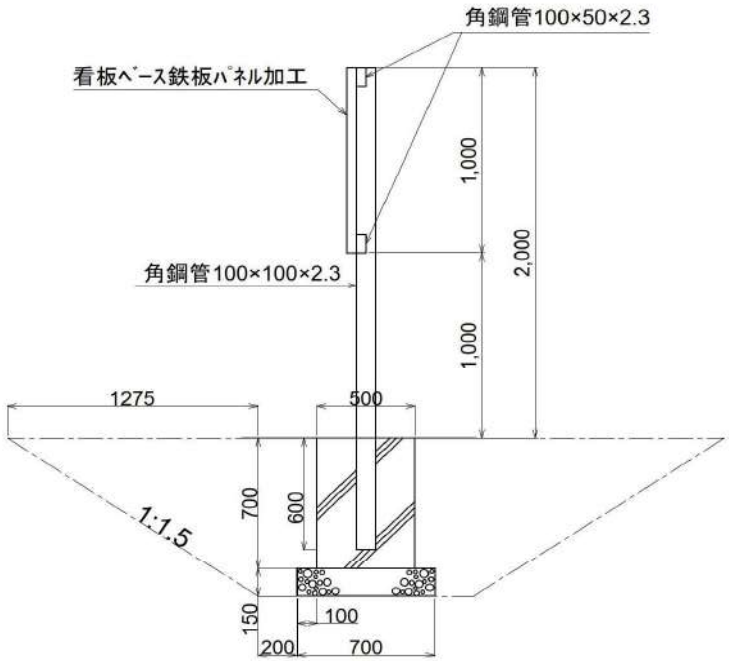

外構（地盤改良工）

管理棟基礎地盤改良集計表

種　別 (LEVEL3)	細　別 (LEVEL4)	規　格 (LEVEL5)	単位	数量	備考
作業土工	床掘り		m3	20,446.1	
	安定処理	混合深さ1m超2m以下	m2	2,159.6	ｾﾒﾝﾄ量:8.26t/100m2
			m3	(3,566.9)	
	埋戻し	最小埋戻し幅4m以上	m3	18,938.5	
	残土処理		m3	510.8	

安定処理

数 量 計 算 書

(1式当り)

種　別	算 式 及 び 略 図		数　量
床掘り	V= 20446.1	= 20,446.1 m3	20,446.1 m3

標高	面積(m2)	土量(m3)
65.00	3,644.0	
60.00	2,053.7	14,055.6
60.00	1,701.8	
55.00	631.9	5,617.8
55.00	481.8	
51.74	59.7	772.7
計		20,446.1

$V=1/3(S_1+S_2+\sqrt{(S_1 \cdot S_2)}$ より土量を算出

S_1:上面積、S_2：底面積、h：高さ

安定処理 BH混合,1m超2m以下	V= 3,566.9	= 3,566.9 m3	3,566.9 m3
	A= 59.7+187.0+314.7+390.7+402.5×3	= 2,159.6 m2	2,159.6 m2

標高	面積(m2)	土量(m3)
63.05	402.5	
58.67	402.5	1,763.0
58.67	402.5	
57.74	390.7	368.8
57.74	390.7	
55.74	314.7	704.0
55.74	314.7	
53.74	187.0	496.2
53.74	187.0	
51.74	59.7	234.9
51.74	59.7	
49.74	0.0	39.8
計		3,566.9

埋戻し 最小幅4m以上	V= 20,446.10-809.03-698.53	= 18,938.54 m3	18,938.5 m3
	建物基礎控除：-402.5×2.01	= -809.03 m3	
	舗装控除　　：-(3,644.0-402.5-447.4)×0.25	= -698.53 m3	
残土	V= 20,446.10-18,938.54/0.95	= 510.79 m3	510.8 m3
セメント量(100m2当り) (50kg/m3)	V= 3,566.90×0.05/2,159.6×100	= 8.26 t	8.26 t

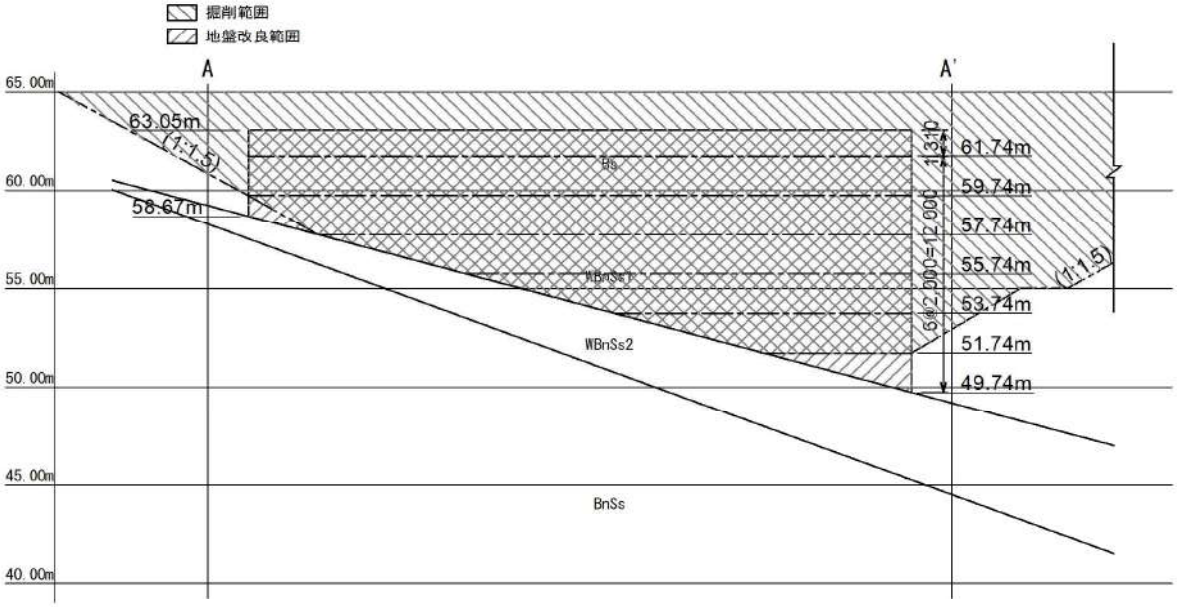
掘削範囲
地盤改良範囲
A
A'
65.00m
60.00m
55.00m
50.00m
45.00m
40.00m
63.05m
(1:1.5)
58.67m
Bs
WBnSs1
WBnSs2
BnSs
1310
5@2,000=12,000
61.74m
59.74m
57.74m
55.74m
53.74m
51.74m
49.74m
(1:1.5)

断面図

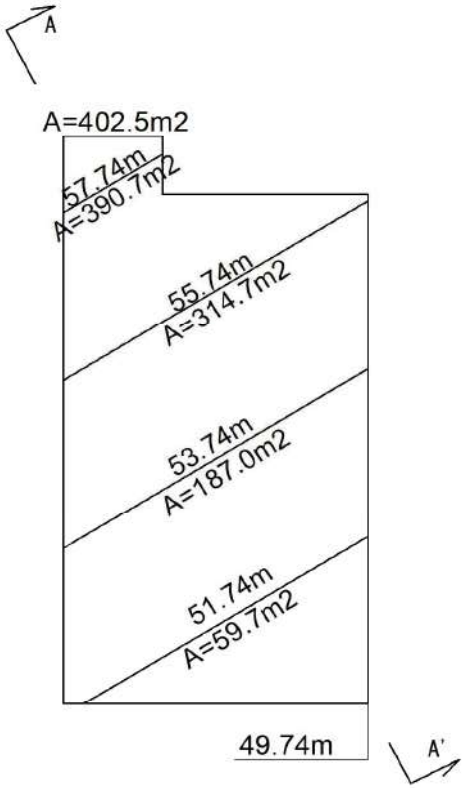
A
A=402.5m2
57.74m
A=390.7m2
55.74m
A=314.7m2
53.74m
A=187.0m2
51.74m
A=59.7m2
49.74m
A'

地盤改良面積

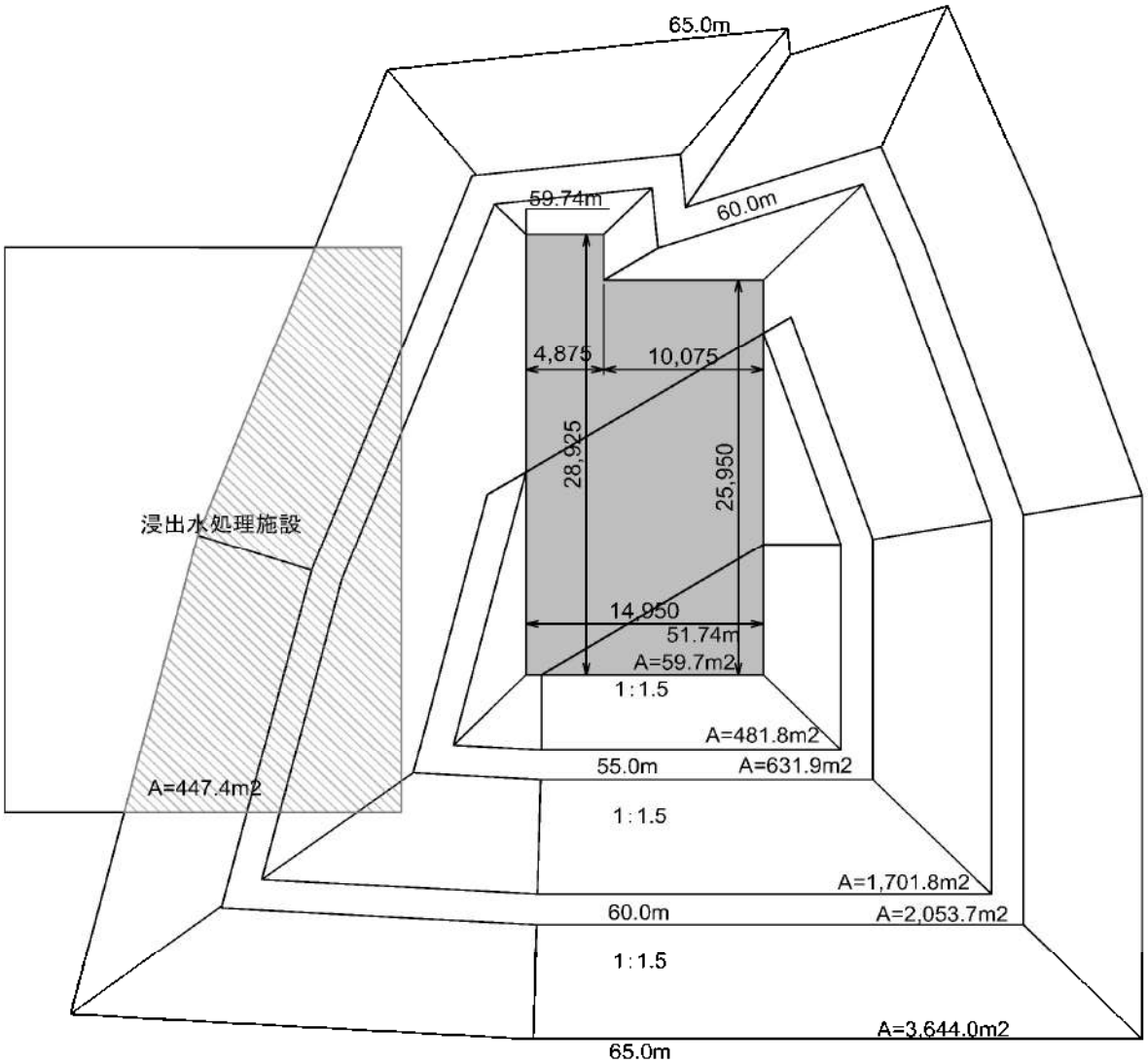
65.0m
59.74m
60.0m
4,875
10,075
28,925
25,950
浸出水処理施設
14,950
51.74m
A=59.7m2
1:1.5
A=481.8m2
55.0m
A=631.9m2
A=447.4m2
1:1.5
A=1,701.8m2
60.0m
A=2,053.7m2
1:1.5
A=3,644.0m2
65.0m

掘削平面図

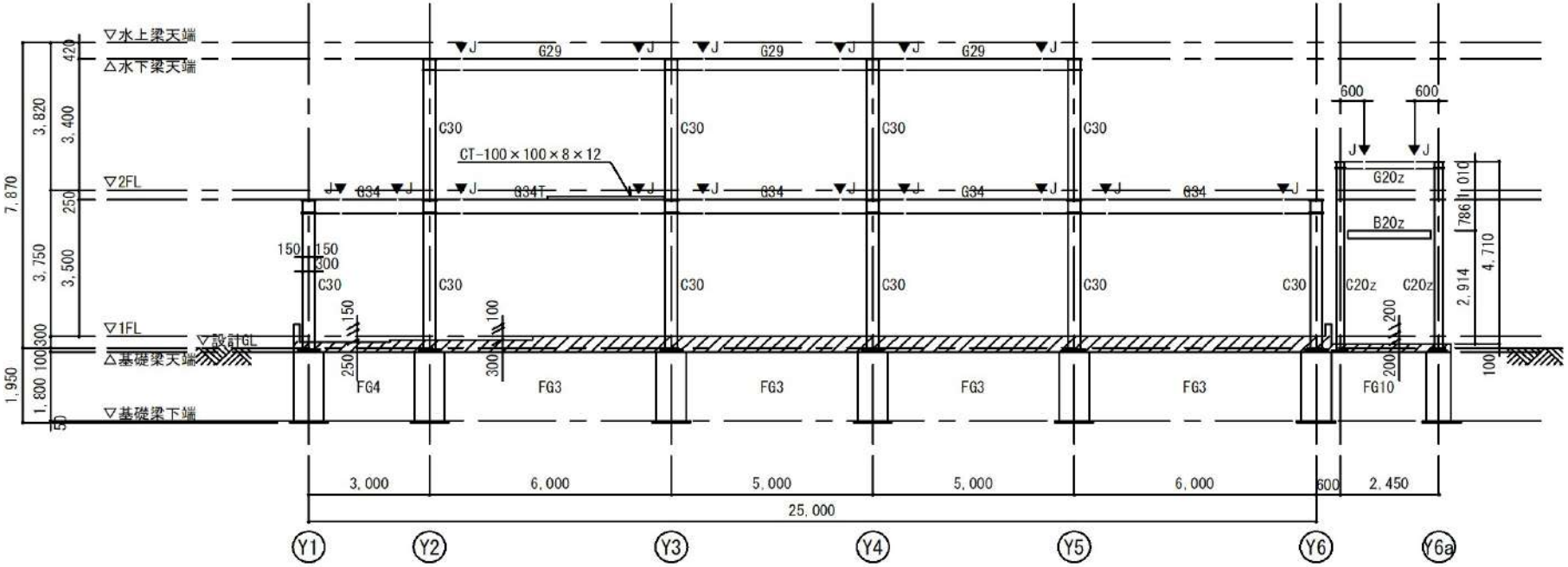

X1通り　軸組図

A1:S=1/100
A3:S=1/200

井戸設備

井戸設備集計表

種　別 (LEVEL3)	細　別 (LEVEL4)	規　格 (LEVEL5)	単位	数量	備考
作業土工					
	床堀り	土砂	m3	28.6	
	基面整正		m2	7.6	
	埋戻し（B）	土砂、W1≧4m, W2<1m	m3	26.1	
	残土	土砂	m3	(1.1)	
さく井工			基	1	
取水工			基	1	
受水槽基礎					
	基礎砕石		m2	13.0	
	均しｺﾝｸﾘｰﾄ	18-8-40-60%	m3	0.6	
	型枠		m2	16.8	
	鉄筋	SD345 D13	t	0.4	
	ｺﾝｸﾘｰﾄ	24-12-25-55%	m3	6.7	
受水槽設置			基	1	
技術管理費					
	揚水試験	報告書	式	1	
	水質検査	11項目　報告書	式	1	

井戸設備 数量計算書

名称	規格	計　算　式			数量	
作業土工						
床掘り		V=28.64	=	28.64	28.6	m3
基面整正		A=7.60	=	7.60	7.6	m2
埋戻し (B)	W1≧4m, W2<1m	V=26.05	=	26.05	26.1	m3
残土		V=-1.08	=	(1.08)	(1.1)	m3
さく井工		N=1.00	=	1.00	1.0	基
取水工		N=1.00	=	1.00	1.0	基
受水槽基礎						
基礎砕石		A=13.00	=	13.00	13.0	m2
均しｺﾝｸﾘｰﾄ	18-8-40-60%	V=0.60	=	0.60	0.6	m3
型枠		A=16.80	=	16.80	16.8	m2
鉄筋	SD345 D13	W=0.444	=	0.444	0.444	t
ｺﾝｸﾘｰﾄ	24-12-25-55%	V=6.70	=	6.70	6.7	m3
受水槽設置		N=1.00	=	1.00	1.0	基
技術管理費						
揚水試験	報告書	N=1.00	=	1.00	1.0	式
水質検査	11項目　報告書	N=1.00	=	1.00	1.0	式

井戸設備

数 量 計 算 書

(1基当り)

種　別	算 式 及 び 略 図			数　量
作業土工				
床掘り	V= (2.10×1.80+6.27×5.97)/2×1.39	=	28.64 m3	28.6 m3
基面整正	A= 2.10×1.80	=	7.60 m2	7.6 m2
埋戻し (B) W1≧4m, W2<1m	V= 28.64-2.38(基礎砕石)×0.15-1.50×1.20×1.24	=	26.05 m3	26.1 m3
残土	V= 28.64-2.30(ｹｰｼﾝｸﾞ埋戻し土)-26.05/0.95	=	-1.08 m3	-1.1 m3
さく井工				
さく井 300A L=80m	N= 1.00	=	1.00 式	1.0 式
ケーシング管 VPφ200 無孔	L= 59.16	=	59.16 m	59.2 m
ストレーナー管 VPφ200 有孔	L= 20.00	=	20.00 m	20.0 m
先端キャップ VPφ200用	N= 1.00	=	1.00 個	1.0 個
フィルター材 三分砂利	V= ((π/4)×0.30^2-(π/4)×0.20^2)×20.00	=	0.79 m3	0.8 m3
埋戻し土 砂	V= ((π/4)×0.30^2-(π/4)×0.20^2)×(59.16-0.55)	=	2.30 m3	2.3 m3
深井戸水中ﾎﾟﾝﾌﾟ 80A×6段×11kW	N= 1.00	=	1.00 個	1.0 個
揚水管 亜鉛ﾒｯｷ鋼管φ80	L= 52.60	=	52.60 m	52.6 m
延長ケーブル	L= 52.60-5.00(ﾎﾟﾝﾌﾟ付属分)	=	47.60 m	47.6 m
水位ケーブル VCTF	L= 52.60-1.00+52.60-6.00	=	98.20 m	98.2 m
電極棒 低水位、高水位	N= 1.00	=	1.00 本	1.0 本
受電・配電設備	N= 1.00	=	1.00 式	1.0 式

井戸設備　　数量計算書　　(1基当り)

種　別	算式及び略図			数　量
取水工				
ﾌﾟﾚｷｬｽﾄﾎﾟﾝﾌﾟ室 φ600	N= 1.00	=	1.00 基	1.0 基
基礎砕石 t=0.15 RC-40	A= 1.70×1.40	=	2.38 m2	2.4 m2
井戸ふた SUS φ80用	N= 1.00	=	1.00 個	1.0 個
水位測定管 VPφ20	L= 52.60	=	52.60 m	52.6 m
空気抜き弁 80A用	N= 1.00	=	1.00 個	1.0 個
連成計 φ100	N= 1.00	=	1.00 個	1.0 個
チャッキ弁 80A	N= 1.00	=	1.00 個	1.0 個
仕切弁 80A	N= 1.00	=	1.00 個	1.0 個
球型ﾌﾚｷｼﾌﾞﾙ継手 80A	N= 1.00	=	1.00 個	1.0 個
HITSフランジ 80A	N= 1.00	=	1.00 個	1.0 個
送水管 VPφ80	L= 4.00	=	4.00 m	4.0 m
技術管理費				
揚水試験 報告書	N= 2.00	=	2.00 部	2.0 部
水質検査 11項目 報告書	N= 2.00	=	2.00 部	2.0 部

井戸ポンプ室土工図

平面図

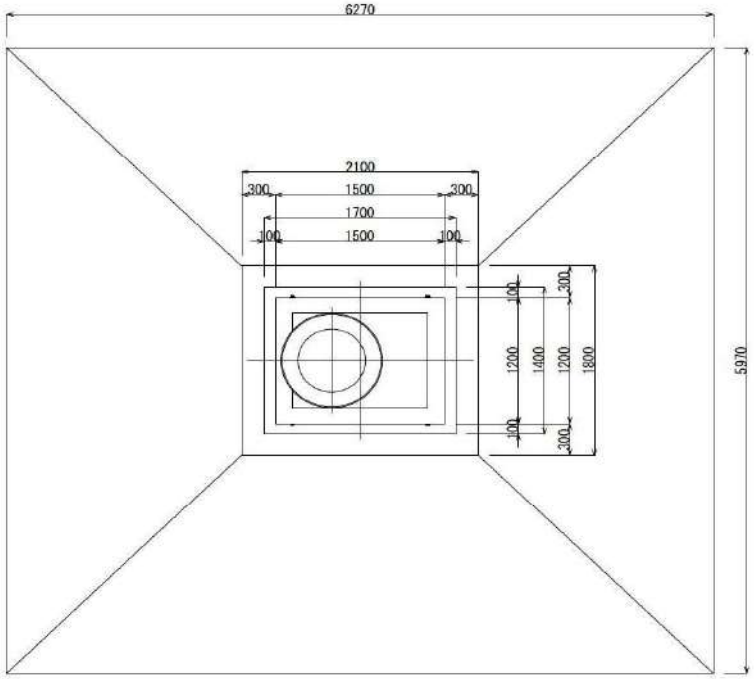

正面図

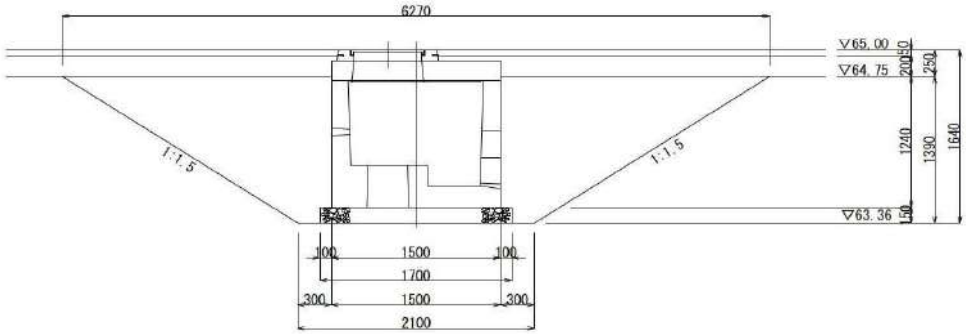

側面図

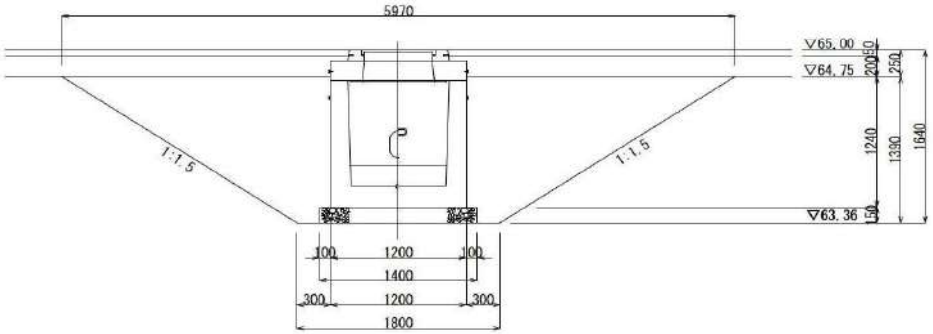

アクセス道路工

道 路 土 工 数 量 集 計 表

項　　目	規　　格	単位	数　　量	備　　考
掘削工		m^3	5,741.0	
	オープン掘削	m^3	5,741.0	土砂
盛土工		m^3	957.0	
路体盛土工	路体盛土	m^3	383.2	W≧4.0m
	路体盛土	m^3	-	2.5m≦W＜4.0m
	路体盛土	m^3	-	1.0m≦W＜2.5m
	路体盛土	m^3	-	W＜1.0m
路床盛土工	路床盛土	m^3	546.1	W≧4.0m
	路床盛土	m^3	-	2.5m≦W＜4.0m
	路床盛土	m^3	-	1.0m≦W＜2.5m
	路床盛土	m^3	-	W＜1.0m
路肩盛土工	路肩盛土	m^3	21.2	W＜1.0m
土羽土工	土羽土	m^3	6.5	W＜1.0m
法面整形工				
	法面整形（切土部）	m^2	479.0	土砂
	法面整形（盛土部）	m^2	372.5	

土　工　計　算　書

測　点	距　離	オープン掘削 土砂 断面積	平均断面	土　量											摘　要
NO. 0 + 0.000		3.2													
NO. 1 + 0.000	20.0	3.2	3.20	64.0											
NO. 1 + 6.603	6.6	3.4	3.30	21.8											
NO. 1 + 14.750	8.2	3.0	3.20	26.2											
NO. 2 + 0.000	5.2	4.7	3.85	20.0											
NO. 2 + 5.460	5.5	9.0	6.85	37.7											
NO. 3 + 0.000	14.5	41.0	25.00	362.5											
NO. 3 + 11.800	11.8	36.0	38.50	454.3											
NO. 4 + 0.000	8.2	45.4	40.70	333.7											
NO. 4 + 2.455	2.5	44.2	44.80	112.0											
NO. 5 + 0.000	17.5	46.5	45.35	793.6											
NO. 5 + 7.555	7.6	24.7	35.60	270.6											
NO. 6 + 0.000	12.4	16.1	20.40	253.0											
NO. 7 + 0.000	20.0	23.6	19.85	397.0											
NO. 7 + 8.389	8.4	22.5	23.05	193.6											
NO. 7 + 15.106	6.7	11.5	17.00	113.9											
NO. 8 + 0.000	4.9	6.4	8.95	43.9											
NO. 9 + 0.000	20.0	0.0	3.20	64.0											
NO. 9 + 15.939	15.9	0.0	0.00	0.0											
NO. 10 + 0.000	4.1	0.0	0.00	0.0											
NO. 11 + 0.000	20.0	0.0	0.00	0.0											
NO. 11 + 6.000	6.0	32.1	16.05	96.3											
NO. 12 + 0.000	14.0	24.7	28.40	397.6											
NO. 12 + 13.472	13.5	21.3	23.00	310.5											
小　計	253.5			4,366.2											

土　工　計　算　書

測　　点	距　離	オープン掘削 土砂 断面積	平均断面	土　量										摘　要
NO.　12 ＋ 13.472		21.3												
NO.　13 ＋ 0.000	6.5	21.4	21.35	138.8										
NO.　14 ＋ 0.000	20.0	17.9	19.65	393.0										
NO.　14 ＋ 14.305	14.3	18.8	18.35	262.4										
NO.　15 ＋ 0.000	5.7	17.0	17.90	102.0										
NO.　15 ＋ 1.273	1.3	16.4	16.70	21.7										
NO.　16 ＋ 0.000	18.7	9.6	13.00	243.1										
NO.　16 ＋ 17.780	17.8	9.6	9.60	170.9										
※乗入工より				42.9										
小　　計	84.3			1,374.8										
合　　計	337.8			5,741.0										

土　工　計　算　書

測　点	距　離	路体盛土 W≧4.0m			路体盛土 2.5m≦W＜4.0m			路体盛土 1.0m≦W＜2.5m			路体盛土 W＜1.0m			摘　要
		断面積	平均断面	土　量	断面積	平均断面	土　量	断面積	平均断面	土　量	断面積	平均断面	土　量	
NO. 0 + 0.000		0.0			0.0			0.0			0.0			
NO. 1 + 0.000	20.0	0.0	0.00	0.0	0.0	0.00	0.0	0.0	0.00	0.0	0.0	0.00	0.0	
NO. 1 + 6.603	6.6	0.0	0.00	0.0	0.0	0.00	0.0	0.0	0.00	0.0	0.0	0.00	0.0	
NO. 1 + 14.750	8.2	0.0	0.00	0.0	0.0	0.00	0.0	0.0	0.00	0.0	0.0	0.00	0.0	
NO. 2 + 0.000	5.2	0.0	0.00	0.0	0.0	0.00	0.0	0.0	0.00	0.0	0.0	0.00	0.0	
NO. 2 + 5.460	5.5	0.0	0.00	0.0	0.0	0.00	0.0	0.0	0.00	0.0	0.0	0.00	0.0	
NO. 3 + 0.000	14.5	0.0	0.00	0.0	0.0	0.00	0.0	0.0	0.00	0.0	0.0	0.00	0.0	
NO. 3 + 11.800	11.8	0.0	0.00	0.0	0.0	0.00	0.0	0.0	0.00	0.0	0.0	0.00	0.0	
NO. 4 + 0.000	8.2	0.0	0.00	0.0	0.0	0.00	0.0	0.0	0.00	0.0	0.0	0.00	0.0	
NO. 4 + 2.455	2.5	0.0	0.00	0.0	0.0	0.00	0.0	0.0	0.00	0.0	0.0	0.00	0.0	
NO. 5 + 0.000	17.5	0.0	0.00	0.0	0.0	0.00	0.0	0.0	0.00	0.0	0.0	0.00	0.0	
NO. 5 + 7.555	7.6	0.0	0.00	0.0	0.0	0.00	0.0	0.0	0.00	0.0	0.0	0.00	0.0	
NO. 6 + 0.000	12.4	0.0	0.00	0.0	0.0	0.00	0.0	0.0	0.00	0.0	0.0	0.00	0.0	
NO. 7 + 0.000	20.0	0.0	0.00	0.0	0.0	0.00	0.0	0.0	0.00	0.0	0.0	0.00	0.0	
NO. 7 + 8.389	8.4	0.0	0.00	0.0	0.0	0.00	0.0	0.0	0.00	0.0	0.0	0.00	0.0	
NO. 7 + 15.106	6.7	0.0	0.00	0.0	0.0	0.00	0.0	0.0	0.00	0.0	0.0	0.00	0.0	
NO. 8 + 0.000	4.9	0.0	0.00	0.0	0.0	0.00	0.0	0.0	0.00	0.0	0.0	0.00	0.0	
NO. 9 + 0.000	20.0	0.0	0.00	0.0	0.0	0.00	0.0	0.0	0.00	0.0	0.0	0.00	0.0	
NO. 9 + 15.939	15.9	13.2	6.60	104.9	0.0	0.00	0.0	0.0	0.00	0.0	0.0	0.00	0.0	
NO. 10 + 0.000	4.1	18.8	16.00	65.6	0.0	0.00	0.0	0.0	0.00	0.0	0.0	0.00	0.0	
NO. 11 + 0.000	20.0	1.9	10.35	207.0	0.0	0.00	0.0	0.0	0.00	0.0	0.0	0.00	0.0	
NO. 11 + 6.000	6.0	0.0	0.95	5.7	0.0	0.00	0.0	0.0	0.00	0.0	0.0	0.00	0.0	
NO. 12 + 0.000	14.0	0.0	0.00	0.0	0.0	0.00	0.0	0.0	0.00	0.0	0.0	0.00	0.0	
NO. 12 + 13.472	13.5	0.0	0.00	0.0	0.0	0.00	0.0	0.0	0.00	0.0	0.0	0.00	0.0	
小　計	253.5			383.2			0.0			0.0			0.0	

土　工　計　算　書

測　点	距　離	路体盛土 W≧4.0m			路体盛土 2.5m≦W＜4.0m			路体盛土 1.0m≦W＜2.5m			路体盛土 W＜1.0m			摘　要
		断面積	平均断面	土　量	断面積	平均断面	土　量	断面積	平均断面	土　量	断面積	平均断面	土　量	
NO. 12 + 13.472		0.0			0.0			0.0			0.0			
NO. 13 + 0.000	6.5	0.0	0.00	0.0	0.0	0.00	0.0	0.0	0.00	0.0	0.0	0.00	0.0	
NO. 14 + 0.000	20.0	0.0	0.00	0.0	0.0	0.00	0.0	0.0	0.00	0.0	0.0	0.00	0.0	
NO. 14 + 14.305	14.3	0.0	0.00	0.0	0.0	0.00	0.0	0.0	0.00	0.0	0.0	0.00	0.0	
NO. 15 + 0.000	5.7	0.0	0.00	0.0	0.0	0.00	0.0	0.0	0.00	0.0	0.0	0.00	0.0	
NO. 15 + 1.273	1.3	0.0	0.00	0.0	0.0	0.00	0.0	0.0	0.00	0.0	0.0	0.00	0.0	
NO. 16 + 0.000	18.7	0.0	0.00	0.0	0.0	0.00	0.0	0.0	0.00	0.0	0.0	0.00	0.0	
NO. 16 + 17.780	17.8	0.0	0.00	0.0	0.0	0.00	0.0	0.0	0.00	0.0	0.0	0.00	0.0	
小　計	84.3			0.0			0.0			0.0			0.0	
合　計	337.8			383.2			0.0			0.0			0.0	

土　工　計　算　書

測　点	距　離	路床盛土 W≧4.0m			路床盛土 2.5m≦W＜4.0m			路床盛土 1.0m≦W＜2.5m			路床盛土 W＜1.0m			摘　要
		断面積	平均断面	土　量	断面積	平均断面	土　量	断面積	平均断面	土　量	断面積	平均断面	土　量	
NO. 0 + 0.000		0.0			0.0			0.0			0.0			
NO. 1 + 0.000	20.0	0.0	0.00	0.0	0.0	0.00	0.0	0.0	0.00	0.0	0.0	0.00	0.0	
NO. 1 + 6.603	6.6	0.0	0.00	0.0	0.0	0.00	0.0	0.0	0.00	0.0	0.0	0.00	0.0	
NO. 1 + 14.750	8.2	0.0	0.00	0.0	0.0	0.00	0.0	0.0	0.00	0.0	0.0	0.00	0.0	
NO. 2 + 0.000	5.2	0.0	0.00	0.0	0.0	0.00	0.0	0.0	0.00	0.0	0.0	0.00	0.0	
NO. 2 + 5.460	5.5	0.0	0.00	0.0	0.0	0.00	0.0	0.0	0.00	0.0	0.0	0.00	0.0	
NO. 3 + 0.000	14.5	0.0	0.00	0.0	0.0	0.00	0.0	0.0	0.00	0.0	0.0	0.00	0.0	
NO. 3 + 11.800	11.8	0.0	0.00	0.0	0.0	0.00	0.0	0.0	0.00	0.0	0.0	0.00	0.0	
NO. 4 + 0.000	8.2	0.0	0.00	0.0	0.0	0.00	0.0	0.0	0.00	0.0	0.0	0.00	0.0	
NO. 4 + 2.455	2.5	0.0	0.00	0.0	0.0	0.00	0.0	0.0	0.00	0.0	0.0	0.00	0.0	
NO. 5 + 0.000	17.5	0.0	0.00	0.0	0.0	0.00	0.0	0.0	0.00	0.0	0.0	0.00	0.0	
NO. 5 + 7.555	7.6	0.0	0.00	0.0	0.0	0.00	0.0	0.0	0.00	0.0	0.0	0.00	0.0	
NO. 6 + 0.000	12.4	0.0	0.00	0.0	0.0	0.00	0.0	0.0	0.00	0.0	0.0	0.00	0.0	
NO. 7 + 0.000	20.0	0.0	0.00	0.0	0.0	0.00	0.0	0.0	0.00	0.0	0.0	0.00	0.0	
NO. 7 + 8.389	8.4	0.0	0.00	0.0	0.0	0.00	0.0	0.0	0.00	0.0	0.0	0.00	0.0	
NO. 7 + 15.106	6.7	0.0	0.00	0.0	0.0	0.00	0.0	0.0	0.00	0.0	0.0	0.00	0.0	
NO. 8 + 0.000	4.9	0.0	0.00	0.0	0.0	0.00	0.0	0.0	0.00	0.0	0.0	0.00	0.0	
NO. 9 + 0.000	20.0	8.6	4.30	86.0	0.0	0.00	0.0	0.0	0.00	0.0	0.0	0.00	0.0	
NO. 9 + 15.939	15.9	11.4	10.00	159.0	0.0	0.00	0.0	0.0	0.00	0.0	0.0	0.00	0.0	
NO. 10 + 0.000	4.1	11.4	11.40	46.7	0.0	0.00	0.0	0.0	0.00	0.0	0.0	0.00	0.0	
NO. 11 + 0.000	20.0	10.8	11.10	222.0	0.0	0.00	0.0	0.0	0.00	0.0	0.0	0.00	0.0	
NO. 11 + 6.000	6.0	0.0	5.40	32.4	0.0	0.00	0.0	0.0	0.00	0.0	0.0	0.00	0.0	
NO. 12 + 0.000	14.0	0.0	0.00	0.0	0.0	0.00	0.0	0.0	0.00	0.0	0.0	0.00	0.0	
NO. 12 + 13.472	13.5	0.0	0.00	0.0	0.0	0.00	0.0	0.0	0.00	0.0	0.0	0.00	0.0	
小　計	253.5			546.1			0.0			0.0			0.0	

土　工　計　算　書

測　点	距　離	路床盛土 W≧4.0m			路床盛土 2.5m≦W＜4.0m			路床盛土 1.0m≦W＜2.5m			路床盛土 W＜1.0m			摘　要
		断面積	平均断面	土　量	断面積	平均断面	土　量	断面積	平均断面	土　量	断面積	平均断面	土　量	
NO. 12 + 13.472		0.0			0.0			0.0			0.0			
NO. 13 + 0.000	6.5	0.0	0.00	0.0	0.0	0.00	0.0	0.0	0.00	0.0	0.0	0.00	0.0	
NO. 14 + 0.000	20.0	0.0	0.00	0.0	0.0	0.00	0.0	0.0	0.00	0.0	0.0	0.00	0.0	
NO. 14 + 14.305	14.3	0.0	0.00	0.0	0.0	0.00	0.0	0.0	0.00	0.0	0.0	0.00	0.0	
NO. 15 + 0.000	5.7	0.0	0.00	0.0	0.0	0.00	0.0	0.0	0.00	0.0	0.0	0.00	0.0	
NO. 15 + 1.273	1.3	0.0	0.00	0.0	0.0	0.00	0.0	0.0	0.00	0.0	0.0	0.00	0.0	
NO. 16 + 0.000	18.7	0.0	0.00	0.0	0.0	0.00	0.0	0.0	0.00	0.0	0.0	0.00	0.0	
NO. 16 + 17.780	17.8	0.0	0.00	0.0	0.0	0.00	0.0	0.0	0.00	0.0	0.0	0.00	0.0	
小　計	84.3			0.0			0.0			0.0			0.0	
合　計	337.8			546.1			0.0			0.0			0.0	

土　工　計　算　書

測　点	距　離	路肩盛土 W<1.0m 断面積	路肩盛土 W<1.0m 平均断面	路肩盛土 W<1.0m 土　量	土羽土 W<1.0m 断面積	土羽土 W<1.0m 平均断面	土羽土 W<1.0m 土　量							摘　要
NO. 0 + 0.000		0.0			0.0									
NO. 1 + 0.000	20.0	0.0	0.00	0.0	0.0	0.00	0.0							
NO. 1 + 6.603	6.6	0.0	0.00	0.0	0.0	0.00	0.0							
NO. 1 + 14.750	8.2	0.0	0.00	0.0	0.0	0.00	0.0							
NO. 2 + 0.000	5.2	0.0	0.00	0.0	0.0	0.00	0.0							
NO. 2 + 5.460	5.5	0.0	0.00	0.0	0.0	0.00	0.0							
NO. 3 + 0.000	14.5	0.0	0.00	0.0	0.0	0.00	0.0							
NO. 3 + 11.800	11.8	0.0	0.00	0.0	0.0	0.00	0.0							
NO. 4 + 0.000	8.2	0.0	0.00	0.0	0.0	0.00	0.0							
NO. 4 + 2.455	2.5	0.0	0.00	0.0	0.0	0.00	0.0							
NO. 5 + 0.000	17.5	0.0	0.00	0.0	0.0	0.00	0.0							
NO. 5 + 7.555	7.6	0.0	0.00	0.0	0.0	0.00	0.0							
NO. 6 + 0.000	12.4	0.0	0.00	0.0	0.0	0.00	0.0							
NO. 7 + 0.000	20.0	0.0	0.00	0.0	0.0	0.00	0.0							
NO. 7 + 8.389	8.4	0.0	0.00	0.0	0.0	0.00	0.0							
NO. 7 + 15.106	6.7	0.0	0.00	0.0	0.0	0.00	0.0							
NO. 8 + 0.000	4.9	0.0	0.00	0.0	0.1	0.05	0.2							
NO. 9 + 0.000	20.0	0.4	0.20	4.0	0.1	0.10	2.0							
NO. 9 + 15.939	15.9	0.4	0.40	6.4	0.1	0.10	1.6							
NO. 10 + 0.000	4.1	0.4	0.40	1.6	0.1	0.10	0.4							
NO. 11 + 0.000	20.0	0.4	0.40	8.0	0.1	0.10	2.0							
NO. 11 + 6.000	6.0	0.0	0.20	1.2	0.0	0.05	0.3							
NO. 12 + 0.000	14.0	0.0	0.00	0.0	0.0	0.00	0.0							
NO. 12 + 13.472	13.5	0.0	0.00	0.0	0.0	0.00	0.0							
小　計	253.5			21.2			6.5							

土　工　計　算　書

測　　点	距　離	路肩盛土 W<1.0m			土羽土 W<1.0m									摘　要
		断面積	平均断面	土　量	断面積	平均断面	土　量							
NO. 12 + 13.472		0.0			0.0									
NO. 13 + 0.000	6.5	0.0	0.00	0.0	0.0	0.00	0.0							
NO. 14 + 0.000	20.0	0.0	0.00	0.0	0.0	0.00	0.0							
NO. 14 + 14.305	14.3	0.0	0.00	0.0	0.0	0.00	0.0							
NO. 15 + 0.000	5.7	0.0	0.00	0.0	0.0	0.00	0.0							
NO. 15 + 1.273	1.3	0.0	0.00	0.0	0.0	0.00	0.0							
NO. 16 + 0.000	18.7	0.0	0.00	0.0	0.0	0.00	0.0							
NO. 16 + 17.780	17.8	0.0	0.00	0.0	0.0	0.00	0.0							
小　　計	84.3			0.0			0.0							
合　　計	337.8			21.2			6.5							

面　積　工　計　算　書

測　点	距　離	法面整形（切土部） 土砂			法面整形（盛土部）									摘　要
		長　さ	平均のり長	面　積	長　さ	平均のり長	面　積							
NO. 0 + 0.000		0.0			0.5									
NO. 1 + 0.000	20.0	0.0	0.00	0.0	0.0	0.25	5.0							
NO. 1 + 6.603	6.6	0.0	0.00	0.0	0.0	0.00	0.0							
NO. 1 + 14.750	8.2	0.0	0.00	0.0	0.0	0.00	0.0							
NO. 2 + 0.000	5.2	0.0	0.00	0.0	0.0	0.00	0.0							
NO. 2 + 5.460	5.5	0.0	0.00	0.0	0.0	0.00	0.0							
NO. 3 + 0.000	14.5	0.9	0.45	6.5	0.0	0.00	0.0							
NO. 3 + 11.800	11.8	1.1	1.00	11.8	0.0	0.00	0.0							
NO. 4 + 0.000	8.2	1.0	1.05	8.6	0.0	0.00	0.0							
NO. 4 + 2.455	2.5	0.0	0.50	1.3	0.0	0.00	0.0							
NO. 5 + 0.000	17.5	1.1	0.55	9.6	0.0	0.00	0.0							
NO. 5 + 7.555	7.6	1.2	1.15	8.7	1.7	0.85	6.5							
NO. 6 + 0.000	12.4	2.3	1.75	21.7	0.0	0.85	10.5							
NO. 7 + 0.000	20.0	1.3	1.80	36.0	0.7	0.35	7.0							
NO. 7 + 8.389	8.4	3.3	2.30	19.3	0.0	0.35	2.9							
NO. 7 + 15.106	6.7	1.1	2.20	14.7	0.0	0.00	0.0							
NO. 8 + 0.000	4.9	0.3	0.70	3.4	0.1	0.05	0.2							
NO. 9 + 0.000	20.0	0.0	0.15	3.0	4.4	2.25	45.0							
NO. 9 + 15.939	15.9	0.0	0.00	0.0	8.5	6.45	102.6							
NO. 10 + 0.000	4.1	0.0	0.00	0.0	9.7	9.10	37.3							
NO. 11 + 0.000	20.0	0.0	0.00	0.0	4.5	7.10	142.0							
NO. 11 + 6.000	6.0	6.0	3.00	18.0	0.0	2.25	13.5							
NO. 12 + 0.000	14.0	4.6	5.30	74.2	0.0	0.00	0.0							
NO. 12 + 13.472	13.5	3.9	4.25	57.4	0.0	0.00	0.0							
小　計	253.5			294.2			372.5							

面　積　工　計　算　書

測　点	距　離	法面整形（切土部）土砂			法面整形（盛土部）									摘　要
		長　さ	平均のり長	面　積	長　さ	平均のり長	面　積							
NO. 12 + 13.472		3.9			0.0									
NO. 13 + 0.000	6.5	3.7	3.80	24.7	0.0	0.00	0.0							
NO. 14 + 0.000	20.0	2.6	3.15	63.0	0.0	0.00	0.0							
NO. 14 + 14.305	14.3	2.5	2.55	36.5	0.0	0.00	0.0							
NO. 15 + 0.000	5.7	2.1	2.30	13.1	0.0	0.00	0.0							
NO. 15 + 1.273	1.3	1.9	2.00	2.6	0.0	0.00	0.0							
NO. 16 + 0.000	18.7	1.0	1.45	27.1	0.0	0.00	0.0							
NO. 16 + 17.780	17.8	1.0	1.00	17.8	0.0	0.00	0.0							
小　計	84.3			184.8			0.0							
合　計	337.8			479.0			372.5							

法 面 工 数 量 集 計 表

項　　目	規　　格	単位	数　　量	備　　考
植生工				
	植生マット	m^2	479.0	CL2
	植生基材吹付(t=3cm)	m^2	372.5	BL2
	合計	m^2	851.5	

面　積　工　計　算　書 1

測　点	距　離	植生マット CL2 長　さ	平均のり長	面　積	植生基材吹付(t=3cm) BL2 長　さ	平均のり長	面　積							摘　要
NO. 0 + 0.000		0.0			0.5									
NO. 1 + 0.000	20.0	0.0	0.00	0.0	0.0	0.25	5.0							
NO. 1 + 6.603	6.6	0.0	0.00	0.0	0.0	0.00	0.0							
NO. 1 + 14.750	8.2	0.0	0.00	0.0	0.0	0.00	0.0							
NO. 2 + 0.000	5.2	0.0	0.00	0.0	0.0	0.00	0.0							
NO. 2 + 5.460	5.5	0.0	0.00	0.0	0.0	0.00	0.0							
NO. 3 + 0.000	14.5	0.9	0.45	6.5	0.0	0.00	0.0							
NO. 3 + 11.800	11.8	1.1	1.00	11.8	0.0	0.00	0.0							
NO. 4 + 0.000	8.2	1.0	1.05	8.6	0.0	0.00	0.0							
NO. 4 + 2.455	2.5	0.0	0.50	1.3	0.0	0.00	0.0							
NO. 5 + 0.000	17.5	1.1	0.55	9.6	0.0	0.00	0.0							
NO. 5 + 7.555	7.6	1.2	1.15	8.7	1.7	0.85	6.5							
NO. 6 + 0.000	12.4	2.3	1.75	21.7	0.0	0.85	10.5							
NO. 7 + 0.000	20.0	1.3	1.80	36.0	0.7	0.35	7.0							
NO. 7 + 8.389	8.4	3.3	2.30	19.3	0.0	0.35	2.9							
NO. 7 + 15.106	6.7	1.1	2.20	14.7	0.0	0.00	0.0							
NO. 8 + 0.000	4.9	0.3	0.70	3.4	0.1	0.05	0.2							
NO. 9 + 0.000	20.0	0.0	0.15	3.0	4.4	2.25	45.0							
NO. 9 + 15.939	15.9	0.0	0.00	0.0	8.5	6.45	102.6							
NO. 10 + 0.000	4.1	0.0	0.00	0.0	9.7	9.10	37.3							
NO. 11 + 0.000	20.0	0.0	0.00	0.0	4.5	7.10	142.0							
NO. 11 + 6.000	6.0	6.0	3.00	18.0	0.0	2.25	13.5							
NO. 12 + 0.000	14.0	4.6	5.30	74.2	0.0	0.00	0.0							
NO. 12 + 13.472	13.5	3.9	4.25	57.4	0.0	0.00	0.0							
小　計	253.5			294.2			372.5							

面　積　工　計　算　書 2

測　点	距　離	植生マット CL2			植生基材吹付(t=3cm) BL2									摘　要
		長　さ	平均のり長	面　積	長　さ	平均のり長	面　積							
NO. 12 + 13.472		3.9			0.0									
NO. 13 + 0.000	6.5	3.7	3.80	24.7	0.0	0.00	0.0							
NO. 14 + 0.000	20.0	2.6	3.15	63.0	0.0	0.00	0.0							
NO. 14 + 14.305	14.3	2.5	2.55	36.5	0.0	0.00	0.0							
NO. 15 + 0.000	5.7	2.1	2.30	13.1	0.0	0.00	0.0							
NO. 15 + 1.273	1.3	1.9	2.00	2.6	0.0	0.00	0.0							
NO. 16 + 0.000	18.7	1.0	1.45	27.1	0.0	0.00	0.0							
NO. 16 + 17.780	17.8	1.0	1.00	17.8	0.0	0.00	0.0							
小　計	84.3			184.8			0.0							
合　計	337.8			479.0			372.5							

擁壁工 数量集計表

種　　別	細　　別	規　　格	単位	数　　量	摘　　要
作業土工					
	床掘	標準	m3	179.9	
	埋戻し	最大埋戻幅1m未満	m3	49.1	
	残土処理		m3	(125.4)	床掘ー埋戻し／0.9
	基面整正		㎡	109.8	
擁壁工					
	小型重力式擁壁	H=1000	m3	0.76	NO.2+5.4～NO.2+6.8(R)
	あて矢板	LSP1型 H=1500	枚	6	@250
	基礎砕石	RC-40	m2	(1.2)	t=200
	型枠		m2	(4.0)	
	大型積ブロック工		m	(85.1)	
	基礎砕石	t=100mm	m2	108.6	88.9 ＋ 19.7
	ﾍｲﾍﾞｲﾌﾞﾛｯｸ基礎版	控長750mm	個	(41)	29 ＋ 12
			m	61.5	
	ﾍｲﾍﾞｲﾌﾞﾛｯｸ基礎版	控長1500mm	個	(15)	
			m	22.5	
	ﾍｲﾍﾞｲﾌﾞﾛｯｸ	控長750mm	個	(330)	240 ＋ 90
			m2	280.9	207.043 ＋ 73.892
	ﾍｲﾍﾞｲﾌﾞﾛｯｸ	控長1500mm	個	(195)	
			m2	163.4	
	裏込材	RC-40	m3	154.0	128.09 ＋ 25.87
	胴込ｺﾝｸﾘｰﾄ	18-8-40	m3	429.6	378.71 ＋ 50.85
	調整ｺﾝｸﾘｰﾄ	18-8-40	m3	(42.6)	36.3 ＋ 6.29
	目地材	伸縮目地 t=10mm	m2	118.6	97.8 ＋ 20.8
	水抜孔	控長750mm	個	(117)	88 ＋ 29
	水抜孔	控長1500mm	個	(75)	
	小口止工	現場打ちコンクリート 18-8-40	m3	3.4	1.58 ＋ 1.83
	小口止ｺﾝｸﾘｰﾄ型枠		m2	(17.8)	8.2 ＋ 9.6

作業土工集計表

種　　別	細　　別	土量			基面整正	摘　　要
		床堀	埋戻し	残土		
		標準	最大埋戻幅 1m未満			
		m3	m3	m3	m2	
小型重力式擁壁	床掘	1.3				
	埋戻		0.6			
	残土			0.7		
	基面整正				1.2	
大型ブロック	床掘	178.6				
	埋戻		48.5			
	残土			124.7		
	基面整正				108.6	88.9+19.7=108.6
合計		179.9	49.1	125.4	109.8	

小型重力式擁壁工数量集計表

NO.2+5.4～NO.2+6.8(R)

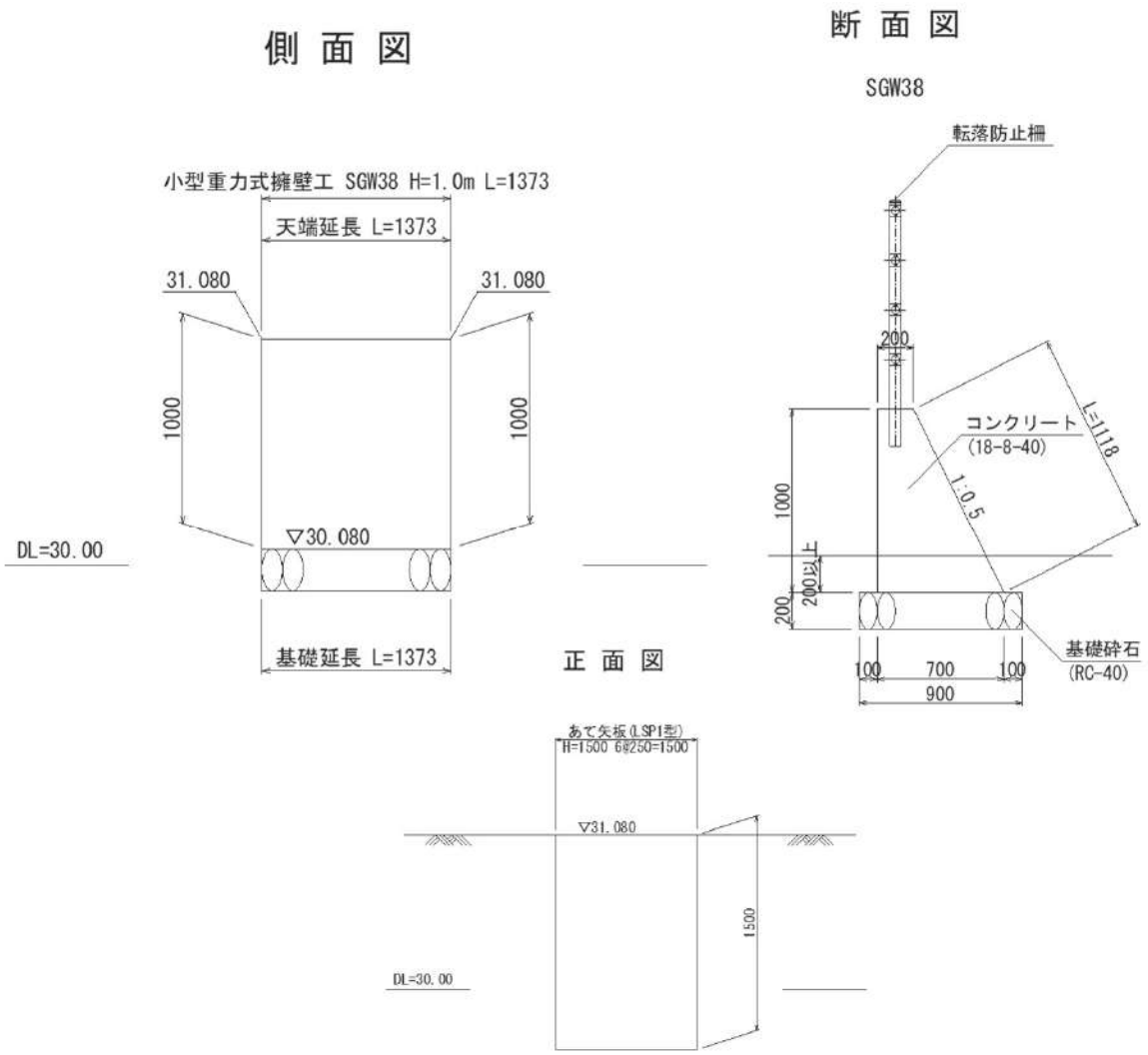

項　　目		規　　格	単位	数　　量	備　　考
小型重力式擁壁		SGW38	m	1.4	
あて矢板		LSP1型 H=1500	枚	6	@250
基礎砕石		RC-40	m^2	1.2	t=200
コンクリート		18-8-40	m^3	0.76	
型　　枠			m^2	4.0	
目 地 材		伸縮目地,t=10mm	m^2	-	
水抜きパイプ		φ50	m	-	
吸出し防止材			m^2	-	
土工	床　掘	小規模	m^3	1.3	
	埋戻し	最大埋戻し幅1m未満	m^3	0.6	
	残土処理		m^3	0.7	
基面整正			m^2	1.2	

NO.2+5.4～NO.2+6.8(R)　　小型重力式擁壁工数量計算書 -1

項　目	計　　算　　式	単位	数　量
小型重力式擁壁	【SGW38】		
	L=　1.373　　= 1.373	m	1.373
あて矢板	【LSP1型 H=1500 @250】		
	N=　6　　= 6	枚	6
基礎砕石	【RC-40,t=200】		
	A1=　1/2 × (0.900 ＋ 0.900) × 1.373　　= 1.236	m^2	1.236
ｺﾝｸﾘｰﾄ	【18-8-40】		
	V1=　1/2 × { 1/2 × (0.400 ＋ 0.700) × 1.000		
	＋ 1/2 × (0.400 ＋ 0.700) × 1.000} × 1.373 = 0.755	m^3	0.755
型枠			
	A1=　1/2 × (1.000 ＋ 1.000) × 1.373　　= 1.373		
	A2=　1/2 × (1.118 ＋ 1.118) × 1.373　　= 1.535		
	A3=　1/2 × (0.400 ＋ 0.700) × 1.000　　= 0.550		
	A4=　1/2 × (0.400 ＋ 0.700) × 1.000　　= 0.550		
	合計 = 4.008	m^2	4.008

NO.2+5.4～NO.2+6.8(R)　　小型重力式擁壁工数量計算書 -2

項　目	計　　算　　式		単位	数　量
土工				
床　掘	【小規模】			
	V= 0.959 × 1.373	= 1.32	m^3	1.32
埋　戻	【最大埋戻し幅1m未満】			
	V= 0.431 × 1.373	= 0.59	m^3	0.59
残　土				
	V= 1.32 - 0.59 / 0.9	= 0.66	m^3	0.7
基面整正				
	A= 1.236　（基礎砕石より）	= 1.2	m^2	1.2
擁壁の平均高さ				
	表面積（Ａ）：型枠計算書より			
	面積合計　＝ 1.373　【SGW38】			
	擁壁延長　【GW15】			
	L= 1.37 m			
	平均高さ（Ｈ）m			
	＝ Ａ／Ｌ ＝ 1.00 m			

土工根拠図

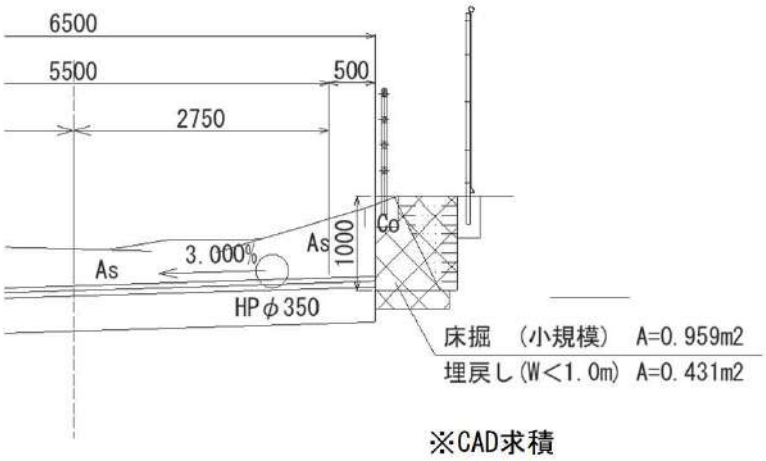

※CAD求積

擁壁工

大型積ブロック工　　延長調書

左　側　測　点	延　長	右　側　測　点	延　長
		No. 2 + 8.3 ～ No. 5 + 13.3	66.3
		No. 6 + 6.7 ～ No. 7 + 3.3	18.8
小　計	-	小　計	85.1
		左 右 合 計 延 長	85.1

大型積ブロック

土　工　計　算　書 9

測　点	距　離	床掘 標準 断面積	床掘 標準 平均断面	床掘 標準 土　量	埋戻し W＜1.0m 断面積	埋戻し W＜1.0m 平均断面	埋戻し W＜1.0m 土　量	摘　要
NO. 0 + 0.000		0.0			0.0			
NO. 1 + 0.000	20.0	0.0	0.00	0.0	0.0	0.00	0.0	
NO. 1 + 6.603	6.6	0.0	0.00	0.0	0.0	0.00	0.0	
NO. 1 + 14.750	8.2	0.0	0.00	0.0	0.0	0.00	0.0	
NO. 2 + 0.000	5.2	0.0	0.00	0.0	0.0	0.00	0.0	
NO. 2 + 5.460	5.5	0.0	0.00	0.0	0.0	0.00	0.0	
NO. 3 + 0.000	14.5	1.9	0.95	13.8	0.5	0.25	3.6	
NO. 3 + 11.800	11.8	2.5	2.20	26.0	0.7	0.60	7.1	
NO. 4 + 0.000	8.2	2.5	2.50	20.5	0.7	0.70	5.7	
NO. 4 + 2.455	2.5	1.7	2.10	5.3	0.5	0.60	1.5	
NO. 5 + 0.000	17.5	2.9	2.30	40.3	0.5	0.50	8.8	
NO. 5 + 7.555	7.6	2.9	2.90	22.0	1.0	0.75	5.7	
NO. 6 + 0.000	12.4	0.0	1.45	18.0	0.0	0.50	6.2	
NO. 7 + 0.000	20.0	2.3	1.15	23.0	0.7	0.35	7.0	
NO. 7 + 8.389	8.4	0.0	1.15	9.7	0.0	0.35	2.9	
NO. 7 + 15.106	6.7	0.0	0.00	0.0	0.0	0.00	0.0	
NO. 8 + 0.000	4.9	0.0	0.00	0.0	0.0	0.00	0.0	
NO. 9 + 0.000	20.0	0.0	0.00	0.0	0.0	0.00	0.0	
NO. 9 + 15.939	15.9	0.0	0.00	0.0	0.0	0.00	0.0	
NO. 10 + 0.000	4.1	0.0	0.00	0.0	0.0	0.00	0.0	
NO. 11 + 0.000	20.0	0.0	0.00	0.0	0.0	0.00	0.0	
NO. 11 + 6.000	6.0	0.0	0.00	0.0	0.0	0.00	0.0	
NO. 12 + 0.000	14.0	0.0	0.00	0.0	0.0	0.00	0.0	
NO. 12 + 13.472	13.5	0.0	0.00	0.0	0.0	0.00	0.0	
小　計	253.5			178.6			48.5	
NO. 12 + 13.472		0.0			0.0			
NO. 13 + 0.000	6.5	0.0	0.00	0.0	0.0	0.00	0.0	
NO. 14 + 0.000	20.0	0.0	0.00	0.0	0.0	0.00	0.0	
NO. 14 + 14.305	14.3	0.0	0.00	0.0	0.0	0.00	0.0	
NO. 15 + 0.000	5.7	0.0	0.00	0.0	0.0	0.00	0.0	
NO. 15 + 1.273	1.3	0.0	0.00	0.0	0.0	0.00	0.0	
NO. 16 + 0.000	18.7	0.0	0.00	0.0	0.0	0.00	0.0	
NO. 16 + 17.780	17.8	0.0	0.00	0.0	0.0	0.00	0.0	
小　計	84.3			0.0			0.0	
合　計	337.8			178.6			48.5	

ブロック積擁壁工数量集計表

NO.2+6.7～NO.5+13.3(R)

標準横断図

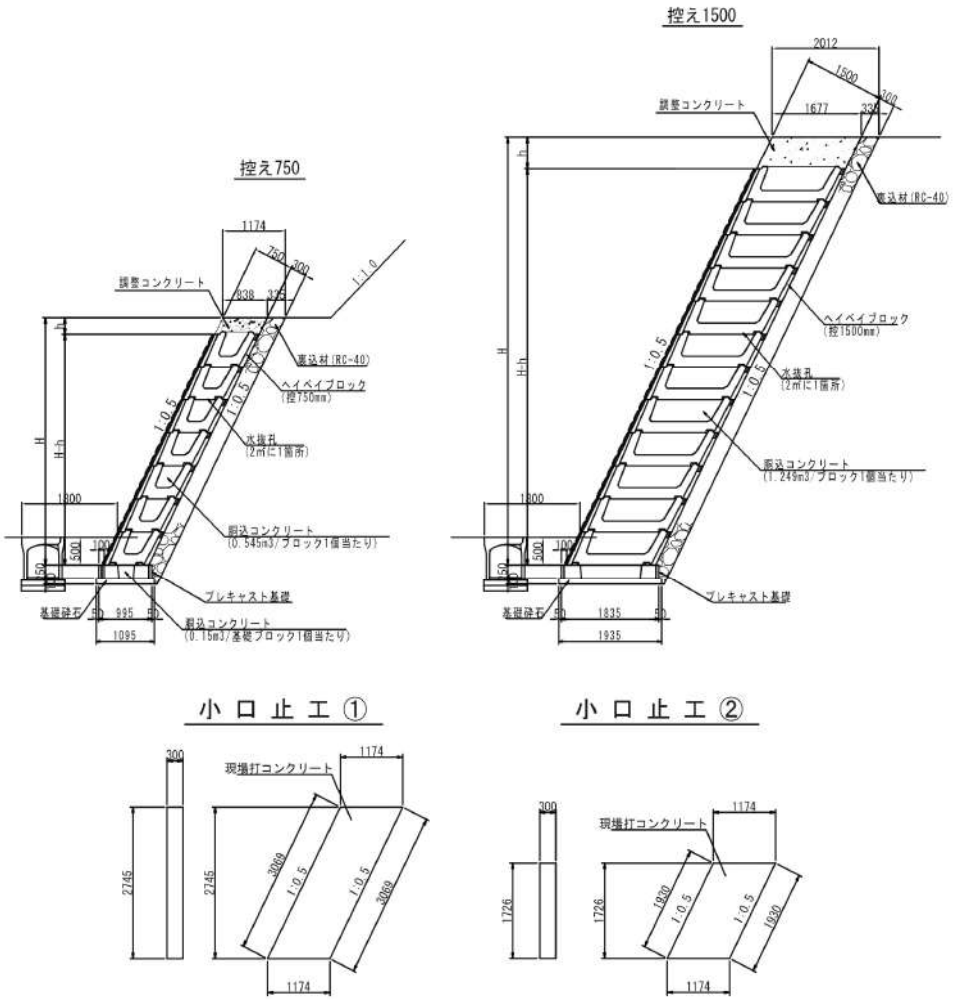

項　　目	規　　格	単位	数　　量	備　　考
ﾍｲﾍﾞｲﾌﾞﾛｯｸ	控長750mm	個	240	
ﾍｲﾍﾞｲﾌﾞﾛｯｸ	控長1500mm	個	195	
ﾍｲﾍﾞｲﾌﾞﾛｯｸ基礎版	控長750mm	個	29	
ﾍｲﾍﾞｲﾌﾞﾛｯｸ基礎版	控長1500mm	個	15	
裏込材	RC-40	m^3	128.09	
胴込ｺﾝｸﾘｰﾄ	18-8-40	m^3	378.71	
調整ｺﾝｸﾘｰﾄ	18-8-40	m^3	36.30	
水抜孔	控長750mm	個	88	
水抜孔	控長1500mm	個	75	
小口止工	現場打ちコンクリート	m^3	1.58	
小口止ｺﾝｸﾘｰﾄ型枠		m^2	8.2	
目地材	伸縮目地 t=10mm	m^2	97.8	
基礎砕石	t=100mm	m^2	88.9	
基面整正		m^2	88.9	

NO.2+6.7～NO.5+13.3(R)　　ブロック積数量計算書　　-1

項　目	計　　算　　式		単位	数　量
ﾌﾞﾛｯｸ延長				
	控え750延長			
	L=　4.468 +　39.489	=　43.957 m		
	控え1500延長			
	L= 21.767	=　21.767 m		
	合計			
	L= 43.957 +　21.767	=　65.724 m		
ﾌﾞﾛｯｸ基礎延長				
	ﾌﾟﾚｷｬｽﾄ基礎版750型延長			
	L=　3.750 +　39.000	=　42.750 m		
	ﾌﾟﾚｷｬｽﾄ基礎版1500型延長			
	L= 21.750	=　21.750 m		
	合計			
	L= 42.750 +　21.750	=　64.500 m		
ﾍｲﾍﾞｲﾌﾞﾛｯｸ				
	【控長750mm】　数量表より			
	n=　240	=　240	個	240
	【控長1500mm】　数量表より			
	n=　195	=　195	個	195
ﾍｲﾍﾞｲﾌﾞﾛｯｸ基礎版				
	【控長750mm】　数量表より			
	n=　29	=　29	個	29
	【控長1500mm】　数量表より			
	n=　15	=　15	個	15

項　目	計　算　式	単位	数　量
ﾍｲﾍﾞｲﾌﾞﾛｯｸ			
正面積	【控長750mm】		
	A1= 1/2 × (2.395 + 3.287) × 1.022 = 2.904		
	A2= 1/2 × (3.287 + 3.672) × 1.196 = 4.161		
	A3= 1/2 × (4.268 + 4.992) × 2.250 = 10.418		
	A4= 1/2 × (6.693 + 5.927) × 2.848 = 17.971		
	A5= 1/2 × (5.927 + 5.512) × 1.545 = 8.837		
	A6= 1/2 × (5.512 + 5.915) × 1.607 = 9.182		
	A7= 1/2 × (5.787 + 5.608) × 0.916 = 5.219		
	A8= 1/2 × (5.608 + 5.008) × 4.111 = 21.821		
	A9= 1/2 × (5.008 + 4.759) × 0.973 = 4.752		
	A10= 1/2 × (5.355 + 4.522) × 3.343 = 16.509		
	A11= 1/2 × (4.522 + 4.555) × 2.657 = 12.059		
	A12= 1/2 × (5.151 + 5.231) × 5.359 = 27.819		
	A13= 1/2 × (5.231 + 5.255) × 0.641 = 3.361		
	A14= 1/2 × (5.255 + 5.388) × 3.470 = 18.466		
	A15= 1/2 × (5.388 + 5.028) × 2.530 = 13.176		
	A16= 1/2 × (5.374 + 4.992) × 1.581 = 8.194		
	A17= 1/2 × (4.992 + 2.748) × 4.419 = 17.102		
	A18= 1/2 × (2.748 + 1.376) × 3.000 = 6.186		
	-A1= 1/2 × 6.693 × 0.034 = -0.114		
	-A2= 1/2 × 5.195 × 0.036 = -0.094		
	-A3= 1/2 × 4.759 × 0.074 = -0.176		
	-A4= 1/2 × 4.555 × 0.042 = -0.096		
	-A5= 1/2 × 5.255 × 0.094 = -0.247		
	-A6= 1/2 × 5.028 × 0.052 = -0.131		
	-A7= 1/2 × 2.748 × 0.172 = -0.236		
	ΣA = 207.043	m^2	207.043
	平均高さ		
	H' = 207.043 ÷ { 1/2 × (43.957 + 42.750)} = 4.776 m (ﾌﾞﾛｯｸ正面積)　(天端延長)　(基礎版延長)		

項　目	計　算　式	単位	数　量
	【控長1500mm】		
	A1= 1/2 × (4.992 + 5.327) × 1.043 = 5.381		
	A2= 1/2 × (5.327 + 6.948) × 2.707 = 16.614		
	A3= 1/2 × (7.544 + 8.052) × 0.848 = 6.613		
	A4= 1/2 × (8.052 + 8.353) × 4.000 = 32.810		
	A5= 1/2 × (8.353 + 8.186) × 1.152 = 9.526		
	A6= 1/2 × (8.782 + 8.368) × 2.848 = 24.422		
	A7= 1/2 × (8.368 + 7.224) × 3.152 = 24.573		
	A8= 1/2 × (7.820 + 7.512) × 0.848 = 6.501		
	A9= 1/2 × (7.512 + 7.012) × 4.000 = 29.048		
	A10= 1/2 × (7.012 + 6.693) × 1.152 = 7.894		
	ΣA = 163.382	m^2	163.382
	平均高さ		
	H'= 163.382 ÷ { 1/2 × (21.767 + 21.750)} = 7.509 m (ﾌﾞﾛｯｸ正面積)　(天端延長)　(基礎版延長)		
裏込材	【RC-40】		
	【控長750mm】		
	V1= 207.043 × 0.335 = 69.359 (ﾌﾞﾛｯｸ正面積)		
	V2= 0.062 × 42.750 = 2.651 (CAD計測)　(基礎版延長)		
	【控長1500mm】		
	V3= 163.382 × 0.335 = 54.733 (ﾌﾞﾛｯｸ正面積)		
	V4= 0.062 × 21.750 = 1.349 (CAD計測)　(基礎版延長)		
	ΣV = 128.092	m^3	128.092

基礎部

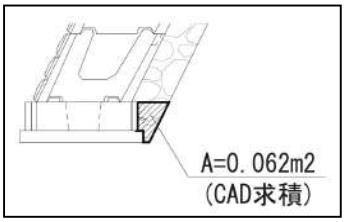

NO.2+6.7～NO.5+13.3(R)　　ブロック積数量計算書　　-4

項　目	計　　算　　式		単位	数　量
胴込ｺﾝｸﾘｰﾄ				
	【控長750mm】			
	V1= 240 × 0.545 m3/1個	= 130.800		
	（ﾍｲﾍﾞﾌﾞﾛｯｸ個数）			
	V2= 29 × 0.150 m3/1個	= 4.350		
	（基礎ﾌﾞﾛｯｸ個数）			
	【控長1500mm】			
	V3= 195 × 1.249 m3/1個	= 243.555		
	（ﾍｲﾍﾞﾌﾞﾛｯｸ個数）			
		ΣV = 378.705	m^3	378.705
調整ｺﾝｸﾘｰﾄ	【控長750mm】　展開図より			
	V1= (3.80 + 18.50) × 0.838	= 18.687		
	（CAD求積）			
	【控長1500mm】　展開図より			
	V2= 10.500 × 1.677	= 17.609		
	（CAD求積）			
		ΣV = 36.296	m^3	36.296
水抜孔	【控長750mm】　数量表より			
	n= 88	= 88	個	88
	【控長1500mm】　数量表より			
	n= 75	= 75	個	75
小口止工	【現場打ちコンクリート】			
	V1= 2.745 × 1.174 × 0.300	= 0.967		
	V2= 1.726 × 1.174 × 0.300	= 0.608		
		ΣV = 1.575	m^3	1.575

項　目	計　算　式	単位	数　量
小口止			
ｺﾝｸﾘｰﾄ型枠	A1= (3.069 + 3.069) × 0.300 = 1.841		
	A2= 2.745 × 1.174 = 3.223		
	A3= (1.930 + 1.930) × 0.300 = 1.158		
	A4= 1.726 × 1.174 = 2.026		
	ΣA = 8.248	m^2	8.248
目地材	【伸縮目地 t=10mm】		
	A1= 2.395 × 1.174 = 2.812		
	A2= 3.672 × 1.174 = 4.311		
	A3= 6.948 × 2.012 = 13.979		
	A4= 8.186 × 2.012 = 16.470		
	A5= 7.224 × 2.012 = 14.535		
	A6= 6.693 × 1.174 = 7.858		
	A7= 5.195 × 1.174 = 6.099		
	A8= 4.759 × 1.174 = 5.587		
	A9= 4.555 × 1.174 = 5.348		
	A10= 5.255 × 1.174 = 6.169		
	A11= 5.028 × 1.174 = 5.903		
	A12= 2.748 × 1.174 = 3.226		
	A13= 1.376 × 1.174 = 1.615		
	A14= 0.995 × 0.250 × 10 = 2.488		
	A15= 1.835 × 0.250 × 3 = 1.376		
	ΣA = 97.776	m^2	97.776
基礎砕石	【控長750mm, t=100mm】		
	A1= 1.095 × 42.750 = 46.811		
	【控長1500mm, t=100mm】		
	A2= 1.935 × 21.750 = 42.086		
	ΣA = 88.897	m^2	88.897
基面整正	【基礎砕石より】		
	A= 88.897 = 88.897	m^2	88.897

展開図

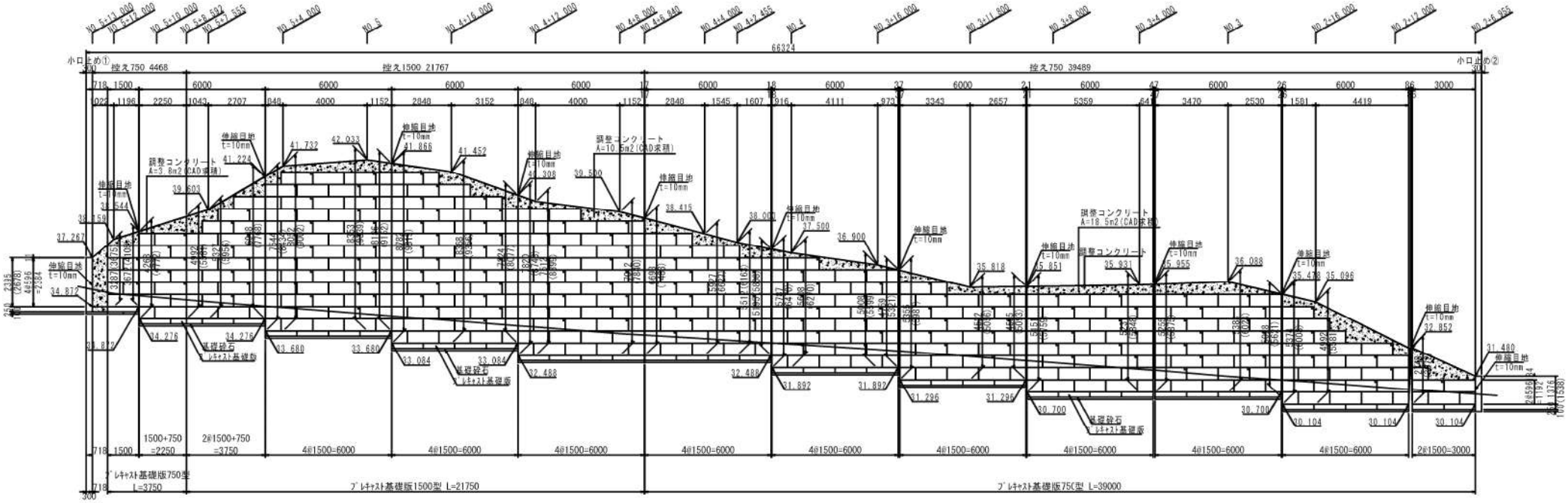

※(　)内は斜長を示す。

大型積ブロック　数量表								
名称・規格	種別	直高	法長	幅	重量(kg)	数量	単位	
ヘイベブロック 美山河 控長750mm	標準	596	666	1495	580	175	個	最下段なし
	半載	596	666	745	285	65	個	最下段なし
					計	240	個	
名称・規格	種別	直高	奥行	幅	重量(kg)	数量	単位	
ヘイベブロック基礎版 美山河 750用	標準	250	995	1495	695	28	個	
	半載	250	995	747	348	1	個	
					計	29	個	
水抜き孔						88	個	
名称・規格	種別	直高	法長	幅	重量(kg)	数量	単位	
ヘイベブロック 美山河 控長1500mm	標準	596	666	1495	725	147	個	最下段なし
	半載	596	666	745	360	48	個	最下段なし
					計	195	個	
名称・規格	種別	直高	奥行	幅	重量(kg)	数量	単位	
ヘイベブロック基礎版 美山河 1500用	標準	250	1835	1495	920	14	個	
	半載	250	1835	747	460	1	個	
					計	15	個	
水抜き孔						75	個	

ブロック積擁壁工数量集計表

NO.6+6.7～NO.7+3.3(R)

標準横断図

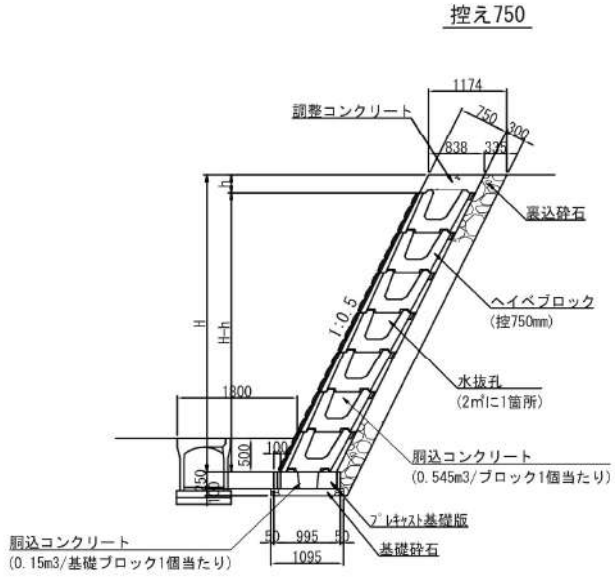

小 口 止 工 ①

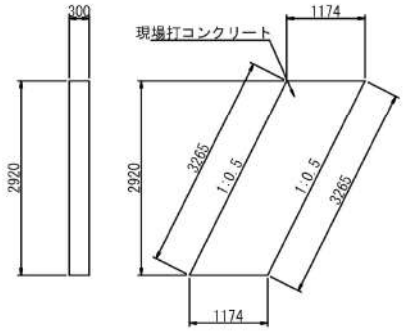

小 口 止 工 ②

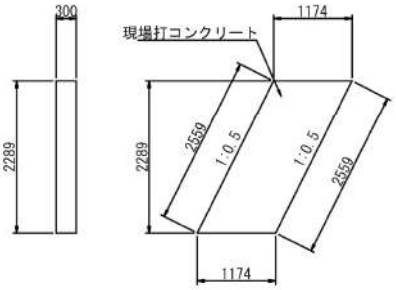

項　　目	規　　格	単位	数　　量	備　　考
ﾍｲﾍﾞｲﾌﾞﾛｯｸ	控長750mm	個	90	
ﾍｲﾍﾞｲﾌﾞﾛｯｸ基礎版	控長750mm	個	12	
裏込材	RC-40	m^3	25.87	
胴込ｺﾝｸﾘｰﾄ	18-8-40	m^3	50.85	
調整ｺﾝｸﾘｰﾄ	18-8-40	m^3	6.29	
水抜孔	控長750mm	個	29	
小口止工	現場打ちコンクリート	m^3	1.83	
小口止ｺﾝｸﾘｰﾄ型枠		m^2	9.6	
目地材	伸縮目地 t=10mm	m^2	20.8	
基礎砕石	t=100mm	m^2	19.7	
基面整正		m^2	19.7	

NO.6+6.7～NO.7+3.3(R)　　ブロック積数量計算書　-1

項　目	計　算　式	単位	数　量
ﾌﾞﾛｯｸ延長			
	控え750延長		
	L= 18.673　　= 18.673 m		
ﾌﾞﾛｯｸ基礎延長			
	ﾌﾟﾚｷｬｽﾄ基礎版750型延長		
	L= 18.000　　= 18.000 m		
ﾍｲﾍﾞｲﾌﾞﾛｯｸ			
	【控長750mm】　数量表より		
	n= 90　　= 90	個	90
ﾍｲﾍﾞｲﾌﾞﾛｯｸ 基礎版	【控長750mm】　数量表より		
	n= 12　　= 12	個	12
ﾍｲﾍﾞｲﾌﾞﾛｯｸ 正面積	【控長750mm】		
	A1= 1/2 × (2.750 + 3.694) × 3.000　　= 9.666		
	A2= 1/2 × (4.290 + 4.467) × 0.474　　= 2.075		
	A3= 1/2 × (4.467 + 5.083) × 4.552　　= 21.736		
	A4= 1/2 × (5.083 + 4.939) × 0.974　　= 4.881		
	A5= 1/2 × (5.535 + 5.014) × 3.505　　= 18.487		
	A6= 1/2 × (5.014 + 3.484) × 2.495　　= 10.601		
	A7= 1/2 × (3.484 + 2.312) × 1.912　　= 5.541		
	A8= 1/2 × (2.312 + 1.939) × 1.088　　= 2.313		
	-A1= 1/2 × 3.694 × 0.224　　= -0.414		
	-A2= 1/2 × 4.939 × 0.294　　= -0.726		
	-A3= 1/2 × 3.484 × 0.154　　= -0.268		
	ΣA = 73.892	m^2	73.892
	平均高さ		
	H'= 73.892 ÷ { 1/2 × (18.673 + 18.000)}　　= 4.030 m （ﾌﾞﾛｯｸ面積）　（天端延長）　（基礎版延長）		

NO.6+6.7～NO.7+3.3(R)　　ブロック積数量計算書　　-2

項　目	計　　算　　式	単位	数　量
裏込材	【RC-40】		
	V3= 73.892 × 0.335 = 24.754 （ﾌﾞﾛｯｸ正面積）		
	V4= 0.062 × 18.000 = 1.116 （CAD計測）（基礎版延長）		
	ΣV = 25.870	m^3	25.870
	基礎部 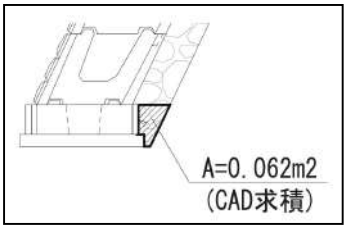 		
胴込ｺﾝｸﾘｰﾄ	【控長750mm】		
	V1= 90 × 0.545 m3/1個 = 49.050 （ﾍｲﾍﾞﾌﾞﾛｯｸ個数）		
	V2= 12 × 0.150 m3/1個 = 1.800 （基礎ﾌﾞﾛｯｸ個数）		
	ΣV = 50.850	m^3	50.850
調整ｺﾝｸﾘｰﾄ	【控長750mm】　展開図より		
	V= 7.500 × 0.838 = 6.285 （CAD求積）	m^3	6.285
水抜孔	【控長750mm】　数量表より		
	n= 29 = 29	個	29
小口止工	【現場打ちコンクリート】		
	V1= 2.920 × 1.174 × 0.300 = 1.028		
	V2= 2.289 × 1.174 × 0.300 = 0.806		
	ΣV = 1.834	m^3	1.834

NO.6+6.7～NO.7+3.3(R)　　ブロック積数量計算書　　-3

項　目	計　算　式	単位	数　量
小口止			
ｺﾝｸﾘｰﾄ型枠	A1= (3.265 + 3.265) × 0.300 = 1.959		
	A2= 2.920 × 1.174 = 3.428		
	A3= (2.559 + 2.559) × 0.300 = 1.535		
	A4= 2.289 × 1.174 = 2.687		
	ΣA = 9.609	m^2	9.609
目地材	【伸縮目地 t=10mm】		
	A1= 2.570 × 1.174 = 3.017		
	A2= 3.694 × 1.174 = 4.337		
	A3= 4.939 × 1.174 = 5.798		
	A4= 3.484 × 1.174 = 4.090		
	A5= 1.939 × 1.174 = 2.276		
	A6= 0.995 × 0.250 × 5 = 1.244		
	ΣA = 20.762	m^2	20.762
基礎砕石	【控え750mm,t=100mm】		
	A= 1.095 × 18.000 = 19.710	m^2	19.710
基面整正	【基礎砕石より】		
	A= 19.710 = 19.710	m^2	19.710

展開図

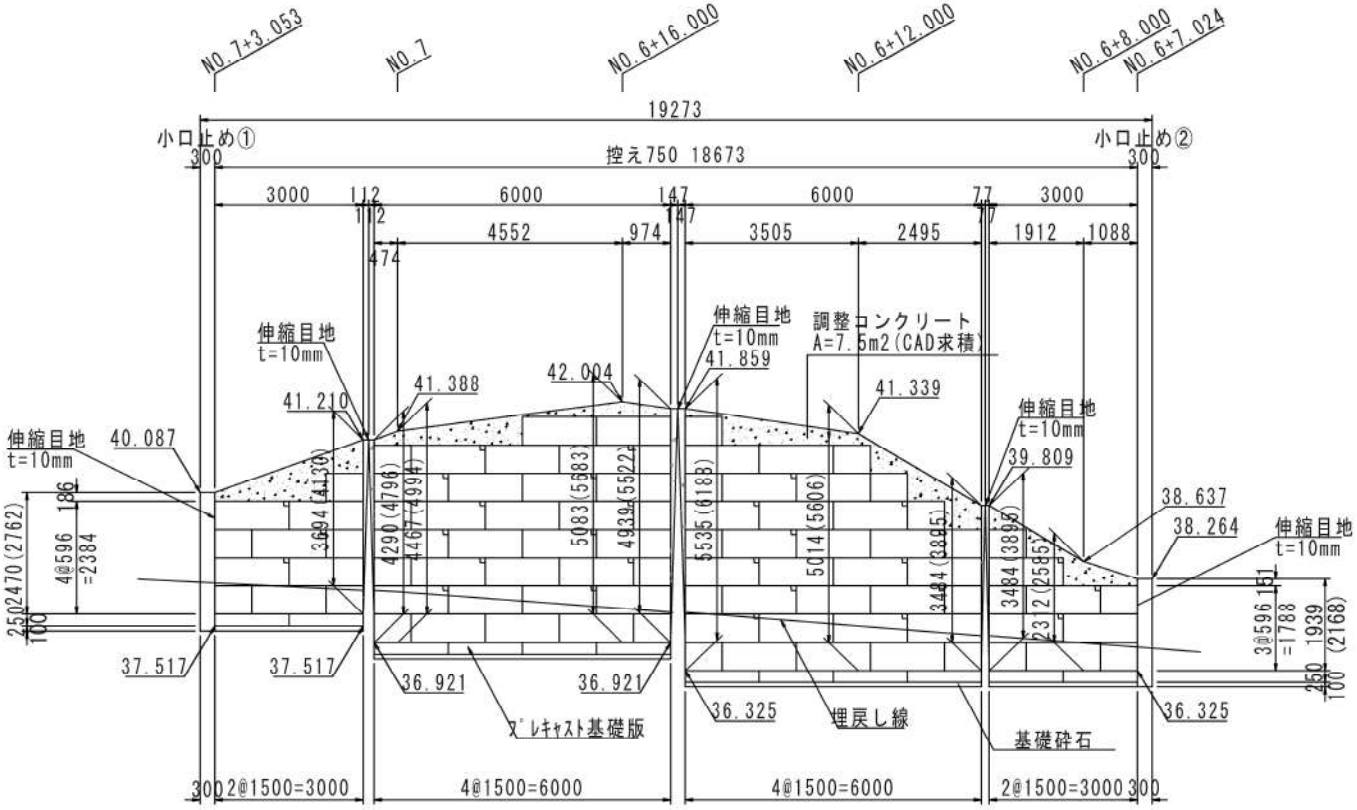

大型積ブロック　数量表								
名称・規格	種別	直高	法長	幅	重量(kg)	数量	単位	備考
ヘイベブロック 美山河 控長750mm	標準	596	666	1495	580	61	個	最下段なし
	半載	596	666	745	285	29	個	最下段なし
					計	90	個	
名称・規格	種別	直高	奥行	幅	重量(kg)	数量	単位	
ヘイベブロック基礎版 美山河 750用	標準	250	715	1495	695	12	個	
	半載	250	715	747	348	0	個	
					計	12	個	
水抜き孔						29	個	

排水構造物工 数量集計表(1)

種　　別	細　　別	規　　格	単位	数　量	摘　要
作業土工					
	床掘	標準	㎥	275.2	
	床掘	1.0m≦W＜2.0m	㎥	248.0	
	床掘	小規模	㎥	73.2	
	埋戻し	最大埋戻幅1m以上4m未満	㎥	178.6	
	埋戻し	最大埋戻幅1m未満	㎥	216.6	
	残土処理		㎥	157.3	床掘-埋戻し/0.9
	基面整正		㎡	424.0	
側溝工					
	ベンチフリューム	BF1-B300-H200	m	97.0	
		BF1-B400-H260	m	27.9	
	U型側溝	US3-B300-H300	m	212.7	
	自由勾配側溝	B600-H600	m	158.0	
		B600-H600(横断型)	m	8.0	
		B300-H400	m	24.0	NO.13+10.5～NO.14+19.6(R)
		B300-H400～H500	m	37.6	NO.14+10.5～NO.16+4.6(L)
		B300-H600(横断型)	m	8.0	NO.1+5.500(CL)
		B600-H800～H900	m	3.1	NO.2+8.672(L)
		B600-H700～H1200	m	13.8	NO.1+12.8～NO.2+6.9(L)
		B600-H900	m	6.9	NO.4+3.200(L)
		B600-H1100～H1700	m	9.4	NO.4+3.200(L)
		B600-H600(横断型)	m	9.7	NO.7+12.600(CL)

排水構造物工 数量集計表(2)

種　　別	細　　別	規　　格	単位	数　量	摘　要
側溝工					
	U型側溝蓋	US3-B300用コンクリート蓋	枚	393	
		US3-B300用グレーチング蓋	枚	17	
	自由勾配側溝蓋	B300用コンクリート蓋	枚	25	
		B600用コンクリート蓋	枚	75	
		B300用グレーチング蓋	枚	6	
		B300用グレーチング蓋(横断型)	枚	8	
		B600用グレーチング蓋	枚	31	
		B600用グレーチング蓋(横断型)	枚	10	
管渠工					
	管渠	PK1-RC-D600	m	2.2	
		ポリエチレン管φ300	m	4.1	
集水桝工					
	現場打ち集水桝	SM-B500-L500-H500	箇所	1	
		SM-B600-L600-H600	箇所	8	
		SM-B600-L600-H800	箇所	1	
		SM-B900-L900-H900	箇所	1	
		SM-B900-L900-H1000	箇所	8	
		SM-B900-L900-H1200	箇所	1	
		SM-B900-L900-H1300	箇所	1	
		SM-B900-L900-H2000	箇所	2	
		SM-B1000-L1000-H1100	箇所	1	
		SM-B1000-L1000-H1200	箇所	1	
		SM-B1000-L1000-H2000	箇所	1	
	集水桝蓋	B500-L500用 縞鋼板蓋	枚	1	軽荷重用
		B600-L600用 ｸﾞﾚｰﾁﾝｸﾞ蓋(T-25粗目)	枚	9	車道用
		B900-L900用 ｸﾞﾚｰﾁﾝｸﾞ蓋(T-25粗目)	枚	10	車道用(2枚掛)
		B900-L900用 縞鋼板蓋	枚	3	軽荷重用(2枚掛)
		B1000-L1000用 ｸﾞﾚｰﾁﾝｸﾞ蓋(T-25粗目)	枚	2	車道用(2枚掛)
		B1000-L1000用 縞鋼板蓋	枚	1	軽荷重用(2枚掛)

作業土工集計表

種　　別	細　　別	土量									基面整正	摘　　要
		床堀(土砂)				埋戻し				残土(床堀-埋戻し/0.9)		
		標準	平均施工幅1m以上2m未満	小規模	合計	最大埋戻幅1m以上4m未満	最大埋戻幅1m未満		合計			
		m3	m3	m3	m3	m3	m3		m3	m3	m2	
側溝	床掘	23.8	176.2	73.2	273.2							本線計上部
	埋戻					0.0	153.6		153.6			
	残土									102.5		
	基面整正										308.4	延長×単位数量
自由勾配側溝	床掘	35.8	41.7	0.0	77.5							
	埋戻					6.8	39.5		46.3			
	残土									26.1		
	基面整正										74.0	
集水桝	床掘	212.6	28.7	0.0	241.3							
	埋戻					171.3	21.2		192.4			
	残土									27.4		
	基面整正										39.6	
管渠	床掘	3.0	1.3	0.0	4.4							
	埋戻					0.5	2.4		2.9			
	残土									1.2		
	基面整正										2.1	
合計		275.2	248.0	73.2		178.6	216.6			157.3	424.0	

作業土工計算書

測　　点	箇所・延長		床堀(土砂)			埋戻し		基面整正	摘要
			標準	平均施工幅 1m以上2m未満	小規模	最大埋戻幅1m以上4m未満	最大埋戻幅1m未満		
			m3	m3	m3	m3	m3	m2	
自由勾配側溝									
B300-H600(横断型)	8.0	m	-	7.2	-	-	4.2	4.6	NO.1+5.5(CL)計算書参照
B600-H700～H1200	13.8	m	-	-	-	-	-	12.0	NO.1+12.8～NO.2+6.9(L)計算書参照
B600-H800～H900	3.1	m	8.3	3.6	-	4.8	4.3	2.6	NO.2+8.672(L)計算書参照
B600-H1100～H1700	9.4	m	21.3	10.2	-	2.0	16.9	8.8	NO.4+3.2(L)(1)計算書参照
B600-H900	6.9	m	6.2	8.1	-	-	8.2	5.9	NO.4+3.2(L)(2)計算書参照
B600-H600(横断型)	9.7	m	-	12.6	-	-	6.0	8.7	NO.7+12.6(CL)計算書参照
B300-H400～H500	37.6	m	-	-	-	-	-	19.2	NO.14+10.5～NO.16+14.6(L)計算書参照
B300-H400	24.0	m	-	-	-	-	-	12.2	NO.13+10.5～NO.14+19.6(R)計算書参照
合　　計	112.5	m	35.8	41.7	-	6.8	39.5	74.0	

作業土工計算書

測　　点	箇所・延長	床堀(土砂)			埋戻し		基面整正	摘要
		標準	平均施工幅 1m以上2m未満	小規模	最大埋戻幅1m以上4m未満	最大埋戻幅1m未満		
		m3	m3	m3	m3	m3	m2	
集水桝工								
SM-B500-L500-H500(縞)	1 箇所	-	2.2	-	-	1.7	0.8	単位数量参照
SM-B900-L900-H1000(縞)	2 箇所	18.5	-	-	14.6	-	3.4	単位数量参照
SM-B900-L900-H1300(縞)	1 箇所	13.9	-	-	11.1	-	2.0	単位数量参照
SM-B1000-L1000-H2000(縞)	1 箇所	27.2	-	-	22.6	-	2.3	単位数量参照
SM-B600-L600-H600(T-25)	8 箇所	-	22.9	-	-	16.8	8.0	単位数量参照
SM-B600-L600-H800(T-25)	1 箇所	-	3.6	-	-	2.7	1.0	単位数量参照
SM-B900-L900-H900(T-25)	1 箇所	8.1	-	-	6.4	-	1.7	単位数量参照
SM-B900-L900-H1000(T-25)	6 箇所	55.4	-	-	43.9	-	10.1	単位数量参照
SM-B900-L900-H1200(T-25)	1 箇所	12.5	-	-	9.9	-	2.0	単位数量参照
SM-B900-L900-H2000(T-25)	2 箇所	51.4	-	-	43.4	-	3.9	単位数量参照
SM-B1000-L1000-H1100(T-25)	1 箇所	12.1	-	-	9.2	-	2.3	単位数量参照
SM-B1000-L1000-H1200(T-25)	1 箇所	13.4	-	-	10.3	-	2.3	単位数量参照
合　　計	26 箇所	212.6	28.7	-	171.3	21.2	39.6	

作業土工計算書

測　　点	箇所・延長	床堀(土砂)			埋戻し		基面整正	摘要
		標準	平均施工幅 1m以上2m未満	小規模	最大埋戻幅1m以上4m未満	最大埋戻幅1m未満		
		m3	m3	m3	m3	m3	m2	
管渠工								
PK1-RC-D600	2.2　m	3.0	1.3	-	0.5	2.4	2.1	単位数量参照
合　　計	2.2　m	3.0	1.3	-	0.5	2.4	2.1	

土　工　計　算　書 9

測　点	距　離	床掘 標準 断面積	床掘 標準 平均断面	床掘 標準 土　量	床掘 1.0m≦W＜2.0m 断面積	床掘 1.0m≦W＜2.0m 平均断面	床掘 1.0m≦W＜2.0m 土　量	床掘 W＜1.0m 断面積	床掘 W＜1.0m 平均断面	床掘 W＜1.0m 土　量				摘　要
NO.　0 ＋　0.000		0.0			0.0			0.0						
NO.　1 ＋　0.000	20.0	0.0	0.00	0.0	0.0	0.00	0.0	0.0	0.00	0.0				
NO.　1 ＋　6.603	6.6	0.0	0.00	0.0	0.0	0.00	0.0	0.0	0.00	0.0				
NO.　1 ＋ 14.750	8.2	0.5	0.25	2.1	1.1	0.55	4.5	0.0	0.00	0.0				
NO.　2 ＋　0.000	5.2	1.4	0.95	4.9	1.1	1.10	5.7	0.0	0.00	0.0				
NO.　2 ＋　5.460	5.5	1.3	1.35	7.4	1.7	1.40	7.7	0.0	0.00	0.0				
NO.　3 ＋　0.000	14.5	0.0	0.65	9.4	0.8	1.25	18.1	0.2	0.10	1.5				
NO.　3 ＋ 11.800	11.8	0.0	0.00	0.0	0.8	0.80	9.4	0.2	0.20	2.4				
NO.　4 ＋　0.000	8.2	0.0	0.00	0.0	0.8	0.80	6.6	0.2	0.20	1.6				
NO.　4 ＋　2.455	2.5	0.0	0.00	0.0	0.8	0.80	2.0	0.0	0.10	0.3				
NO.　5 ＋　0.000	17.5	0.0	0.00	0.0	1.5	1.15	20.1	0.0	0.00	0.0				
NO.　5 ＋　7.555	7.6	0.0	0.00	0.0	1.5	1.50	11.4	0.0	0.00	0.0				
NO.　6 ＋　0.000	12.4	0.0	0.00	0.0	1.5	1.50	18.6	0.0	0.00	0.0				
NO.　7 ＋　0.000	20.0	0.0	0.00	0.0	1.5	1.50	30.0	0.0	0.00	0.0				
NO.　7 ＋　8.389	8.4	0.0	0.00	0.0	1.5	1.50	12.6	0.0	0.00	0.0				
NO.　7 ＋ 15.106	6.7	0.0	0.00	0.0	0.0	0.75	5.0	0.4	0.20	1.3				
NO.　8 ＋　0.000	4.9	0.0	0.00	0.0	0.0	0.00	0.0	0.5	0.45	2.2				
NO.　9 ＋　0.000	20.0	0.0	0.00	0.0	0.0	0.00	0.0	0.6	0.55	11.0				
NO.　9 ＋ 15.939	15.9	0.0	0.00	0.0	0.0	0.00	0.0	0.6	0.60	9.5				
NO.　10 ＋　0.000	4.1	0.0	0.00	0.0	0.0	0.00	0.0	0.6	0.60	2.5				
NO.　11 ＋　0.000	20.0	0.0	0.00	0.0	0.0	0.00	0.0	0.7	0.65	13.0				
NO.　11 ＋　6.000	6.0	0.0	0.00	0.0	0.0	0.00	0.0	0.3	0.50	3.0				
NO.　12 ＋　0.000	14.0	0.0	0.00	0.0	0.0	0.00	0.0	0.3	0.30	4.2				
NO.　12 ＋ 13.472	13.5	0.0	0.00	0.0	0.0	0.00	0.0	0.3	0.30	4.1				
小　計	253.5			23.8			151.7			56.6				

土　工　計　算　書 10

測　点	距　離	床掘 標準 断面積	平均断面	土　量	床掘 1.0m≦W＜2.0m 断面積	平均断面	土　量	床掘 W＜1.0m 断面積	平均断面	土　量				摘　要
NO. 12 + 13.472		0.0			0.0			0.3						
NO. 13 + 0.000	6.5	0.0	0.00	0.0	0.0	0.00	0.0	0.3	0.30	2.0				
NO. 14 + 0.000	20.0	0.0	0.00	0.0	0.3	0.15	3.0	0.2	0.25	5.0				
NO. 14 + 14.305	14.3	0.0	0.00	0.0	0.6	0.45	6.4	0.0	0.10	1.4				
NO. 15 + 0.000	5.7	0.0	0.00	0.0	0.4	0.50	2.8	0.2	0.10	0.6				
NO. 15 + 1.273	1.3	0.0	0.00	0.0	0.4	0.40	0.5	0.2	0.20	0.3				
NO. 16 + 0.000	18.7	0.0	0.00	0.0	0.3	0.35	6.5	0.2	0.20	3.7				
NO. 16 + 17.780	17.8	0.0	0.00	0.0	0.3	0.30	5.3	0.2	0.20	3.6				
小　計	84.3			0.0			24.5			16.6				
合　計	337.8			23.8			176.2			73.2				

土　工　計　算　書 11

測　点	距　離	埋戻し 1.0m≦W＜4.0m 断面積	平均断面	土　量	埋戻し W＜1.0m 断面積	平均断面	土　量							摘　要
NO. 0 + 0.000		0.0			0.0									
NO. 1 + 0.000	20.0	0.0	0.00	0.0	0.0	0.00	0.0							
NO. 1 + 6.603	6.6	0.0	0.00	0.0	0.0	0.00	0.0							
NO. 1 + 14.750	8.2	0.0	0.00	0.0	1.1	0.55	4.5							
NO. 2 + 0.000	5.2	0.0	0.00	0.0	1.7	1.40	7.3							
NO. 2 + 5.460	5.5	0.0	0.00	0.0	1.7	1.70	9.4							
NO. 3 + 0.000	14.5	0.0	0.00	0.0	0.5	1.10	16.0							
NO. 3 + 11.800	11.8	0.0	0.00	0.0	0.5	0.50	5.9							
NO. 4 + 0.000	8.2	0.0	0.00	0.0	0.5	0.50	4.1							
NO. 4 + 2.455	2.5	0.0	0.00	0.0	0.4	0.45	1.1							
NO. 5 + 0.000	17.5	0.0	0.00	0.0	0.7	0.55	9.6							
NO. 5 + 7.555	7.6	0.0	0.00	0.0	0.7	0.70	5.3							
NO. 6 + 0.000	12.4	0.0	0.00	0.0	0.7	0.70	8.7							
NO. 7 + 0.000	20.0	0.0	0.00	0.0	0.7	0.70	14.0							
NO. 7 + 8.389	8.4	0.0	0.00	0.0	0.7	0.70	5.9							
NO. 7 + 15.106	6.7	0.0	0.00	0.0	0.3	0.50	3.3							
NO. 8 + 0.000	4.9	0.0	0.00	0.0	0.3	0.30	1.5							
NO. 9 + 0.000	20.0	0.0	0.00	0.0	0.3	0.30	6.0							
NO. 9 + 15.939	15.9	0.0	0.00	0.0	0.3	0.30	4.8							
NO. 10 + 0.000	4.1	0.0	0.00	0.0	0.3	0.30	1.2							
NO. 11 + 0.000	20.0	0.0	0.00	0.0	0.4	0.35	7.0							
NO. 11 + 6.000	6.0	0.0	0.00	0.0	0.3	0.35	2.1							
NO. 12 + 0.000	14.0	0.0	0.00	0.0	0.3	0.30	4.2							
NO. 12 + 13.472	13.5	0.0	0.00	0.0	0.3	0.30	4.1							
小　計	253.5			0.0			126.0							

土　工　計　算　書 12

測　点	距　離	埋戻し 1.0m≦W＜4.0m 断面積	平均断面	土　量	埋戻し W＜1.0m 断面積	平均断面	土　量							摘　要
NO. 12 + 13.472		0.0			0.3									
NO. 13 + 0.000	6.5	0.0	0.00	0.0	0.3	0.30	2.0							
NO. 14 + 0.000	20.0	0.0	0.00	0.0	0.3	0.30	6.0							
NO. 14 + 14.305	14.3	0.0	0.00	0.0	0.4	0.35	5.0							
NO. 15 + 0.000	5.7	0.0	0.00	0.0	0.4	0.40	2.3							
NO. 15 + 1.273	1.3	0.0	0.00	0.0	0.4	0.40	0.5							
NO. 16 + 0.000	18.7	0.0	0.00	0.0	0.3	0.35	6.5							
NO. 16 + 17.780	17.8	0.0	0.00	0.0	0.3	0.30	5.3							
小　計	84.3			0.0			27.6							
合　計	337.8			0.0			153.6							

排水構造物工

ベンチフリューム　延長調書

BF1-B300-H200

左側測点	延長	右側測点	延長
No. 8 + 3.3 ～ No. 10 + 6.9	40.4	No. 7 + 19.4 ～ No. 10 + 11.8	56.6
小計	40.4	小計	56.6
左右合計延長			97.0

排水構造物工

ベンチフリューム　延長調書

BF1-B400-H260

左側測点	延長	右側測点	延長
No. 10 + 8.4 ～ No. 11 + 2.9	15.9	No. 10 + 13.4 ～ No. 11 + 4.6	12.0
小計	15.9	小計	12.0
左右合計延長			27.9

排水構造物工　　数　量　表

U型側溝

	位置 起点 NO.		位置 終点 NO.	左右	US3-B300 -H300			摘要
1	2 ＋ 8.90	～	4 ＋ 2.00	左	32.50			
2	7 ＋ 13.10	～	7 ＋ 18.70	右	6.40			
3	11 ＋ 3.60	～	14 ＋ 9.70	左	68.50			
4	7 ＋ 13.60	～	8 ＋ 2.30	左	7.20			
5	11 ＋ 5.60	～	13 ＋ 9.50	右	43.50			
6	15 ＋ 0.00	～	16 ＋ 16.50	右	37.30			
7	16 ＋ 5.20	～	16 ＋ 17.60	左	17.30			
合計				m	212.70			

排水構造物工　　数　量　表

自由勾配側溝　　（１）

	位置 起点　ＮＯ.　　終点　ＮＯ.	左 右	B600-H600	B600-H600 (横断型)		摘　要
1	2 ＋ 9.60 ～ 3 ＋ 11.10	右	22.00			
2	3 ＋ 12.20 ～ 4 ＋ 2.50	右	10.40			
3	4 ＋ 3.90 ～ 7 ＋ 3.70	右	62.00			
4	4 ＋ 11.90 ～ 7 ＋ 11.90	左	55.30			
5	7 ＋ 4.30 ～ 7 ＋ 12.10	右	8.30			
6	4 ＋ 3.90 ～ 4 ＋ 11.90	左		8.00		
合　計		m	158.00	8.00		

排水構造物工

数　量　表

自由勾配側溝　　（２）

	位置 起点　ＮＯ.	終点　ＮＯ.	左右	B300-H400	B300-H400 ～H500	B300-H600 (横断型)	摘　要
1	13 ＋ 10.50	～ 14 ＋ 19.60	右	24.00			
2	14 ＋ 10.50	～ 16 ＋ 4.60	左		37.60		
3	1 ＋ 5.50		CL			8.00	
合　計			m	24.00	37.60	8.00	

排水構造物工　　数　量　表

自由勾配側溝　（３）

	位置 起点　ＮＯ.	終点　ＮＯ.	左右	B600-H800 ～H900	B600-H700 ～H1200		摘　要
1	２＋ 8.672		左	3.10			
2	１＋ 12.80 ～	２＋ 6.90	左		13.81		
合　計			m	3.10	13.81		

排水構造物工

数　量　表

自由勾配側溝　　（４）

	位置 起点　ＮＯ.	位置 終点　ＮＯ.	左右	B600-H900	B600-H1100 ～H1700	B600-H600 (横断型)	摘　要
1	4 ＋ 3.20		左		9.40		
2	4 ＋ 3.20		左	6.90			
3	7 ＋ 12.60		CL			9.70	
合　計			m	6.90	9.40	9.70	

排水構造物工

管渠　延長調書

PK1-RC-D600

左　側　測　点	延　長	右　側　測　点	延　長
		No.　7 +　4.2	2.2
小　計	-	小　計	2.2
左　右　合　計　延　長			2.2

排水構造物工

管渠　延長調書

ポリエチレン管φ300

左　側　測　点	延　長	右　側　測　点	延　長
		No.　3 + 11.7	4.1
小　計	-	小　計	4.1
		左 右 合 計 延 長	4.1

集水桝工

	位置	左	集水桝	集水桝蓋　(B500-L500用)			摘要
				車道用	軽荷重用		
	測点　NO.	右		ｸﾞﾚｰﾁﾝｸﾞ蓋T-25（粗目）	縞鋼板蓋		
	SM-　B500 -　L500 -　H500						
	3 ＋ 11.70	右	1		1		
		計	1		1		
			桝蓋合計		1		
				集水桝蓋　(B600-L600用)			
	SM-　B600 -　L600 -　H600			ｸﾞﾚｰﾁﾝｸﾞ蓋T-25（粗目）	縞鋼板蓋		
	8 ＋ 3.00	左	1	1			
	11 ＋ 3.10	左	1	1			
	14 ＋ 10.00	左	1	1			
	16 ＋ 5.00	左	1	1			
	7 ＋ 19.10	右	1	1			
	11 ＋ 5.10	右	1	1			
	13 ＋ 10.00	右	1	1			
	15 ＋ 0.00	右	1	1			
		計	8	8			
	SM-　B600 -　L600 -　H800			ｸﾞﾚｰﾁﾝｸﾞ蓋T-25（粗目）	縞鋼板蓋		
	1 ＋ 5.50	左	1	1			
		計	1	1			
			桝蓋合計	9			

集水桝工

	位置 測点 NO.	左右	集水桝	集水桝蓋 (B900-L900用) 車道用 ｸﾞﾚｰﾁﾝｸﾞ蓋T-25（粗目）	軽荷重用 縞鋼板蓋		摘要
	SM- B900 - L900 - H900						
	3 ＋ 11.70	右	1	1			
		計	1	1			
	SM- B900 - L900 - H1000			ｸﾞﾚｰﾁﾝｸﾞ蓋T-25（粗目）	縞鋼板蓋		
	2 ＋ 8.30	左	1	1			
	10 ＋ 7.70	左	1		1		
	2 ＋ 8.90	右	1	1			
	7 ＋ 4.20	右	1	1			
	7 ＋ 12.60	左右	2	2			
	10 ＋ 12.70	右	1		1		
	16 ＋ 17.80	右	1	1			
		計	8	6	2		
	SM- B900 - L900 - H1200			ｸﾞﾚｰﾁﾝｸﾞ蓋T-25（粗目）	縞鋼板蓋		
	16 ＋ 17.80	左	1	1			
		計	1	1			
	SM- B900 - L900 - H1300			ｸﾞﾚｰﾁﾝｸﾞ蓋T-25（粗目）	縞鋼板蓋		
	2 ＋ 7.60	左	1		1		
		計	1		1		
	SM- B900 - L900 - H2000			ｸﾞﾚｰﾁﾝｸﾞ蓋T-25（粗目）	縞鋼板蓋		
	7 ＋ 4.20	右	1	1			
	7 ＋ 12.70	右	1	1			
		計	2	2			
			桝蓋合計	10	3		

排水構造物工　　数量表 （３）

集水桝工

	位置	左	集水桝	集水桝蓋 (B1000-L1000用)			摘要
				車道用	軽荷重用		
	測点 NO.	右		ｸﾞﾚｰﾁﾝｸﾞ蓋T-25（粗目）	縞鋼板蓋		
	SM- B1000 - L1000 - H1100						
	4 ＋ 3.20	左	1	1			
		計	1	1			
	SM- B1000 - L1000 - H1200			ｸﾞﾚｰﾁﾝｸﾞ蓋T-25（粗目）	縞鋼板蓋		
	4 ＋ 3.20	右	1	1			
		計	1	1			
	SM- B1000 - L1000 - H2000			ｸﾞﾚｰﾁﾝｸﾞ蓋T-25（粗目）	縞鋼板蓋		
	4 ＋ 2.50	左	1		1		
		計	1		1		
			桝蓋合計	2	1		

排水構造物工　　数　量　表　（1）

U型側溝蓋

	位置 起点　NO.		終点　NO.	左右	US3-B300用 コンクリート蓋			摘　要
1	2 ＋ 8.90	～	4 ＋ 2.00	左	59			
2	7 ＋ 13.10	～	7 ＋ 18.70	右	13			
3	11 ＋ 3.60	～	14 ＋ 9.70	左	125			
4	7 ＋ 13.60	～	8 ＋ 2.30	左	15			
5	11 ＋ 5.60	～	13 ＋ 9.50	右	79			
6	15 ＋ 0.00	～	16 ＋ 16.50	右	69			
7	16 ＋ 5.20	～	16 ＋ 17.60	左	33			
	合　計			枚	393			

排水構造物工　　数　量　表（2）

U型側溝蓋

	位置 起点　NO.		終点　NO.	左右	US3-B300用 グレーチング蓋			摘　要
1	2 ＋ 8.90	～	4 ＋ 2.00	左	3			
2	11 ＋ 3.60	～	14 ＋ 9.70	左	6			
3	11 ＋ 5.60	～	13 ＋ 9.50	右	4			
4	15 ＋ 0.00	～	16 ＋ 16.50	右	3			
5	16 ＋ 5.20	～	16 ＋ 17.60	左	1			
	合　計			枚	17			

排水構造物工　　数　量　表（3）

自由勾配側溝蓋

	位置 起点　NO.		終点　NO.	左右	B300 コンクリート蓋	B600 コンクリート蓋		摘　要
1	13 ＋ 10.50	～	14 ＋ 19.60	右	10			
2	14 ＋ 10.50	～	16 ＋ 4.60	左	15			
3	1 ＋ 12.80	～	2 ＋ 6.90	左		6		
4	2 ＋ 8.70			左		2		
5	2 ＋ 9.60	～	3 ＋ 11.10	右		9		
6	3 ＋ 12.20	～	4 ＋ 2.50	右		5		
7	4 ＋ 3.90	～	7 ＋ 3.70	右		25		
8	4 ＋ 3.90	～	7 ＋ 11.90	左		23		
9	7 ＋ 4.30	～	7 ＋ 12.10	右		5		
合　計				枚	25	75		

排水構造物工　　数　量　表 （4）

自由勾配側溝蓋

	位置 起点 NO.	位置 終点 NO.	左右	B300 グレーチング蓋	B300(横断型) グレーチング蓋		摘要
1	13 ＋ 10.50	～ 14 ＋ 19.60	右	2			
2	14 ＋ 10.50	～ 16 ＋ 4.60	左	4			
3	1 ＋ 5.50		CL		8		
合計			枚	6	8		

排水構造物工　　数　量　表　（５）

自由勾配側溝蓋

	位置 起点　ＮＯ.		終点　ＮＯ.	左右	B600 グレーチング蓋	B600(横断型) グレーチング蓋		摘　要
1	1 ＋ 12.80	～	2 ＋ 6.90	左	1			
2	2 ＋ 9.60	～	3 ＋ 11.10	右	2			
3	3 ＋ 12.20	～	4 ＋ 2.50	右	1			
4	4 ＋ 3.20			左	9			
5	4 ＋ 3.20			左	7			
6	4 ＋ 3.90	～	7 ＋ 3.70	右	6			
7	4 ＋ 3.90	～	7 ＋ 11.90	左	5			
8	7 ＋ 12.60			CL		10		
合　計				枚	31	10		

側溝工単位数量表　　BF1-B300-H200

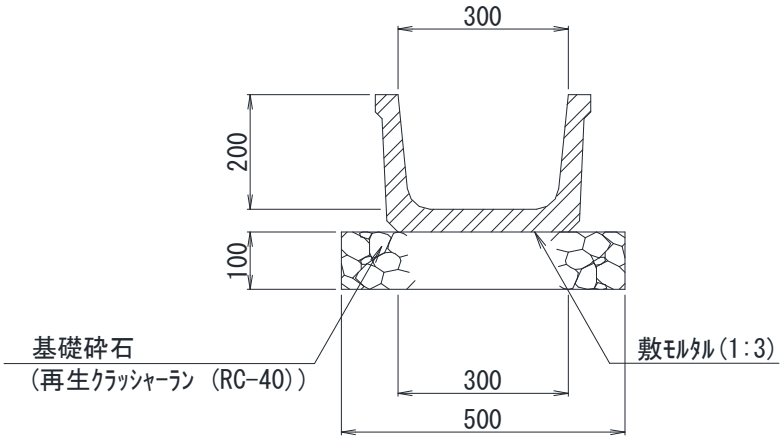

(10m当り)

項　　目	形　状　寸　法	単位	数　　量	摘　　要
ﾍﾞﾝﾁﾌﾘｭｰﾑ	BF1-B300-H200	個	5	L=2.000m/個
基礎砕石	再生ｸﾗｯｼｬｰﾗﾝ(RC-40) t=0.100	m^2	5.0	
敷ﾓﾙﾀﾙ	1:3	m^3	0.09	
土工　　床　　掘		m^3	本線計上	
埋 戻 し		〃	〃	
残土処理		〃	〃	
基面整正		m^2	5.0	

側溝工単位数量表　　（10m当り）

項　目	計　　算　　式			単位	数　量
ﾍﾞﾝﾁﾌﾘｭｰﾑ					
	【BF1-B300-H200】				
	L=　10.000 m				
	n=　10.000　/　2.000　(m/個)	＝	5.0	個	5
基礎砕石					
	【再生ｸﾗｯｼｬｰﾗﾝ(RC-40)，t=0.100】				
	A=　0.500　×　10.000	＝	5.00	m^2	5.00
敷ﾓﾙﾀﾙ					
	【1:3】				
	V=　0.300　×　0.030　×　10.000	＝	0.090	m^3	0.090
基面整正					
	A=　基礎砕石より	＝	5.00	m^2	5.00

側溝工単位数量表　　BF1-B400-H260

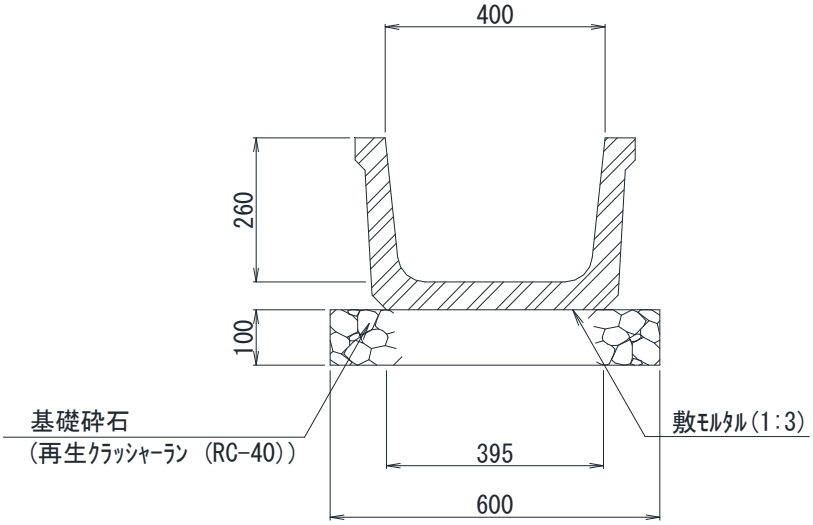

(10m当り)

項　　目	形　状　寸　法	単位	数　　量	摘　　要
ﾍﾞﾝﾁﾌﾘｭｰﾑ	BF1-B400-H260	個	5	L=2.000m/個
基礎砕石	再生ｸﾗｯｼｬｰﾗﾝ(RC-40) t=0.100	m^2	6.0	
敷ﾓﾙﾀﾙ	1:3	m^3	0.12	
土工　　床　　掘		m^3	本線計上	
埋 戻 し		〃	〃	
残土処理		〃	〃	
基面整正		m^2	6.0	

側溝工単位数量表　　（10m当り）

項　目	計　　算　　式			単位	数　量
ﾍﾞﾝﾁﾌﾘｭｰﾑ					
	【BF1-B400-H260】				
	L=　10.000 m				
	n=　10.000　/　2.000　(m/個)	＝	5.0	個	5
基礎砕石					
	【再生ｸﾗｯｼｬｰﾗﾝ(RC-40)，t=0.100】				
	A=　0.600　×　10.000	＝	6.00	m^2	6.00
敷ﾓﾙﾀﾙ					
	【1:3】				
	V=　0.395　×　0.030　×　10.000	＝	0.119	m^3	0.119
基面整正					
	A=　基礎砕石より	＝	6.00	m^2	6.00

側溝工単位数量表　　US3-B300-H300

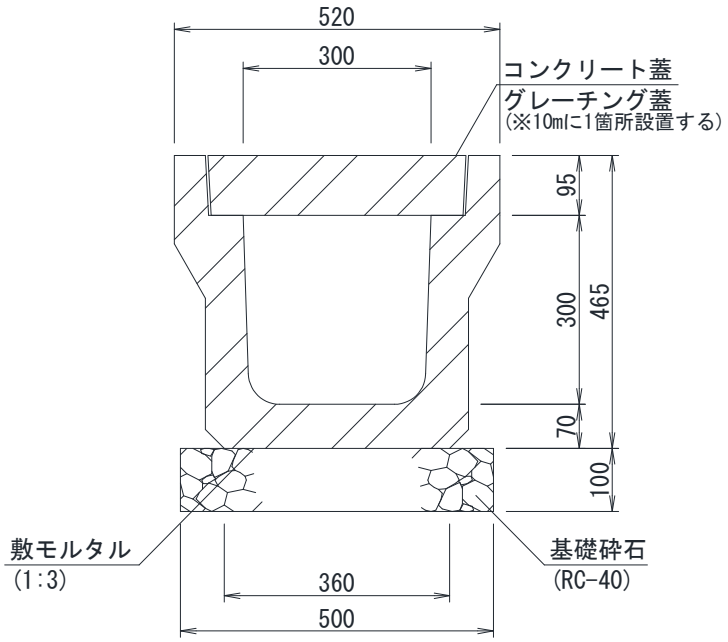

(10m当り)

項　　目	形　状　寸　法	単位	数　　量	摘　　要
ﾌﾟﾚｷｬｽﾄU型側溝	US3-B300-H300	個	5	L=2.000m/個
基礎砕石	再生ｸﾗｯｼｬｰﾗﾝ(RC-40) t=0.100	m^2	5.0	
敷ﾓﾙﾀﾙ	1:3	m^3	0.11	
蓋	ｺﾝｸﾘｰﾄ蓋 B300	枚	18	L=500
	ｸﾞﾚｰﾁﾝｸﾞ蓋 B300	枚	1	L=1000
土工　床　掘		m^3	本線計上	
埋戻し		〃	〃	
残土処理		〃	〃	
基面整正		m^2	5.0	

側溝工単位数量表　　（10m当り）

項　目	計　　算　　式			単位	数　量
ﾌﾟﾚｷｬｽﾄ U型側溝					
	【US3-B300-H300】				
	L=　10.000 m				
	n=　10.000　/　2.000　(m/個)	＝	5.0	個	5
基礎砕石					
	【再生ｸﾗｯｼｬｰﾗﾝ(RC-40), t=0.100】				
	A=　0.500　×　10.000	＝	5.00	m^2	5.00
敷ﾓﾙﾀﾙ					
	【1:3】				
	V=　0.360　×　0.030　×　10.000	＝	0.108	m^3	0.108
蓋					
	【コンクリート蓋 B300 L=500】				
	N=　(10.000　-　1)　/　0.500　(m/枚)	＝	18.0	枚	18
	【グレーチング蓋 B300 L=1000】				
	N=　10.000　/　10.000　(m/枚)	＝	1.0	枚	1
	※10mに1箇所設置				
基面整正					
	A=　基礎砕石より	＝	5.00	m^2	5.00

側溝工単位数量表　　自由勾配側溝B600-H600

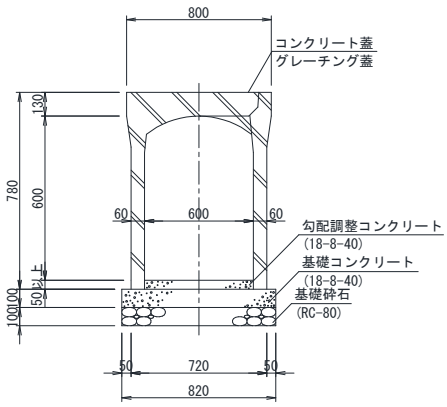

コンクリート蓋版

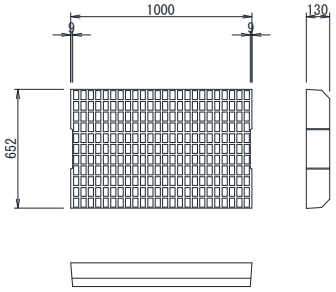

グレーチング蓋版

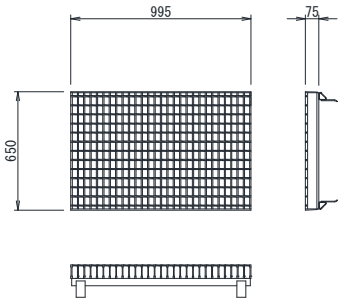

（10m当り）

項　　目	形　状　寸　法	単位	数　　量	摘　　要
自由勾配側溝	自由勾配側溝B600-H600	個	5	L=2.000m/個
基礎砕石	RC-80 t=0.100	m^2	8.2	
基礎ｺﾝｸﾘｰﾄ	18-8-40	m^3	0.82	
基礎ｺﾝｸﾘｰﾄ型枠		m^2	2.0	
勾配調整ｺﾝｸﾘｰﾄ	18-8-40	m^3	0.36	
蓋	ｺﾝｸﾘｰﾄ蓋 B600	枚	4	L=1000
	ｸﾞﾚｰﾁﾝｸﾞ蓋 B600	枚	1	L=1000
土工　　床　　掘		m^3	本線計上	
埋 戻 し		〃	〃	
残土処理		〃	〃	
基面整正		m^2	8.2	

側溝工単位数量表　　（10m当り）

項　目	計　　算　　式			単位	数　量
自由勾配側溝					
	【自由勾配側溝B600-H600】				
	L=　10.000 m				
	n=　10.000　/　2.000　(m/個)	＝	5.0	個	5
基礎砕石					
	【RC-80, t=0.100】				
	A=　0.820　×　10.000	＝	8.20	m^2	8.20
基礎ｺﾝｸﾘｰﾄ					
	【18-8-40】				
	V=　0.820　×　0.100　×　10.000	＝	0.820	m^3	0.820
基礎ｺﾝｸﾘｰﾄ型枠					
	A=　0.100　×　10.000　×　2	＝	2.000	m^2	2.000
勾配調整ｺﾝｸﾘｰﾄ					
	【18-8-40】				
	V=　0.720　×　0.050　×　10.000	＝	0.360	m^3	0.360
蓋					
	【コンクリート蓋 B600 L=1000】				
	N=　(10.000　-　2)　/　2.000　(m/枚)	＝	4.0	枚	4
	【グレーチング蓋 B600 L=1000】				
	N=　10.000　/　10.000　(m/枚)	＝	1.0	枚	1
	※10mに1箇所設置				
基面整正					
	A=　基礎砕石より	＝	8.20	m^2	8.20

側溝工単位数量表　　自由勾配側溝(横断型)B600-H600

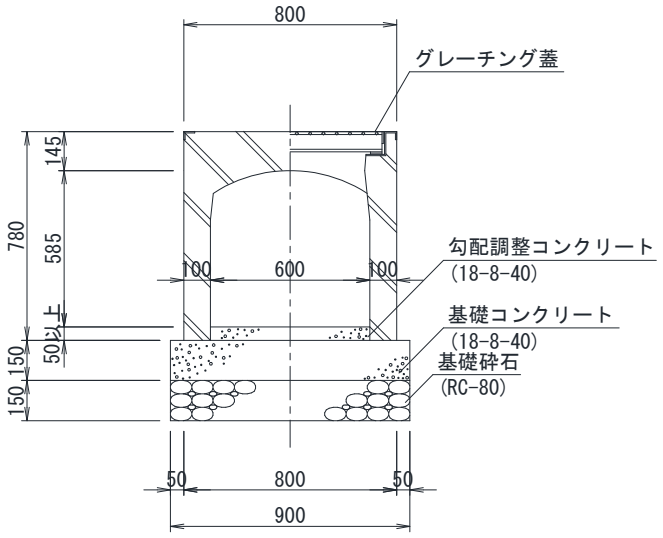

グレーチング蓋版

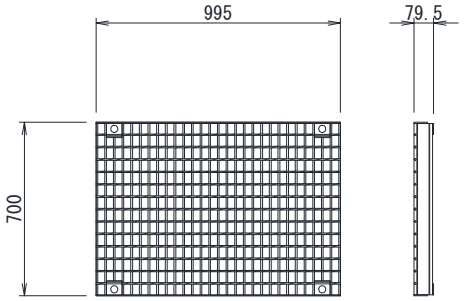

(10m当り)

項　　目	形　状　寸　法	単位	数　　量	摘　　要
自由勾配側溝	自由勾配側溝(横断型)B600-H600	個	5	L=2.000m/個
基礎砕石	RC-80 t=0.150	m^2	9.0	
基礎ｺﾝｸﾘｰﾄ	18-8-40	m^3	1.35	
基礎ｺﾝｸﾘｰﾄ型枠		m^2	3.0	
勾配調整ｺﾝｸﾘｰﾄ	18-8-40	m^3	0.40	
蓋	ｸﾞﾚｰﾁﾝｸﾞ蓋 B600	枚	10	L=1000
土工　　床　　掘		m^3	本線計上	
埋 戻 し		〃	〃	
残土処理		〃	〃	
基面整正		m^2	9.0	

側溝工単位数量表　　（10m当り）

項　目	計　　算　　式			単位	数　量
自由勾配側溝					
	【自由勾配側溝(横断型)B600-H600】				
	L=　10.000 m				
	n=　10.000　/　2.000　(m/個)	＝	5.0	個	5
基礎砕石					
	【RC-80, t=0.150】				
	A=　0.900　×　10.000	＝	9.00	m^2	9.00
基礎ｺﾝｸﾘｰﾄ					
	【18-8-40】				
	V=　0.900　×　0.150　×　10.000	＝	1.350	m^3	1.350
基礎ｺﾝｸﾘｰﾄ型枠					
	A=　0.150　×　10.000　×　2	＝	3.000	m^2	3.000
勾配調整ｺﾝｸﾘｰﾄ					
	【18-8-40】				
	V=　0.800　×　0.050　×　10.000	＝	0.400	m^3	0.400
蓋					
	【グレーチング蓋 B600 L=1000】				
	N=　10.000　/　1.000　(m/枚)	＝	10.0	枚	10
基面整正					
	A=　基礎砕石より	＝	9.00	m^2	9.00

自由勾配側溝工集計表

NO.1+5.500(CL)

	項　　目	規　　格	単位	数　　量	備　　考
側溝本体	自由勾配側溝(横断型)				
	B300	H=600	m	8.0	
		合　　計	m	8.0	
	自由勾配側溝(横断型)				
	B300	H=600	個	4	
		合　　計	個	4	
基礎砕石		RC-80 t=0.100	m^2	4.6	
基礎ｺﾝｸﾘｰﾄ		18-8-40	m^3	0.46	
基礎ｺﾝｸﾘｰﾄ型枠			m^2	1.6	
勾配調整ｺﾝｸﾘｰﾄ		18-8-40	m^3	0.27	
側溝蓋	車道用	ｸﾞﾚｰﾁﾝｸﾞ蓋	枚	8	L=1000
土工	床　　掘	標準	m^3	-	
	床　　掘	1.0m≦W＜2.0m	m^3	7.2	
	埋 戻 し	最大埋戻し幅1m以上4m未満	m^3	-	
	埋 戻 し	最大埋戻し幅1m未満	m^3	4.2	
	残土処理		m^3	2.6	
基面整正			m^2	4.6	

自由勾配側溝内訳書　　-1

項　目	計　　算　　式	単位	数　量
側溝本体			
	【自由勾配側溝(横断型)B300-H()】		
	H= 600　L1= 8.000　= 8.000		
	ΣL ＝ 8.000	m	8.00
	【自由勾配側溝(横断型)B300-H()】		
	H= 600　n1= 8.000 ÷ 2.000　= 4.0	個	4
基礎砕石			
	【RC-80、t=0.100】		
	H=600　A1= 0.570 × 8.000　＝ 4.56		
	ΣA ＝ 4.560	m^2	4.56
基礎ｺﾝｸﾘｰﾄ			
	【18-8-40】		
	H=600　V1= 0.570 × 0.100 × 8.000　＝ 0.456		
	ΣV ＝ 0.456	m^3	0.456
基礎ｺﾝｸﾘｰﾄ型枠			
	A= 0.100 × 2 × 8.000　＝ 1.60	m^2	1.60

自由勾配側溝内訳書　　-2

項　目	計　　算　　式	単位	数　量
勾配調整ｺﾝｸﾘｰﾄ			
	【18-8-40】		
	V1=　1/2 ×(　0.161 ＋　0.064)×　8.000 ×　0.300 ＝　0.270		
	ΣV ＝　0.270	m^3	0.270
側溝蓋			
	(車道用 ｸﾞﾚｰﾁﾝｸﾞ蓋 L=1000)		
	L=　8.000　＝　8.000	m	8.000
	N=　8.000 /　1.000　＝　8	枚	8

自由勾配側溝内訳書　　-3

項　目	計　　算　　式	単位	数　量
（土工）			
床掘	【1.0m≦W＜2.0m】		
	V1= 1.070 × 0.788 × 8.000 ＝ 6.75		
	V2= 4.560 × 0.100 ＝ 0.46 （基礎砕石）		
	V1+V2= 7.21	m^3	7.21
埋戻し	【最大埋戻し幅1m未満】		
	V= 7.205 － (0.470 × 0.688 × 8.000 ＋ 0.46) ＝ 4.16 （基礎ｺﾝｸﾘｰﾄ）	m^3	4.16
残土処理	V= 7.21 － 4.16 × 1 ÷ 0.90 ＝ 2.58	m^3	2.58
基面整正			
	A= 基礎砕石より ＝ 4.56	m^2	4.56

断　面　図

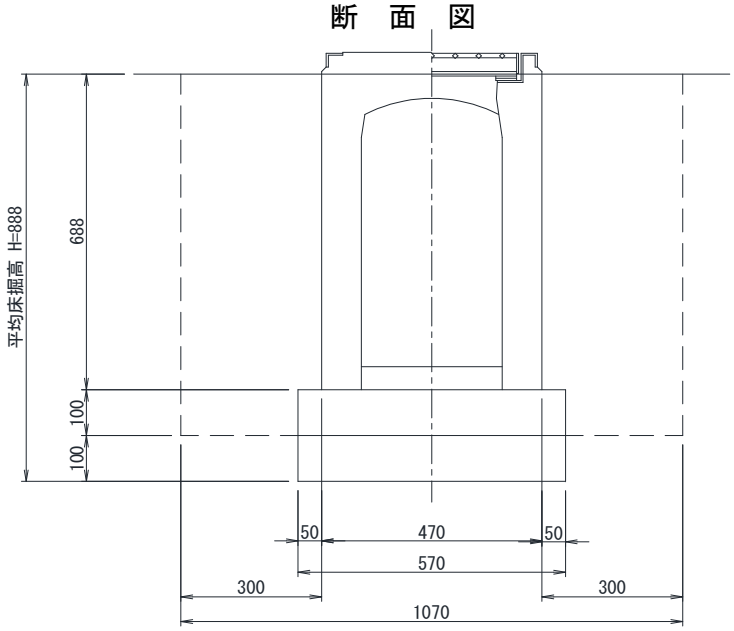

平均床掘高 根拠図

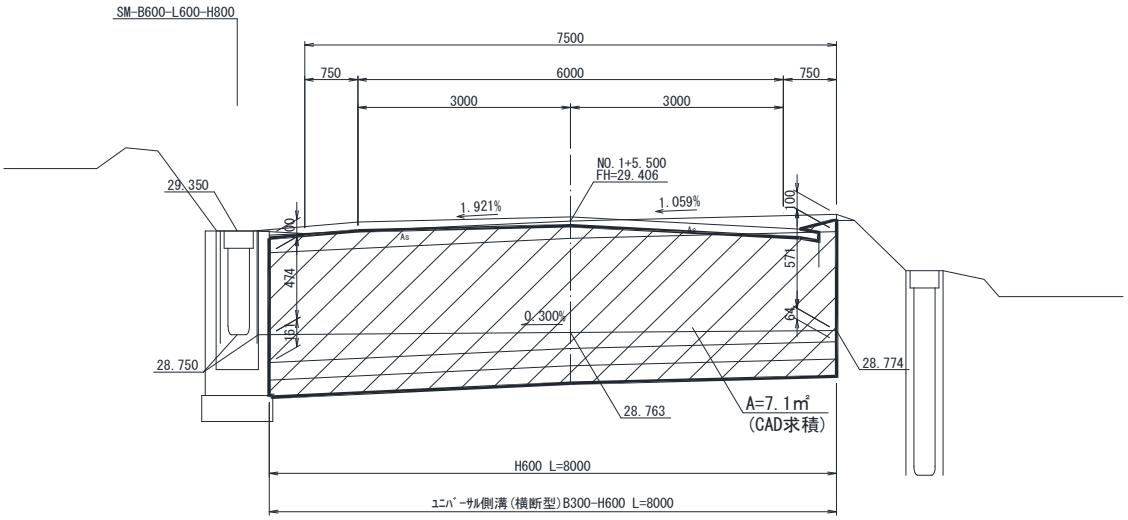

DL=27.00

平均床掘高

H= 7.1 ÷ 8.000 ≒ 0.888 m

展開図

側 面 図
NO.1+5.500

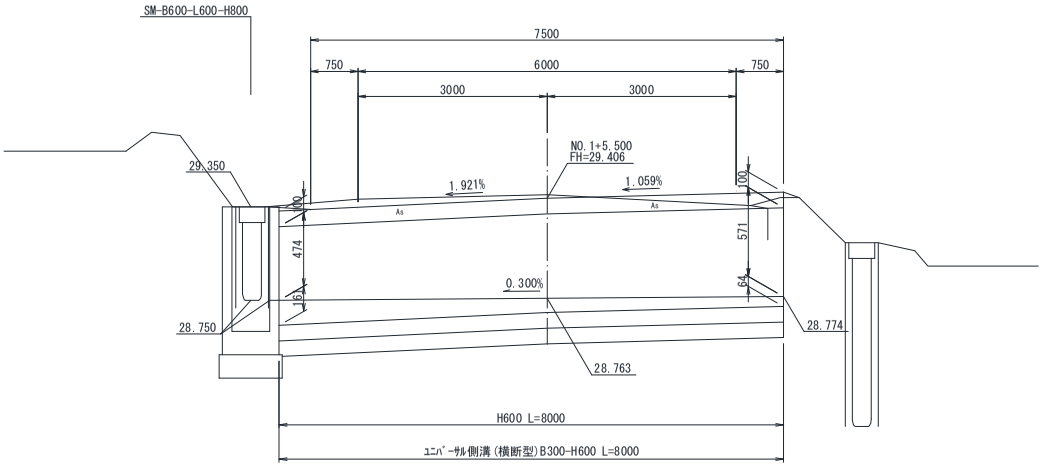

DL=27.00

ﾕﾆﾊﾞｰｻﾙ側溝(横断型)
断 面 図

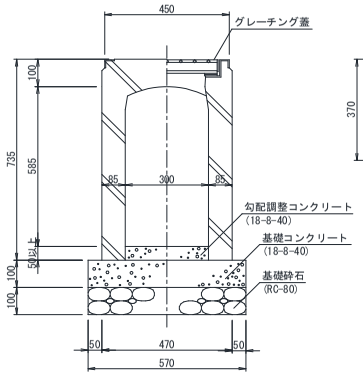

グレーチング蓋版

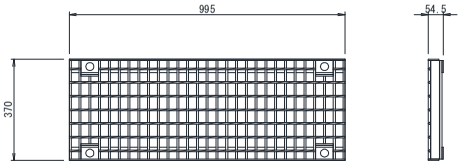

自由勾配側溝工集計表

NO.2+8.672(L)

	項　　目	規　　格	単位	数　　量	備　　考
側溝本体	自由勾配側溝				
	B600	H=800	m	1.1	
		H=900	m	2.0	
		合　　計	m	3.1	
	自由勾配側溝				
	B600	H=800	個	1	
		H=900	個	1	
		合　　計	個	2	
基礎砕石		RC-80 t=0.100	m^2	2.6	
基礎ｺﾝｸﾘｰﾄ		18-8-40	m^3	0.26	
基礎ｺﾝｸﾘｰﾄ型枠			m^2	0.6	
勾配調整ｺﾝｸﾘｰﾄ		18-8-40	m^3	0.25	
側溝蓋	車道用	コンクリート蓋	枚	2	L=1000
土工	床　　掘	標準	m^3	8.3	
	床　　掘	1.0m≦W＜2.0m	m^3	3.6	
	埋 戻 し	最大埋戻し幅1m以上4m未満	m^3	4.8	
	埋 戻 し	最大埋戻し幅1m未満	m^3	4.3	
	残土処理		m^3	1.8	
基面整正			m^2	2.6	

自由勾配側溝内訳書　　-1

項　目	計　算　式						単位	数　量
側溝本体								
	【自由勾配側溝B600-H()】							
	H= 800	L1=	1.100		=	1.100		
	H= 900	L2=	2.000		=	2.000		
					ΣL ＝	3.100	m	3.10
	【自由勾配側溝B600-H()】							
	H= 800	n1=	1.100 ÷	2.000	=	0.6	個	1
	H= 900	n2=	2.000 ÷	2.000	=	1.0	個	1
基礎砕石								
	【RC-80、t=0.100】							
	H=800	A1=	0.850 ×	1.100	＝	0.94		
	H=900	A2=	0.850 ×	2.000	＝	1.70		
					ΣA ＝	2.635	m^2	2.64
基礎ｺﾝｸﾘｰﾄ								
	【18-8-40】							
	H=800	V1=	0.850 ×	0.100 × 1.100	＝	0.094		
	H=900	V2=	0.850 ×	0.100 × 2.000	＝	0.170		
					ΣV ＝	0.264	m^3	0.264
基礎ｺﾝｸﾘｰﾄ型枠								
		A=	0.100 ×	2 × 3.100	＝	0.62	m^2	0.62

自由勾配側溝内訳書　　-2

項　目	計　　算　　式	単位	数　量
勾配調整ｺﾝｸﾘｰﾄ			
	【18-8-40】		
	V1=　1/2 ×(　0.079 ＋　0.194)×　2.000 ×　0.600 ＝　0.164		
	V2=　1/2 ×(　0.094 ＋　0.157)×　1.100 ×　0.600 ＝　0.083		
	ΣV ＝　0.247	m^3	0.247
側溝蓋			
	(車道用 コンクリート蓋 L=1000)		
	L=　3.100　＝　3.100	m	3.100
	N=　3.100 /　2.000　＝　2	枚	2

自由勾配側溝内訳書　　-3

項　目	計　　算　　式	単位	数　量
（土工）			
床掘	【標準】		
	V1= 1/2 ×(3.056 + 2.000)× 1.056 × 1.100 = 2.94 (W1) (W2) (H) (H=800)		
	V2= 1/2 ×(3.056 + 2.000)× 1.056 × 2.000 = 5.34 (W1) (W2) (H) (H=900)		
	V1+V2= 8.28	m^3	8.28
	【1.0m≦W＜2.0m】		
	V1= 1/2 ×(1.350 + 2.000)× 0.650 × 1.100 = 1.20 (W1) (W2) (H) (H=800)		
	V2= 1/2 ×(1.350 + 2.000)× 0.650 × 2.000 = 2.18 (W1) (W2) (H) (H=900)		
	V3= 2.635 × 0.100 = 0.26 (基礎砕石)		
	V1+V2+V3= 3.64	m^3	3.64
	ΣV= 11.92	m^3	11.92
埋戻し	【最大埋戻し幅1m以上4m未満】		
	V1= 1.717 × 1.100 = 1.89 (H=800)		
	V2= 1.469 × 2.000 = 2.94 (H=900)		
	V1+V2= 4.83	m^3	4.83
	【最大埋戻し幅1m未満】		
	V1= 1.211 × 1.100 = 1.33 (H=800)		
	V2= 1.469 × 2.000 = 2.94 (H=900)		
	V1+V2= 4.27	m^3	4.27
	ΣV= 9.10	m^3	9.10
残土処理	V= 11.92 - 9.10 × 1 ÷ 0.90 = 1.81	m^3	1.81
基面整正			
	A= 基礎砕石より = 2.64	m^2	2.64

自由勾配側溝内訳書　　-4

項　目	計　　算　　式	単位	数　量
	断　面　図		

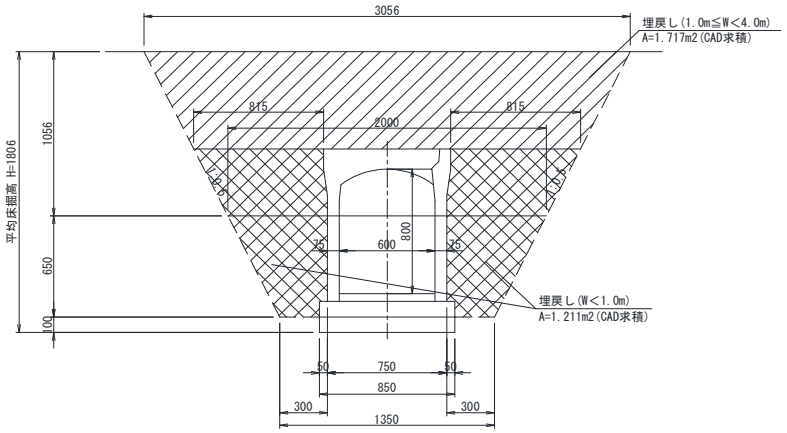

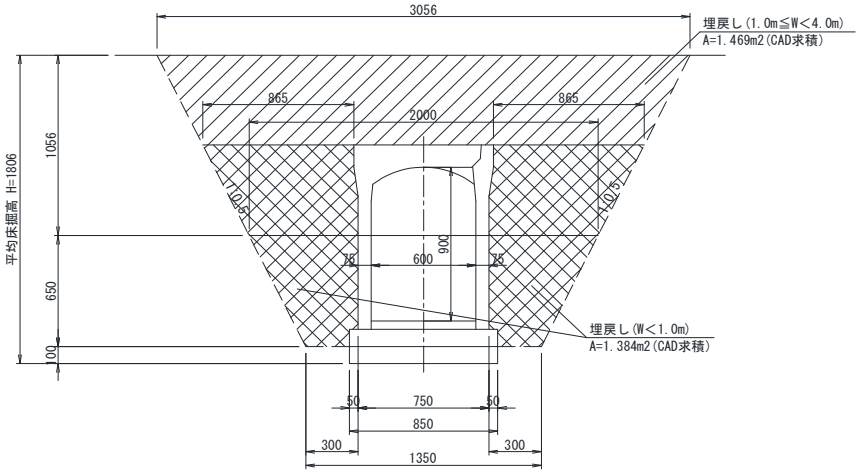

平均床掘高 根拠図

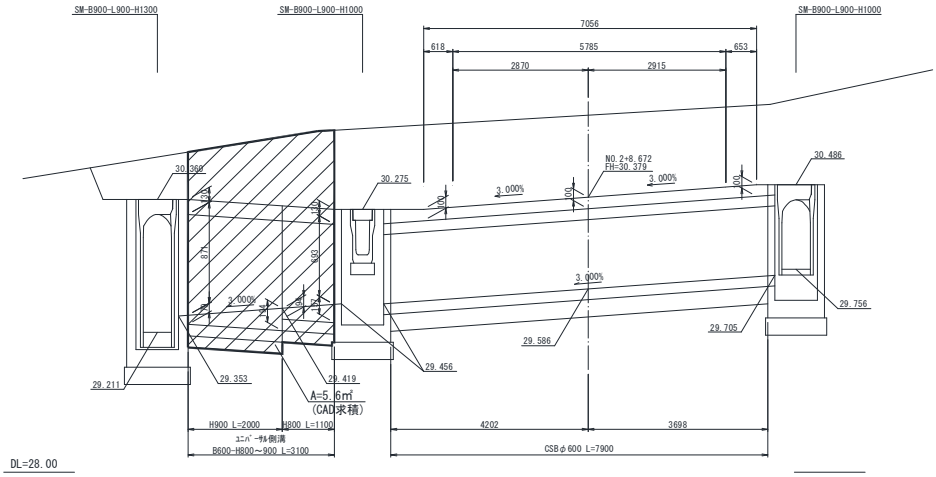

平均床掘高

H= 5.6 ÷ 3.100 ≒ 1.806 m

展開図

側 面 図
NO.2+8.672

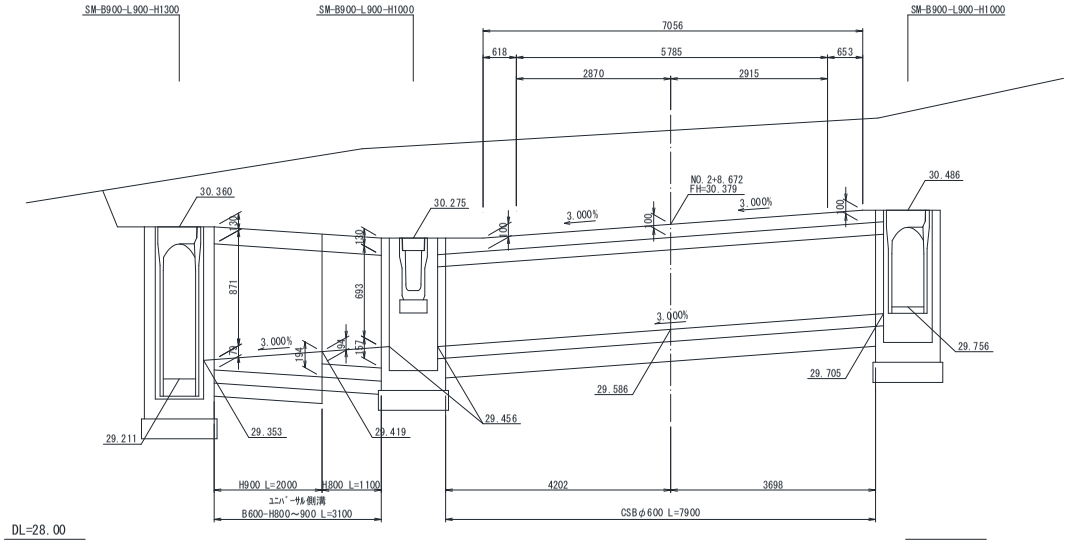

ﾕﾆﾊﾞｰｻﾙ側溝
断 面 図

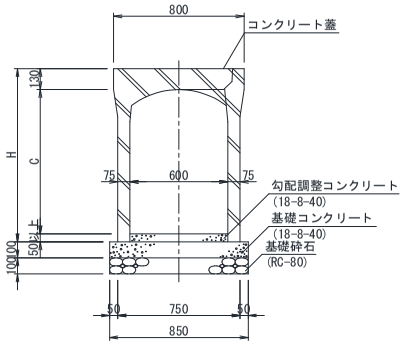

寸法表

名 称	H	C
600×800	980	800
600×900	1080	900

コンクリート蓋版

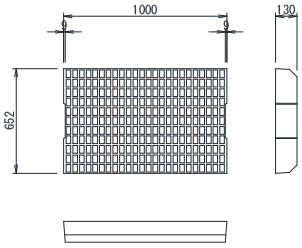

自由勾配側溝工集計表

NO.1+12.8～NO.2+6.9(L)

	項　　目	規　　格	単位	数　　量	備　　考
側溝本体	自由勾配側溝				
	B600	H=700	m	2.0	
		H=800	m	2.0	
		H=900	m	2.0	
		H=1000	m	2.0	
		H=1100	m	2.0	
		H=1200	m	3.8	
		合　　計	m	13.8	
	自由勾配側溝				
	B600	H=700	個	1	
		H=800	個	1	
		H=900	個	1	
		H=1000	個	1	
		H=1100	個	1	
		H=1200	個	2	
		合　　計	個	7	
基礎砕石		RC-80 t=0.100	m^2	12.0	
基礎ｺﾝｸﾘｰﾄ		18-8-40	m^3	1.20	
基礎ｺﾝｸﾘｰﾄ型枠			m^2	2.8	
勾配調整ｺﾝｸﾘｰﾄ		18-8-40	m^3	1.26	
側溝蓋	車道用	コンクリート蓋	枚	6	L=1000
	車道用	ｸﾞﾚｰﾁﾝｸﾞ蓋	枚	1	L=1000
土工	床　掘	標準	m^3	-	本線計上
	床　掘	1.0m≦W＜2.0m	m^3	-	本線計上
	埋戻し	最大埋戻し幅1m以上4m未満	m^3	-	本線計上
	埋戻し	最大埋戻し幅1m未満	m^3	-	本線計上
	残土処理		m^3	-	本線計上
基面整正			m^2	12.0	

自由勾配側溝内訳書　　-1

項　目	計　算　式					単位	数　量
側溝本体							
	【自由勾配側溝B600-H()】						
	H= 700	L1=	2.000		= 2.000		
	H= 800	L2=	2.000		= 2.000		
	H= 900	L3=	2.000		= 2.000		
	H= 1000	L4=	2.000		= 2.000		
	H= 1100	L5=	2.000		= 2.000		
	H= 1200	L5=	3.810		= 3.810		
					ΣL ＝ 13.810	m	13.81
	【自由勾配側溝B600-H()】						
	H= 700	n1=	2.000 ÷	2.000	= 1.0	個	1
	H= 800	n2=	2.000 ÷	2.000	= 1.0	個	1
	H= 900	n3=	2.000 ÷	2.000	= 1.0	個	1
	H= 1000	n4=	2.000 ÷	2.000	= 1.0	個	1
	H= 1100	n5=	2.000 ÷	2.000	= 1.0	個	1
	H= 1200	n6=	3.810 ÷	2.000	= 1.9	個	2
基礎砕石							
	【RC-80、t=0.100】						
	H=700	A1=	0.850 ×	2.000	＝ 1.70		
	H=800	A2=	0.850 ×	2.000	＝ 1.70		
	H=900	A3=	0.850 ×	2.000	＝ 1.70		
	H=1000	A4=	0.880 ×	2.000	＝ 1.76		
	H=1100	A5=	0.880 ×	2.000	＝ 1.76		
	H=1200	A5=	0.880 ×	3.810	＝ 3.35		
					ΣA ＝ 11.973	m^2	11.97

自由勾配側溝内訳書　　-2

項　目	計　算　式	単位	数　量
基礎ｺﾝｸﾘｰﾄ			
	【18-8-40、t=0.100】		
	H=700 V1= 0.850 × 0.100 × 2.000 ＝ 0.170		
	H=800 V2= 0.850 × 0.100 × 2.000 ＝ 0.170		
	H=900 V3= 0.850 × 0.100 × 2.000 ＝ 0.170		
	H=1000 V4= 0.880 × 0.100 × 2.000 ＝ 0.176		
	H=1100 V5= 0.880 × 0.100 × 2.000 ＝ 0.176		
	H=1200 V6= 0.880 × 0.100 × 3.810 ＝ 0.335		
	ΣV ＝ 1.197	m^3	1.197
基礎ｺﾝｸﾘｰﾄ型枠			
	A= 0.100 × 2 × 13.810 ＝ 2.762	m^2	2.76
勾配調整ｺﾝｸﾘｰﾄ			
	【18-8-40】		
	V1= 1/2 ×(0.279 ＋ 0.079)× 1.890 × 0.600 ＝ 0.203		
	V2= 1/2 ×(0.079 ＋ 0.074)× 0.110 × 0.600 ＝ 0.005		
	V3= 1/2 ×(0.174 ＋ 0.087)× 2.000 × 0.600 ＝ 0.157		
	V4= 1/2 ×(0.187 ＋ 0.099)× 2.000 × 0.600 ＝ 0.172		
	V5= 1/2 ×(0.199 ＋ 0.152)× 1.070 × 0.600 ＝ 0.113		
	V6= 1/2 ×(0.152 ＋ 0.106)× 0.930 × 0.600 ＝ 0.072		
	V7= 1/2 ×(0.206 ＋ 0.106)× 2.000 × 0.600 ＝ 0.187		
	V8= 1/2 ×(0.206 ＋ 0.087)× 2.400 × 0.600 ＝ 0.211		
	V9= 1/2 ×(0.087 ＋ 0.231)× 1.410 × 0.600 ＝ 0.135		
	ΣV ＝ 1.255	m^3	1.255

自由勾配側溝内訳書　　-3

項　目	計　　算　　式			単位	数　量
側溝蓋					
	L=　13.810	＝	13.810	m	13.810
	(車道用 コンクリート蓋 L=1000)				
	N=　(13.810 －　2.000) ／　2.000	＝	6	枚	6
	(車道用 グレーチング蓋 L=1000)				
	N=　13.810 ／　10.000	＝	1	枚	1
	※グレーチング蓋を10m毎に1枚設置				
基面整正					
	A=　基礎砕石より	＝	11.973	m^2	11.97

展開図

側 面 図
NO.1+12.8～NO.2+6.9(L)

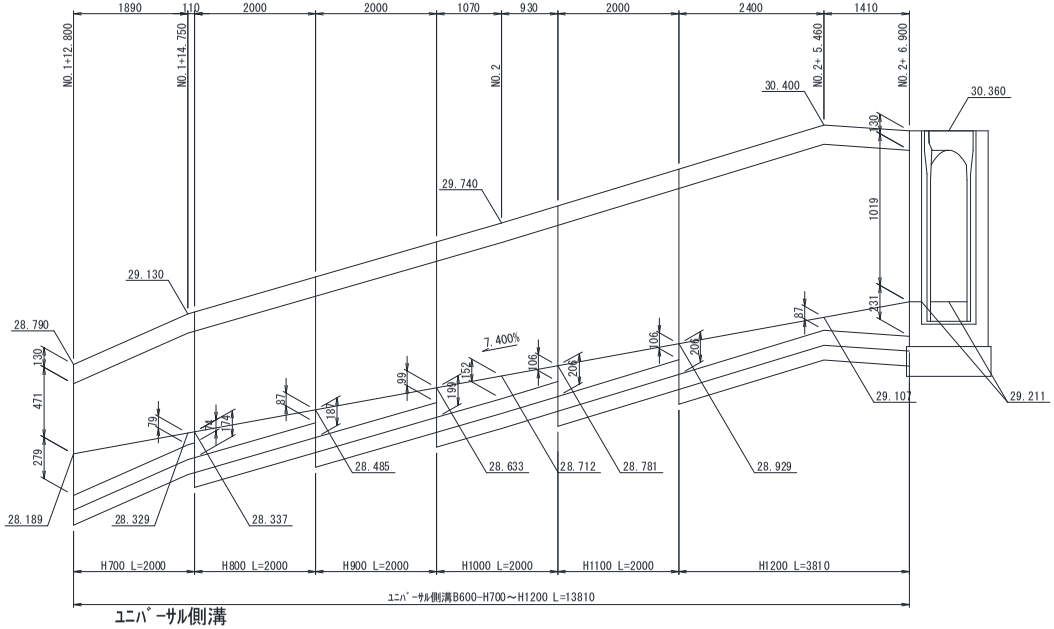

DL=27.00

ﾕﾆﾊﾞｰｻﾙ側溝
断 面 図

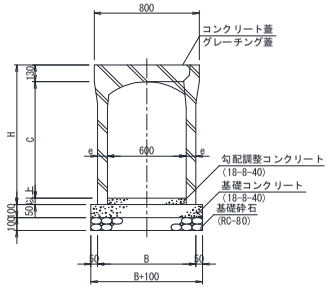

コンクリート蓋版

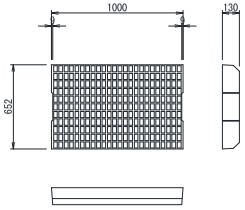

グレーチング蓋版

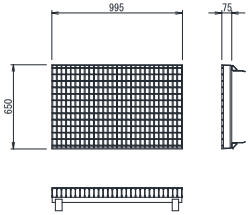

寸法表

名 称	H	C	e	B
600× 700	880	700	75	750
600× 800	980	800	75	750
600× 900	1080	900	75	750
600×1000	1180	1000	90	780
600×1100	1280	1100	90	780
600×1200	1380	1200	90	780

自由勾配側溝工集計表

NO.4+3.200(L)(1)

	項　　目	規　　格	単位	数　　量	備　　考
側溝本体	自由勾配側溝				
	B600	H=1100	m	2.0	
		H=1300	m	2.0	
		H=1500	m	2.0	
		H=1600	m	2.0	
		H=1700	m	1.4	
		合　　計	m	9.4	
	自由勾配側溝				
	B600	H=1100	個	1	
		H=1300	個	1	
		H=1500	個	1	
		H=1600	個	1	
		H=1700	個	1	
		合　　計	個	5	
基礎砕石		RC-80 t=0.100,t=0.150	m^2	8.8	
基礎ｺﾝｸﾘｰﾄ		18-8-40	m^3	1.05	
基礎ｺﾝｸﾘｰﾄ型枠			m^2	2.2	
勾配調整ｺﾝｸﾘｰﾄ		18-8-40	m^3	1.10	
側溝蓋	車道用	ｸﾞﾚｰﾁﾝｸﾞ蓋	枚	9	L=1000
土工	床　掘	標準	m^3	21.3	
	床　掘	1.0m≦W＜2.0m	m^3	10.2	
	埋戻し	最大埋戻し幅1m以上4m未満	m^3	2.0	
	埋戻し	最大埋戻し幅1m未満	m^3	16.9	
	残土処理		m^3	10.5	
基面整正			m^2	8.8	

自由勾配側溝内訳書　　-1

項　目	計　　算　　式	単位	数　量
側溝本体			
	【自由勾配側溝B600-H()】		
	H= 1100　L1= 2.000　= 2.000		
	H= 1300　L2= 2.000　= 2.000		
	H= 1500　L3= 2.000　= 2.000		
	H= 1600　L4= 2.000　= 2.000		
	H= 1700　L5= 1.400　= 1.400		
	ΣL ＝ 9.400	m	9.40
	【自由勾配側溝B600-H()】		
	H= 1100　n1= 2.000 ÷ 2.000　= 1.0	個	1
	H= 1300　n2= 2.000 ÷ 2.000　= 1.0	個	1
	H= 1500　n3= 2.000 ÷ 2.000　= 1.0	個	1
	H= 1600　n4= 2.000 ÷ 2.000　= 1.0	個	1
	H= 1700　n5= 1.400 ÷ 2.000　= 0.7	個	1
基礎砕石			
	【RC-80、t=0.100(H=1100～1500) t=0.150(H1600～1700)】		
	H=1100 A1= 0.880 × 2.000　＝ 1.76		
	H=1300 A2= 0.900 × 2.000　＝ 1.80		
	H=1500 A3= 0.900 × 2.000　＝ 1.80		
	H=1600 A4= 1.000 × 2.000　＝ 2.00		
	H=1700 A5= 1.000 × 1.400　＝ 1.40		
	ΣA ＝ 8.760	m^2	8.76
基礎ｺﾝｸﾘｰﾄ			
	【18-8-40、t=0.100(H=1100～1500) t=0.150(H1600～1700)】		
	H=1100 V1= 0.880 × 0.100 × 2.000　＝ 0.176		
	H=1300 V2= 0.900 × 0.100 × 2.000　＝ 0.180		
	H=1500 V3= 0.900 × 0.100 × 2.000　＝ 0.180		
	H=1600 V4= 1.000 × 0.150 × 2.000　＝ 0.300		
	H=1700 V5= 1.000 × 0.150 × 1.400　＝ 0.210		
	ΣV ＝ 1.046	m^3	1.046

自由勾配側溝内訳書　　-2

項　目	計　算　式	単位	数　量
基礎ｺﾝｸﾘｰﾄ型枠			
	A1= 0.100 × 2 × 6.000 = 1.200		
	A2= 0.150 × 2 × 3.400 = 1.020		
	ΣA = 2.220	m^2	2.22
勾配調整ｺﾝｸﾘｰﾄ			
	【18-8-40】		
	V1= 1/2 ×(0.334 + 0.128)× 2.000 × 0.600 = 0.277		
	V2= 1/2 ×(0.328 + 0.122)× 2.000 × 0.600 = 0.270		
	V3= 1/2 ×(0.322 + 0.116)× 2.000 × 0.600 = 0.263		
	V4= 1/2 ×(0.216 + 0.065)× 2.000 × 0.600 = 0.169		
	V5= 1/2 ×(0.165 + 0.117)× 1.400 × 0.600 = 0.118		
	ΣV = 1.097	m^3	1.097
側溝蓋			
	(車道用 ｸﾞﾚｰﾁﾝｸﾞ蓋 L=1000)		
	L= 9.400 = 9.400	m	9.400
	N= 9.400 / 1.000 = 9	枚	9

自由勾配側溝内訳書　　-3

項　目	計　算　式	単位	数　量
（土工）			
床掘	【標準】		
	V1= 1/2 ×(2.886 + 2.000)× 0.886 × 2.000 = 4.33 (W1) (W2) (H) (H=1100)		
	V2= 1/2 ×(2.906 + 2.000)× 0.906 × 2.000 = 4.44 (W1) (W2) (H) (H=1300)		
	V3= 1/2 ×(2.906 + 2.000)× 0.906 × 2.000 = 4.44 (W1) (W2) (H) (H=1500)		
	V4= 1/2 ×(2.956 + 2.000)× 0.956 × 2.000 = 4.74 (W1) (W2) (H) (H=1600)		
	V5= 1/2 ×(2.956 + 2.000)× 0.956 × 1.400 = 3.32 (W1) (W2) (H) (H=1700)		
	V1+V2+V3+V4+V5= 21.27	m^3	21.27
	【1.0m≦W＜2.0m】		
	V1= 1/2 ×(1.380 + 2.000)× 0.620 × 2.000 = 2.10 (W1) (W2) (H) (H=1100)		
	V2= 1/2 ×(1.400 + 2.000)× 0.600 × 2.000 = 2.04 (W1) (W2) (H) (H=1300)		
	V3= 1/2 ×(1.400 + 2.000)× 0.600 × 2.000 = 2.04 (W1) (W2) (H) (H=1500)		
	V4= 1/2 ×(1.500 + 2.000)× 0.500 × 2.000 = 1.75 (W1) (W2) (H) (H=1600)		
	V5= 1/2 ×(1.500 + 2.000)× 0.500 × 1.400 = 1.23 (W1) (W2) (H) (H=1700)		
	V6= 5.360 × 0.100 = 0.54 (基礎砕石)		
	V7= 3.400 × 0.150 = 0.51 (基礎砕石)		
	V1+V2+V3+V4+V5+V6+V7= 10.21	m^3	10.21
	ΣV= 31.48	m^3	31.48

項　目	計　　算　　式	単位	数　量
（土工）			
埋戻し	【最大埋戻し幅1m以上4m未満】		
	V1= 0.356 × 2.000 (H=1100) = 0.71		
	V2= 0.218 × 2.000 (H=1300) = 0.44		
	V3= 0.218 × 2.000 (H=1500) = 0.44		
	V4= 0.114 × 2.000 (H=1600) = 0.23		
	V5= 0.114 × 1.400 (H=1700) = 0.16		
	V1+V2+V3+V4+V5= 1.97	m^3	1.97
	【最大埋戻し幅1m未満】		
	V1= 1.766 × 2.000 (H=1100) = 3.53		
	V2= 1.810 × 2.000 (H=1300) = 3.62		
	V3= 1.810 × 2.000 (H=1500) = 3.62		
	V4= 1.805 × 2.000 (H=1600) = 3.61		
	V5= 1.805 × 1.400 (H=1700) = 2.53		
	V1+V2+V3+V4+V5= 16.91	m^3	16.91
	ΣV= 18.88	m^3	18.88
残土処理	V= 31.48 - 18.88 × 1 ÷ 0.90 = 10.50	m^3	10.50
基面整正			
	A= 基礎砕石より = 8.76	m^2	8.76

自由勾配側溝内訳書　　-5

項　目	計　　算　　式	単位	数　量
	断　面　図		

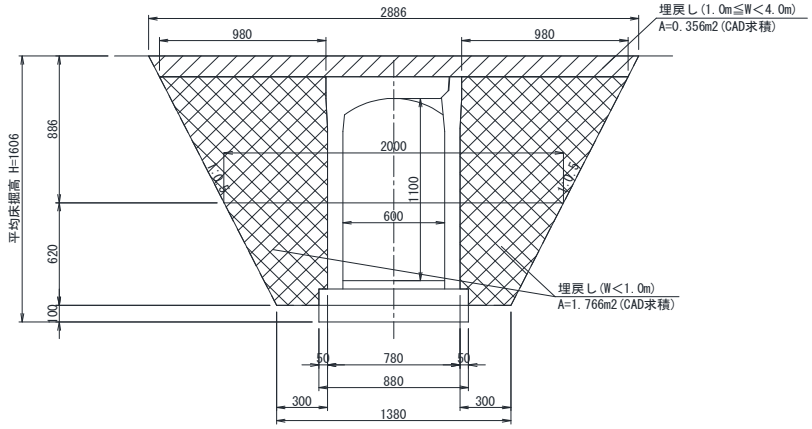

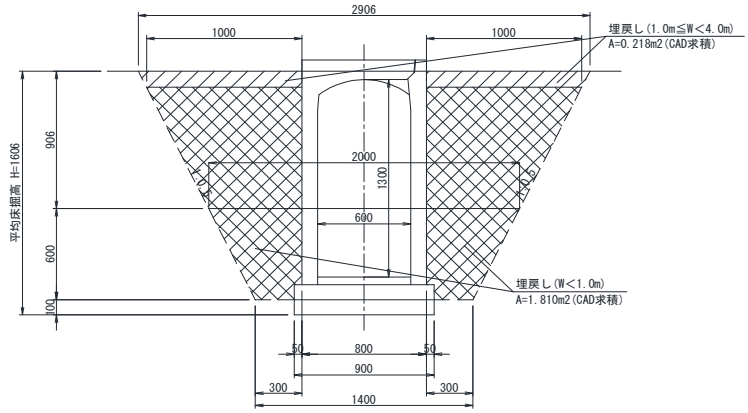

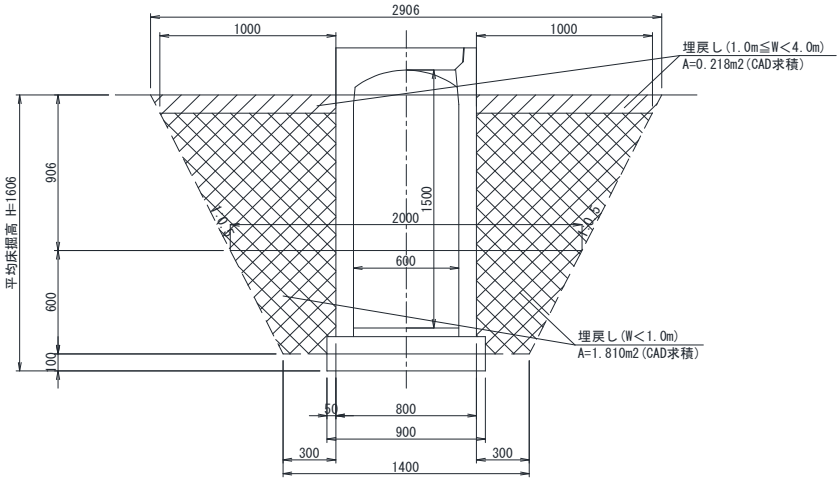

自由勾配側溝内訳書　　-6

項　目	計　　算　　式	単位	数　量
	断　面　図		

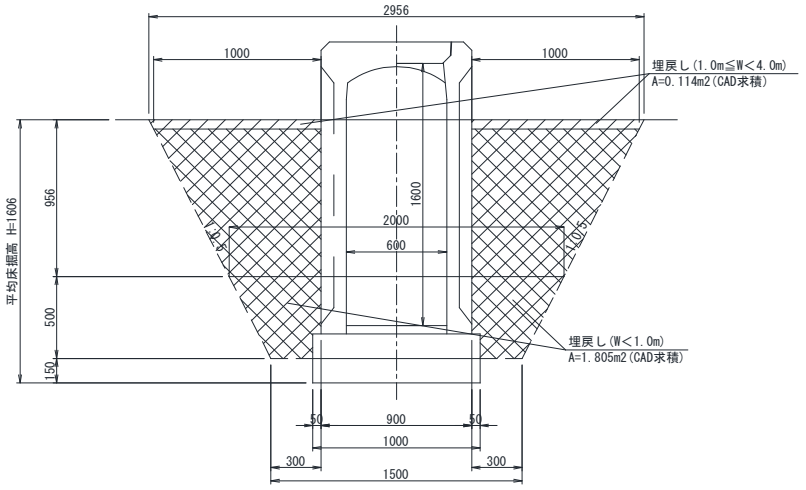

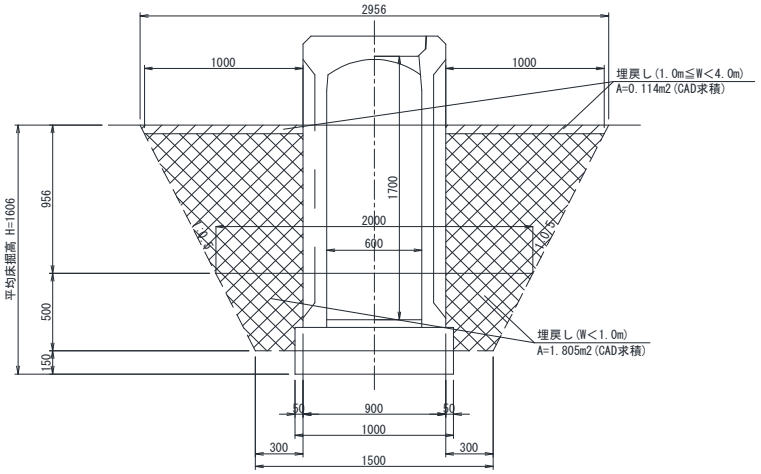

平均床掘高 根拠図

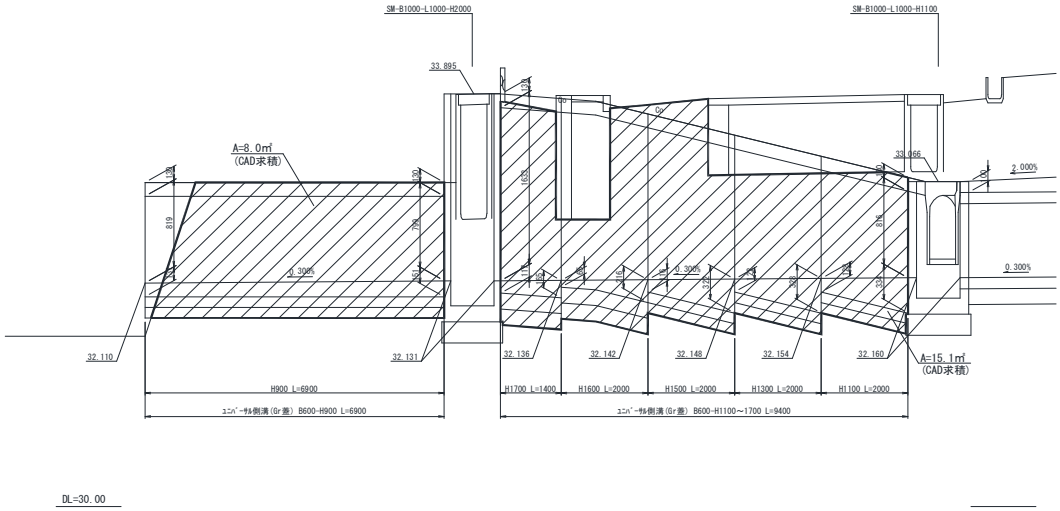

平均床掘高

H= 15.1 ÷ 9.400 ≒ 1.606 m

展開図

側 面 図
NO.4+3.200

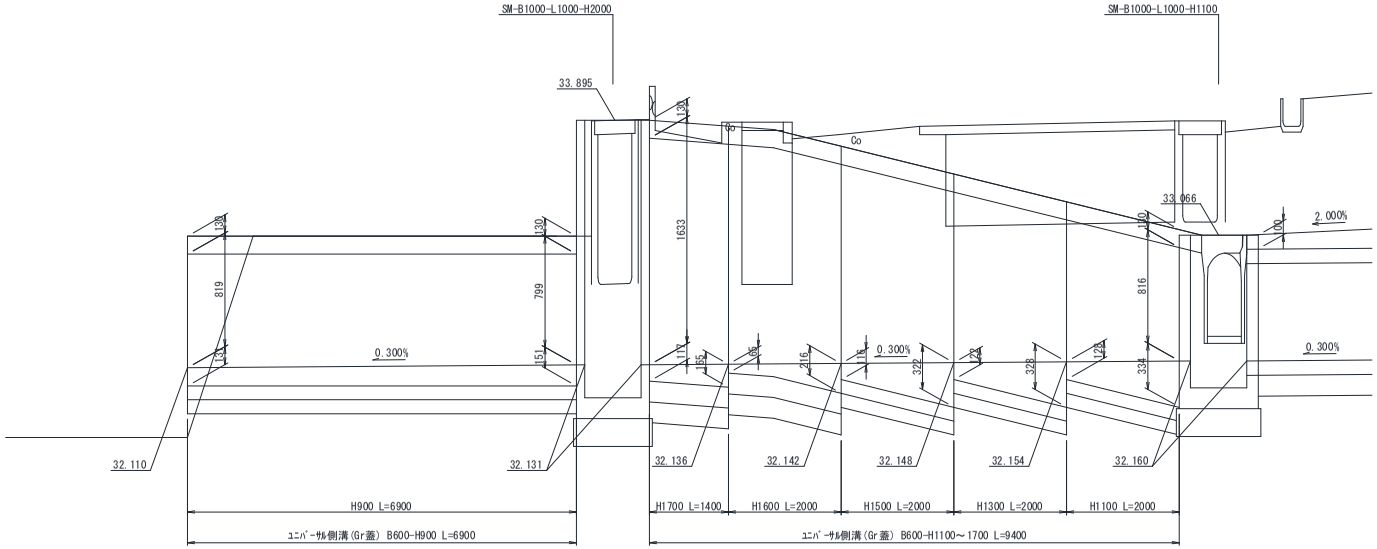

ﾕﾆﾊﾞｰｻﾙ側溝 断 面 図

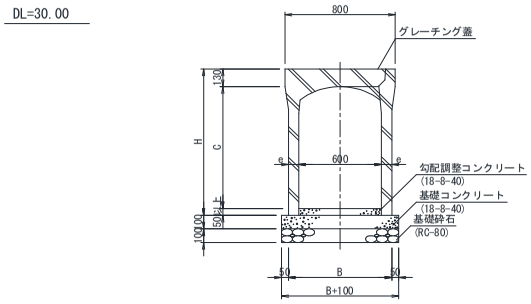

寸法表

名 称	H	C	e	B
600×1100	1280	1100	90	780
600×1300	1480	1300	100	800
600×1500	1680	1500	100	800

ﾕﾆﾊﾞｰｻﾙ側溝(深型) 断 面 図

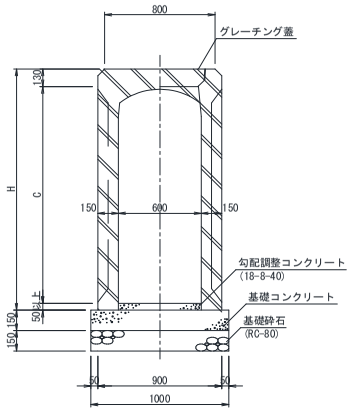

寸法表

名 称	H	C
600×1600	1780	1600
600×1700	1880	1700

グレーチング蓋版

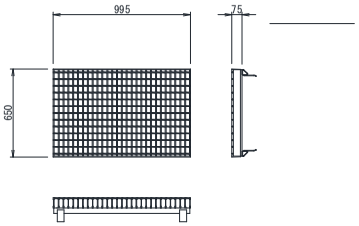

自由勾配側溝工集計表

NO.4+3.200(L)(2)

	項　　目	規　　格	単位	数　　量	備　　考
側溝本体	自由勾配側溝				
	B600	H=900	m	6.9	
		合　　計	m	6.9	
	自由勾配側溝				
	B600	H=900	個	4	
		合　　計	個	4	
基礎砕石		RC-80 t=0.100	m^2	5.9	
基礎ｺﾝｸﾘｰﾄ		18-8-40	m^3	0.59	
基礎ｺﾝｸﾘｰﾄ型枠			m^2	1.4	
勾配調整ｺﾝｸﾘｰﾄ		18-8-40	m^3	0.58	
側溝蓋	車道用	ｸﾞﾚｰﾁﾝｸﾞ蓋	枚	7	L=1000
土工	床　掘	標準	m^3	6.2	
	床　掘	1.0m≦W＜2.0m	m^3	8.1	
	埋戻し	最大埋戻し幅1m以上4m未満	m^3	-	
	埋戻し	最大埋戻し幅1m未満	m^3	8.1	
	残土処理		m^3	5.3	
基面整正			m^2	5.9	

自由勾配側溝内訳書　　-1

項　目	計　　算　　式	単位	数　量
側溝本体			
	【自由勾配側溝B600-H()】		
	H= 900　L1= 6.900　= 6.900		
	ΣL ＝ 6.900	m	6.90
	【自由勾配側溝B600-H()】		
	H= 900　n1= 6.900 ÷ 2.000　= 3.5	個	4
基礎砕石			
	【RC-80、t=0.100】		
	H=900　A1= 0.850 × 6.900　＝ 5.87		
	ΣA ＝ 5.865	m^2	5.87
基礎ｺﾝｸﾘｰﾄ			
	【18-8-40】		
	H=900　V1= 0.850 × 0.100 × 6.900　＝ 0.587		
	ΣV ＝ 0.587	m^3	0.587
基礎ｺﾝｸﾘｰﾄ型枠			
	A= 0.100 × 2 × 6.900　＝ 1.38	m^2	1.38

自由勾配側溝内訳書　　-2

項　目	計　　算　　式	単位	数　量
勾配調整ｺﾝｸﾘｰﾄ			
	【18-8-40】		
	V1=　1/2 ×(　0.131 ＋　0.151)×　6.900 ×　0.600 ＝　0.584		
	ΣV ＝　0.584	m^3	0.584
側溝蓋			
	(車道用 ｸﾞﾚｰﾁﾝｸﾞ蓋 L=1000)		
	L=　6.900　＝　6.900	m	6.900
	N=　6.900 /　1.000　＝　7	枚	7

自由勾配側溝内訳書　　-3

項　目	計　　算　　式	単位	数　量
（土工）			
床掘	【標準】		
	V= 1/2 ×(2.409 ＋ 2.000)× 0.409 × 6.900 ＝ 6.22 (W1) (W2) (H)	m^3	6.22
	【1.0m≦W＜2.0m】		
	V1= 1/2 ×(1.350 ＋ 2.000)× 0.650 × 6.900 ＝ 7.51 (W1) (W2) (H)		
	V2= 5.865 × 0.100 ＝ 0.59 (基礎砕石)		
	V1+V2= 8.10	m^3	8.10
	ΣV= 14.32	m^3	14.32
埋戻し	【最大埋戻し幅1m未満】		
	V= 1.181 × 6.900 ＝ 8.15	m^3	8.15
残土処理	V= 14.32 － 8.15 × 1 ÷ 0.90 ＝ 5.27	m^3	5.27
基面整正			
	A= 基礎砕石より ＝ 5.87	m^2	5.87

断　面　図

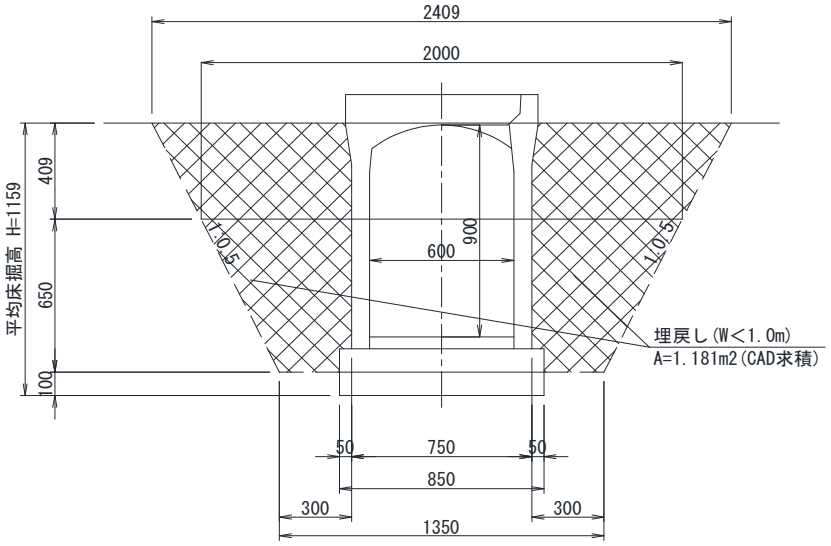

平均床掘高 根拠図

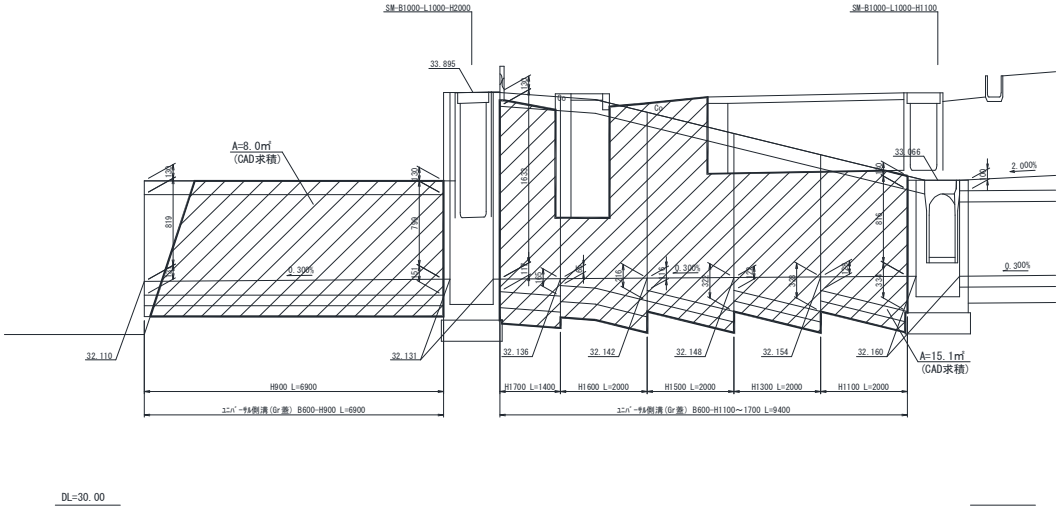

平均床掘高

H= 8.0 ÷ 6.900 ≒ 1.159 m

展開図

側 面 図
NO.4+3.200

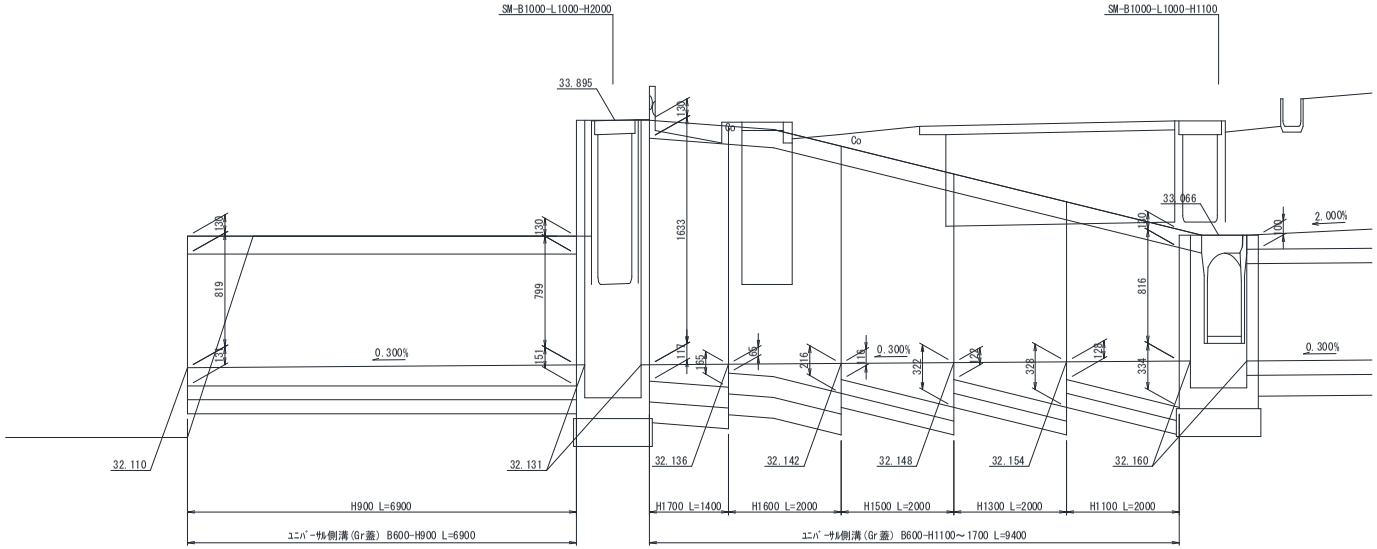

DL=30.00

ﾕﾆﾊﾞｰｻﾙ側溝
断 面 図

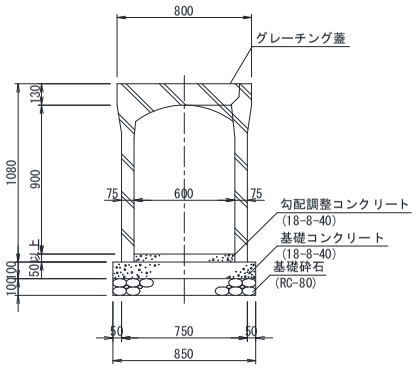

グレーチング蓋版

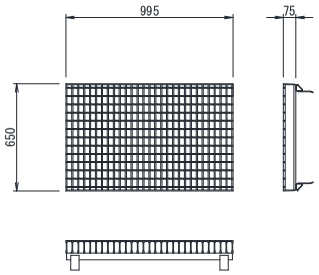

自由勾配側溝工集計表

NO.7+12.600(CL)

	項　　目	規　　格	単位	数　　量	備　　考
側溝本体	自由勾配側溝(横断型)				
	B600	H=600	m	9.7	
		合　　計	m	9.7	
	自由勾配側溝(横断型)				
	B600	H=600	個	5	
		合　　計	個	5	
基礎砕石		RC-80 t=0.150	m^2	8.7	
基礎ｺﾝｸﾘｰﾄ		18-8-40	m^3	1.31	
基礎ｺﾝｸﾘｰﾄ型枠			m^2	2.9	
勾配調整ｺﾝｸﾘｰﾄ		18-8-40	m^3	0.21	
側溝蓋	車道用	ｸﾞﾚｰﾁﾝｸﾞ蓋	枚	10	L=1000
土工	床　　掘	標準	m^3	-	
	床　　掘	1.0m≦W＜2.0m	m^3	12.6	
	埋 戻 し	最大埋戻し幅1m以上4m未満	m^3	-	
	埋 戻 し	最大埋戻し幅1m未満	m^3	6.0	
	残土処理		m^3	5.9	
基面整正			m^2	8.7	

自由勾配側溝内訳書　　-1

項　目	計　　算　　式		単位	数　量
側溝本体				
	【自由勾配側溝(横断型)B600-H()】			
	H= 600　L1= 9.700	= 9.700		
		ΣL ＝ 9.700	m	9.70
	【自由勾配側溝(横断型)B600-H()】			
	H= 600　n1= 9.700 ÷ 2.000	= 4.9	個	5
基礎砕石				
	【RC-80、t=0.150】			
	H=600　A1= 0.900 × 9.700	＝ 8.73		
		ΣA ＝ 8.730	m^2	8.73
基礎ｺﾝｸﾘｰﾄ				
	【18-8-40】			
	H=600　V1= 0.900 × 0.150 × 9.700	＝ 1.310		
		ΣV ＝ 1.310	m^3	1.310
基礎ｺﾝｸﾘｰﾄ型枠				
	A= 0.150 × 2 × 9.700	＝ 2.91	m^2	2.91

自由勾配側溝内訳書　　-2

項　目	計　　算　　式	単位	数　量
勾配調整ｺﾝｸﾘｰﾄ			
	【18-8-40】		
	V1=　1/2 ×(　0.050 ＋　0.050)×　6.900 ×　0.600 ＝　0.207		
	ΣV ＝　0.207	m^3	0.207
側溝蓋			
	(車道用 ｸﾞﾚｰﾁﾝｸﾞ蓋 L=1000)		
	L=　9.700　　＝　9.700	m	9.700
	N=　9.700 /　1.000　　＝　10	枚	10

自由勾配側溝内訳書　　-3

項　目	計　　算　　式	単位	数　量
（土工）			
床掘	【1.0m≦W＜2.0m】		
	V1= 1.400 × 0.829 × 9.700 ＝ 11.26		
	V2= 8.730 × 0.150 ＝ 1.31 （基礎砕石）		
	V1+V2= 12.57	m^3	12.57
埋戻し	【最大埋戻し幅1m未満】		
	V= 12.568 － (0.800 × 0.679 × 9.700 ＋ 1.31) ＝ 5.99 （基礎ｺﾝｸﾘｰﾄ）	m^3	5.99
残土処理	V= 12.57 － 5.99 × 1 ÷ 0.90 ＝ 5.91	m^3	5.91
基面整正			
	A= 基礎砕石より ＝ 8.73	m^2	8.73

断　面　図

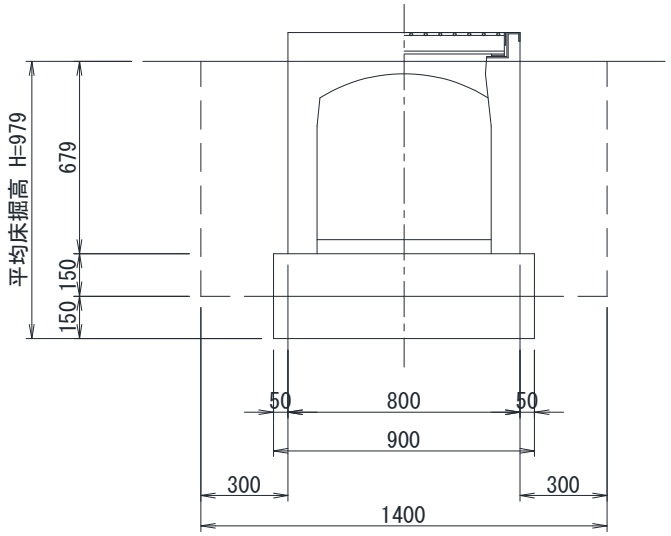

平均床掘高 根拠図

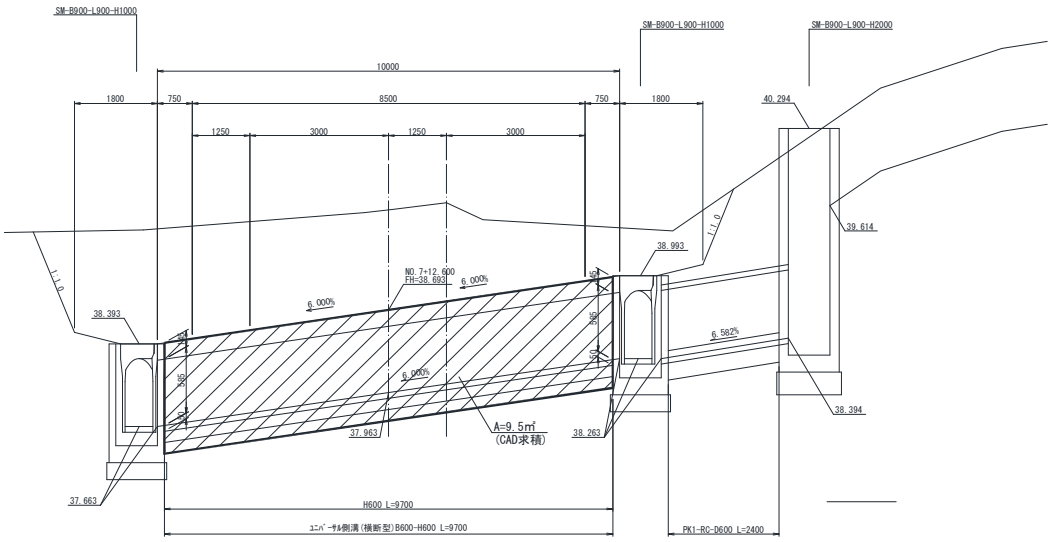

平均床掘高

H= 9.5 ÷ 9.700 ≒ 0.979 m

展開図

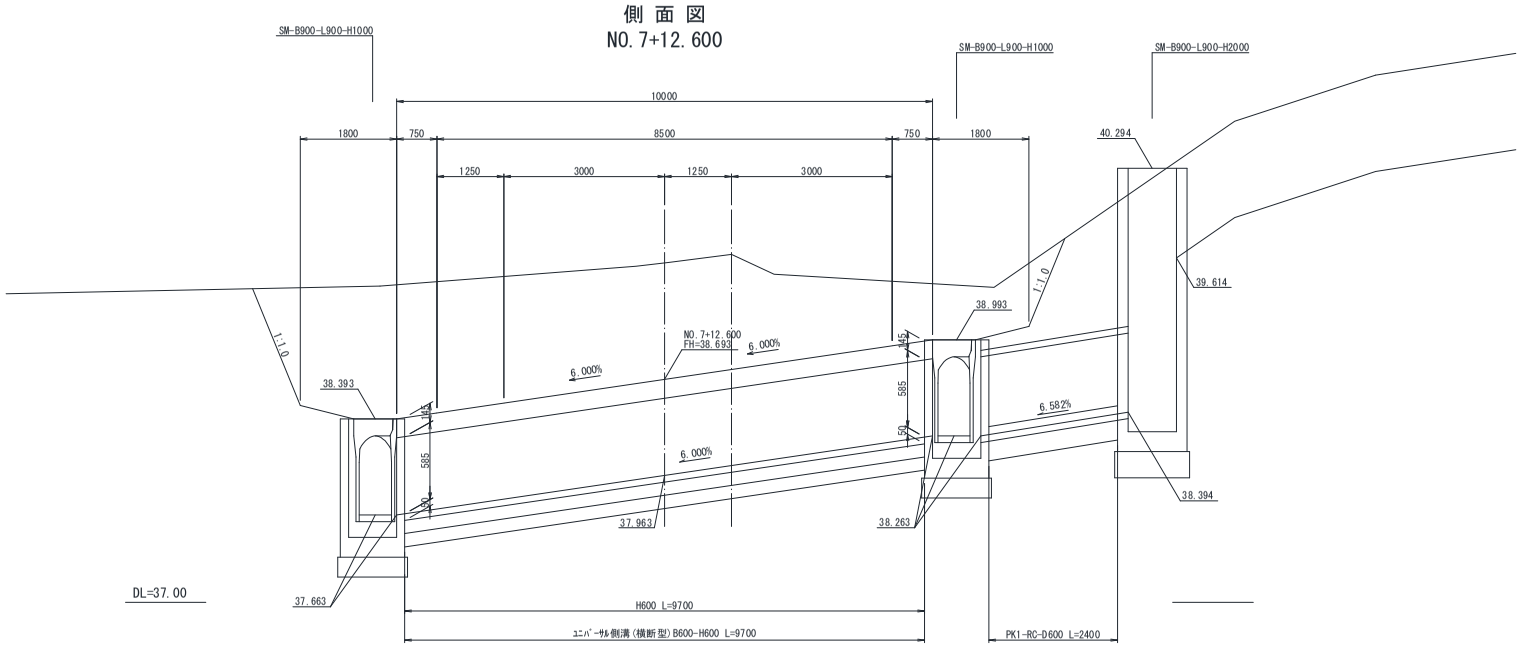
側 面 図
NO.7+12.600
SM-B900-L900-H1000
SM-B900-L900-H1000
SM-B900-L900-H2000
10000
1800
750
8500
750
1800
1250
3000
1250
3000
40.294
39.614
38.993
38.393
1:1.0
1:1.0
NO.7+12.600
FH=38.699
6.000%
6.000%
6.000%
6.582%
145
585
50
145
585
50
38.394
38.263
37.963
37.663
DL=37.00
H600 L=9700
ﾕﾆﾊﾞｰｻﾙ側溝(横断型)B600-H600 L=9700
PK1-RC-D600 L=2400

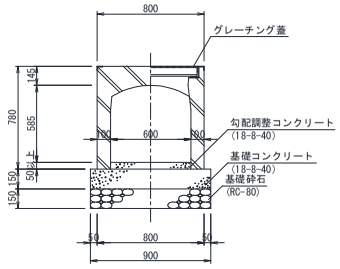
ﾕﾆﾊﾞｰｻﾙ側溝(横断型)
断 面 図
800
グレーチング蓋
145
780
585
50
150
150
600
50
50
勾配調整コンクリート
(18-8-40)
基礎コンクリート
(18-8-40)
基礎砕石
(RC-80)
50
800
50
900

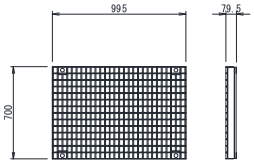
グレーチング蓋版
995
79.5
700

自由勾配側溝工集計表

NO.14+10.5～NO.16+4.6(L)

	項　　目	規　　格	単位	数　　量	備　　考
側溝本体	自由勾配側溝				
	B300	H=400	m	25.6	
		H=500	m	12.0	
		合　　計	m	37.6	
	自由勾配側溝				
	B300	H=400	個	13	
		H=500	個	6	
		合　　計	個	19	
基礎砕石		RC-80 t=0.100	m^2	19.2	
基礎ｺﾝｸﾘｰﾄ		18-8-40	m^3	0.96	
基礎ｺﾝｸﾘｰﾄ型枠			m^2	3.8	
勾配調整ｺﾝｸﾘｰﾄ		18-8-40	m^3	1.26	
側溝蓋	車道用	コンクリート蓋	枚	15	L=1000
	車道用	ｸﾞﾚｰﾁﾝｸﾞ蓋	枚	4	L=1000
土工	床　　掘	標準	m^3	-	本線計上
	床　　掘	1.0m≦W＜2.0m	m^3	-	本線計上
	埋 戻 し	最大埋戻し幅1m以上4m未満	m^3	-	本線計上
	埋 戻 し	最大埋戻し幅1m未満	m^3	-	本線計上
	残土処理		m^3	-	本線計上
基面整正			m^2	19.2	

自由勾配側溝内訳書　　-1

項　目	計　算　式						単位	数　量
側溝本体								
	【自由勾配側溝B300-H()】							
	H= 400	L1=	5.636 +	20.000	=	25.636		
	H= 500	L2=	12.000		=	12.000		
					ΣL ＝	37.636	m	37.64
	【自由勾配側溝B300-H()】							
	H= 400	n1=	25.636 ÷	2.000	=	12.8	個	13
	H= 500	n2=	12.000 ÷	2.000	=	6.0	個	6
基礎砕石								
	【RC-80、t=0.100】							
	H=400	A1=	0.510 ×	25.636	＝	13.07		
	H=500	A2=	0.510 ×	12.000	＝	6.12		
					ΣA ＝	19.194	m^2	19.19
基礎ｺﾝｸﾘｰﾄ								
	【18-8-40】							
	H=400	V1=	0.510 ×	0.050 × 25.636	＝	0.654		
	H=500	V2=	0.510 ×	0.050 × 12.000	＝	0.306		
					ΣV ＝	0.960	m^3	0.960
基礎ｺﾝｸﾘｰﾄ型枠								
		A=	0.050 ×	2 × 37.636	＝	3.76	m^2	3.76

自由勾配側溝内訳書　　-2

項　目	計　　算　　式	単位	数　量
勾配調整ｺﾝｸﾘｰﾄ			
	【18-8-40】		
	V1= 1/2 ×(0.140 ＋ 0.065)× 4.265 × 0.300 ＝ 0.131		
	V2= 1/2 ×(0.065 ＋ 0.059)× 1.371 × 0.300 ＝ 0.026		
	V3= 1/2 ×(0.159 ＋ 0.135)× 5.121 × 0.300 ＝ 0.226		
	V4= 1/2 ×(0.135 ＋ 0.128)× 1.452 × 0.300 ＝ 0.057		
	V5= 1/2 ×(0.128 ＋ 0.153)× 5.427 × 0.300 ＝ 0.229		
	V6= 1/2 ×(0.053 ＋ 0.124)× 15.320 × 0.300 ＝ 0.407		
	V7= 1/2 ×(0.124 ＋ 0.140)× 4.680 × 0.300 ＝ 0.185		
	ΣV ＝ 1.261	m^3	1.261
側溝蓋			
	L= 37.636 ＝ 37.636	m	37.636
	(車道用 コンクリート蓋 L=1000)		
	N= (37.636 － 8.000) / 2.000 ＝ 15	枚	15
	(車道用 グレーチング蓋 L=1000)		
	N= 37.636 / 10.000 ＝ 4	枚	4
	※グレーチング蓋を10m毎に1枚設置		
基面整正			
	A= 基礎砕石より ＝ 19.194	m^2	19.19

展開図

側 面 図
NO.14+10.5～NO.16+4.6(L)

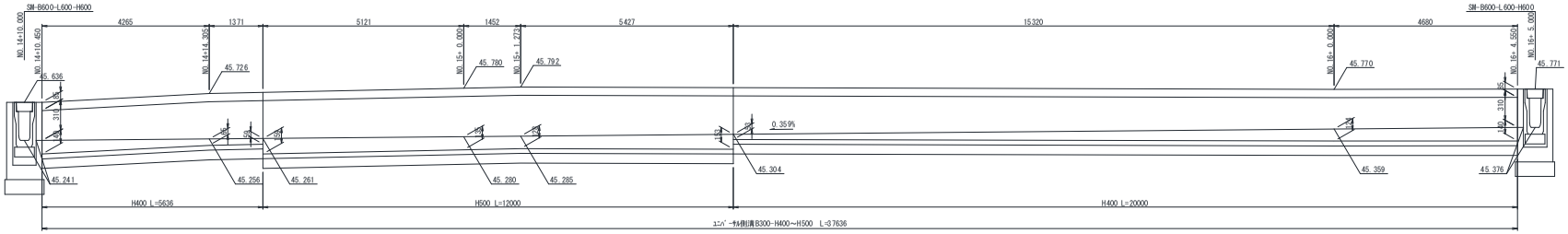

DL=43.00

ﾕﾆﾊﾞｰｻﾙ側溝
断 面 図

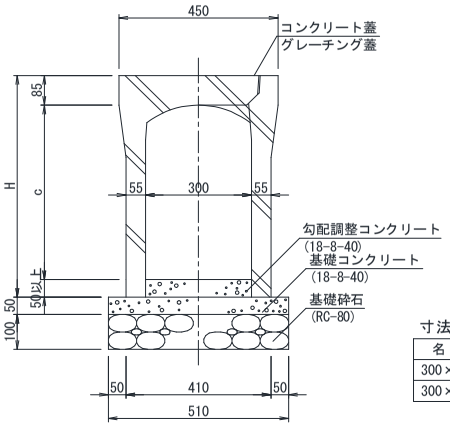

寸法表

名 称	H	C
300×400	535	400
300×500	635	500

コンクリート蓋版

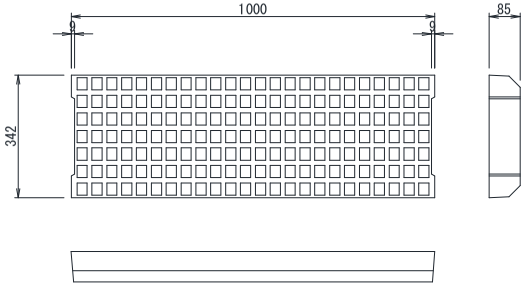

グレーチング蓋版

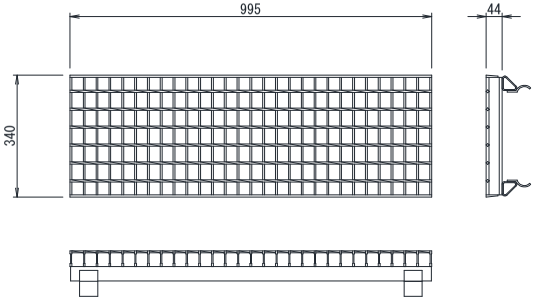

自由勾配側溝工集計表

NO.13+10.5～NO.14+19.6(R)

	項　　目	規　　格	単位	数　　量	備　　考
側溝本体	自由勾配側溝				
	B300	H=400	m	24.0	
		合　　計	m	24.0	
	自由勾配側溝				
	B300	H=400	個	12	
		合　　計	個	12	
基礎砕石		RC-80 t=0.100	m^2	12.2	
基礎ｺﾝｸﾘｰﾄ		18-8-40	m^3	0.61	
基礎ｺﾝｸﾘｰﾄ型枠			m^2	2.4	
勾配調整ｺﾝｸﾘｰﾄ		18-8-40	m^3	1.08	
側溝蓋	車道用	コンクリート蓋	枚	10	L=1000
	車道用	ｸﾞﾚｰﾁﾝｸﾞ蓋	枚	2	L=1000
土工	床　　掘	標準	m^3	-	本線計上
	床　　掘	1.0m≦W＜2.0m	m^3	-	本線計上
	埋 戻 し	最大埋戻し幅1m以上4m未満	m^3	-	本線計上
	埋 戻 し	最大埋戻し幅1m未満	m^3	-	本線計上
	残土処理		m^3	-	本線計上
基面整正			m^2	12.2	

自由勾配側溝内訳書　　-1

項　目	計　算　式		単位	数　量
側溝本体				
	【自由勾配側溝B300-H()】			
	H= 400　L1= 24.000	= 24.000		
		ΣL ＝ 24.000	m	24.00
	【自由勾配側溝B300-H()】			
	H= 400　n1= 24.000 ÷ 2.000	= 12.0	個	12
基礎砕石				
	【RC-80、t=0.100】			
	H=400 A1= 0.510 × 24.000	＝ 12.24		
		ΣA ＝ 12.240	m^2	12.24
基礎ｺﾝｸﾘｰﾄ				
	【18-8-40】			
	H=400 V1= 0.510 × 0.050 × 24.000	＝ 0.612		
		ΣV ＝ 0.612	m^3	0.612
基礎ｺﾝｸﾘｰﾄ型枠				
	A= 0.050 × 2 × 24.000	＝ 2.40	m^2	2.40

自由勾配側溝内訳書　　-2

項　目	計　　算　　式	単位	数　量
勾配調整ｺﾝｸﾘｰﾄ			
	【18-8-40】		
	V1=　1/2 ×(　0.140 ＋　0.130)×　8.615 ×　0.300 ＝　0.349		
	V2=　1/2 ×(　0.130 ＋　0.183)×　11.862 ×　0.300 ＝　0.557		
	V3=　1/2 ×(　0.183 ＋　0.140)×　3.523 ×　0.300 ＝　0.171		
	ΣV ＝　1.077	m^3	1.077
側溝蓋			
	L=　24.000　＝　24.000	m	24.000
	(車道用 コンクリート蓋 L=1000)		
	N=　(24.000 －　4.000) /　2.000　＝　10	枚	10
	(車道用 グレーチング蓋 L=1000)		
	N=　24.000 /　10.000　＝　2	枚	2
	※グレーチング蓋を10m毎に1枚設置		
基面整正			
	A=　基礎砕石より　＝　12.240	m^2	12.24

展開図

側 面 図
NO.13+10.5～NO.14+19.6(R)

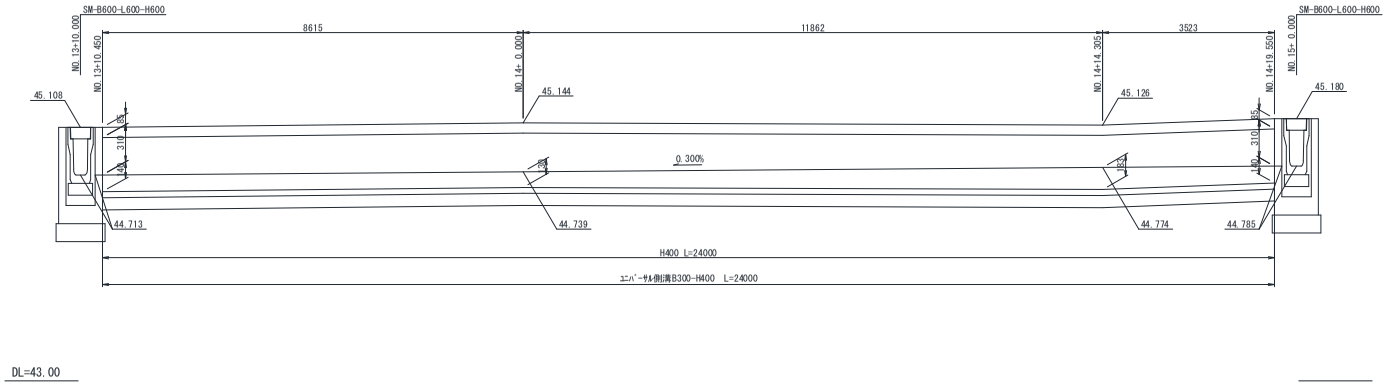

ﾕﾆﾊﾞｰｻﾙ側溝
断 面 図

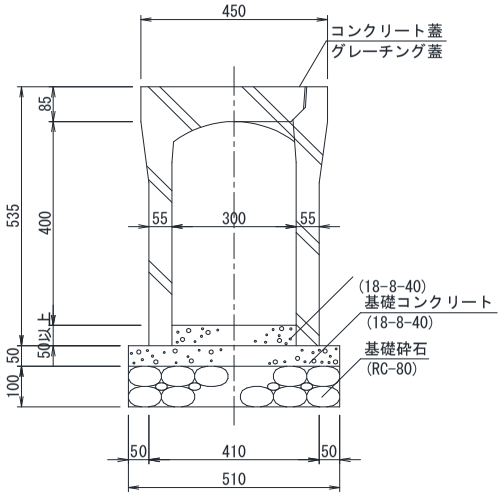

コンクリート蓋版

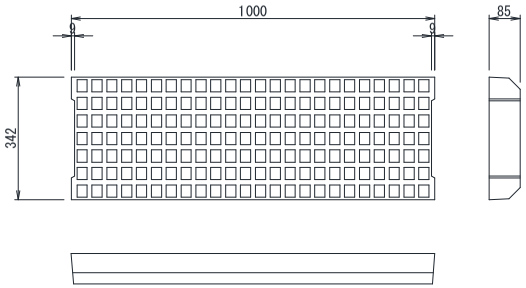

グレーチング蓋版

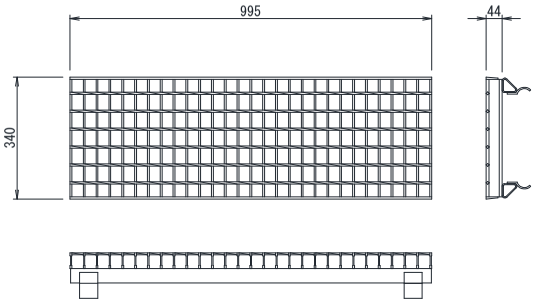

排水管函渠工数量表　　PK1-RC-D600

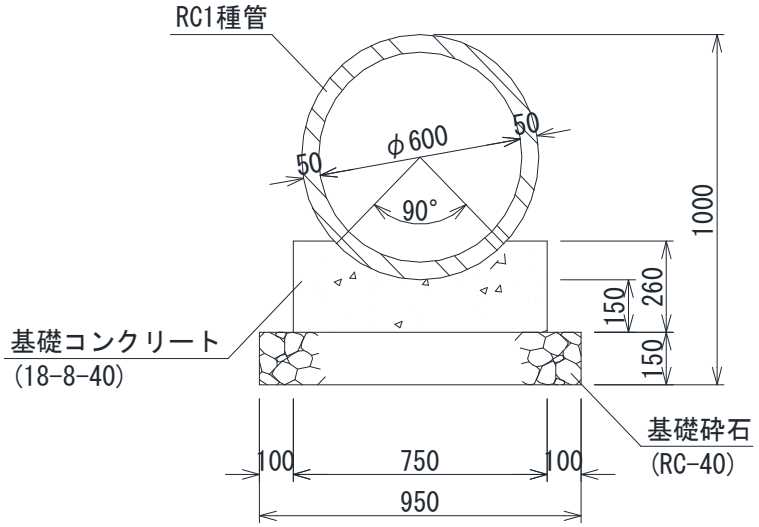

(10m当り)

項　　目	形 状 寸 法	単位	数　　量	摘　　要
管渠本体	L=2.430m/本	本	4.1	PK1-RC-D600
基礎砕石	RC-80 t=0.150	m^2	9.5	
基礎ｺﾝｸﾘｰﾄ	18-8-40	m^3	1.60	
基礎ｺﾝｸﾘｰﾄ型枠		m^2	5.2	
(土　　工)				
床　　掘	標準	m^3	13.8	
床　　掘	1.0m≦W＜2.0m	m^3	6.1	
埋 戻 し	最大埋戻し幅1m以上4m未満	m^3	2.3	
埋 戻 し	最大埋戻し幅1m未満	m^3	10.8	
残土処理		m^3	5.4	
基面整正		m^2	9.5	

排水管函渠工数量表　　PK1-RC-D600　　(10m当り)

項　目	計　算　式	単位	数　量
管渠本体			
	【PK1-RC-D600】		
	L=　10.000　m		
	n=　10.000　/　2.430　(m/本)　＝　4.1	本	4.1
基礎砕石			
	【RC-80、t=0.150】		
	A=　0.950　×　10.000　＝　9.50	m^2	9.50
基礎ｺﾝｸﾘｰﾄ			
	【18-8-40】		
	V={　0.750　×　0.260　－　(1/4　×　0.700 ^{2}		
	×　π　×　1/4　－　1/2		
	×　0.350　×　0.350)}　×　10.000　＝　1.600	m^3	1.600
基礎ｺﾝｸﾘｰﾄ型枠			
	A=　0.260　×　2　×　10.000　＝　5.20	m^2	5.20

排水管函渠工数量表　　PK1-RC-D600　　(10m当り)

項　目	計　　算　　式	単位	数　量
(土工)			
床掘	【標準】		
	V= 1/2 ×(2.600 + 2.000)× 0.600 × 10.000 = 13.80 (W1) (W2) (H)	m^3	13.80
	【1.0m≦W＜2.0m】		
	V1= 1/2 ×(1.750 + 2.000)× 0.250 × 10.000 = 4.69 (W1) (W2) (H)		
	V2= 9.500 × 0.150 = 1.43 (基礎砕石)		
	V1+V2= 6.12	m^3	6.12
	ΣV= 19.92	m^3	19.92
埋戻し	【最大埋戻し幅1m以上4m未満】		
	V= 0.228 × 10.000 = 2.28	m^3	2.28
	【最大埋戻し幅1m未満】		
	V= 1.080 × 10.000 = 10.80	m^3	10.80
	ΣV= 13.08	m^3	13.08
残土処理	V= 19.92 - 13.08 × 1 ÷ 0.90 = 5.39	m^3	5.39
基面整正			
	A= 基礎砕石より = 9.50	m^2	9.50

作業土工根拠図

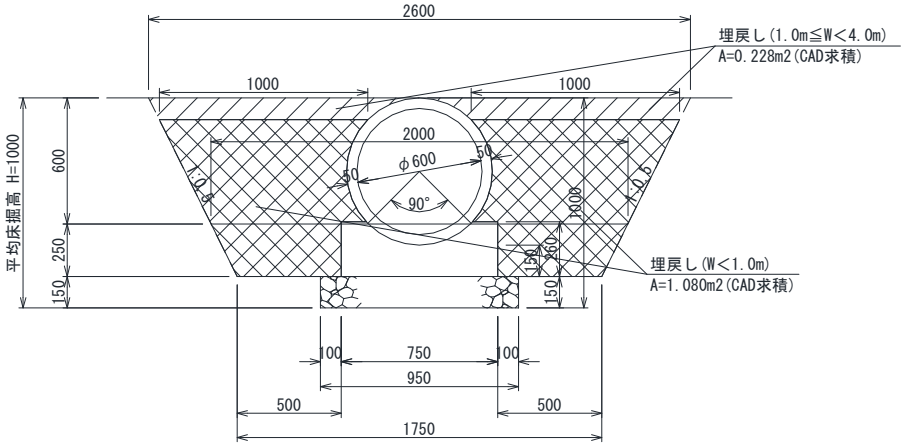

集水桝工集計表　　SM-B500-L500-H500
縞鋼板蓋

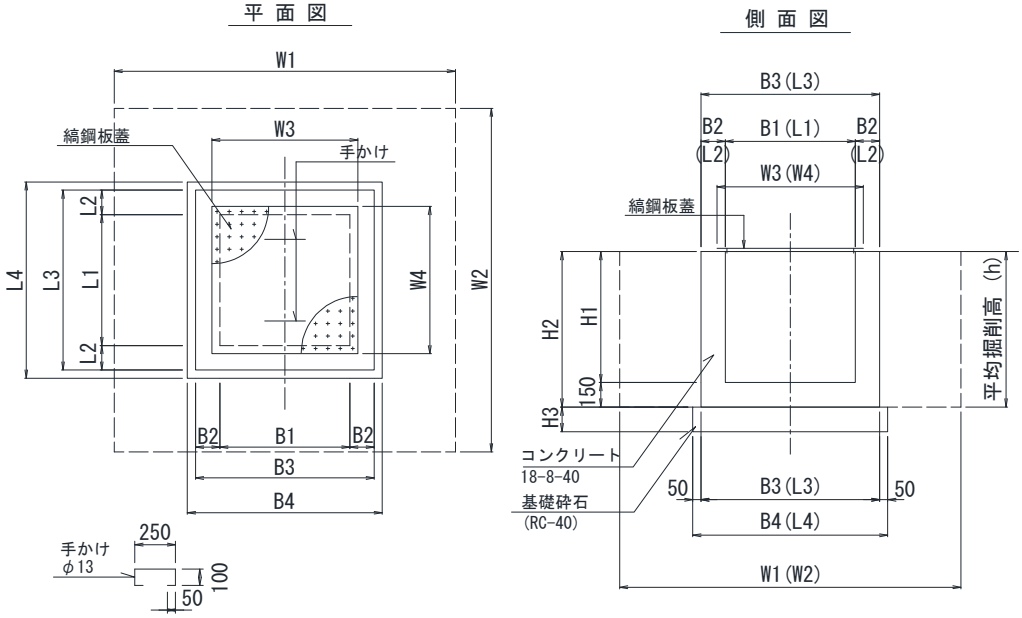

B1= 0.500	L1= 0.500	H1= 0.500	W1= 1.800
B2= 0.150	L2= 0.150	H2= 0.650	W2= 1.800
B3= 0.800	L3= 0.800	H3= 0.150	W3= 0.700
B4= 0.900	L4= 0.900	h = 0.650	W4= 0.700

（１基当り）

項　　目	形　状　寸　法	単位	数　　量	摘　要
基礎砕石	RC-40	m^2	0.8	t=0.15m
ｺﾝｸﾘｰﾄ型枠		m^2	3.4	
コンクリート	18-8-40	m^3	0.29	
足掛金具		本	－	
縞鋼板蓋	重量	kg	30.2	
	塗装面積	m^2	1.5	
土　工				
床　　掘	1.0m≦W＜2.0m	m^3	2.2	
埋 戻 し	最大埋戻幅1m未満	m^3	1.7	
残土処理		m^3	0.4	
基面整正		m^2	0.8	

集水桝工集計表　　（１基当り）

１．桝断面

	（B）		（L）		（H）
内側	500	×	500	×	500 (H1)
外側	800	×	800	×	650 (H2)

２．基礎砕石　【RC-40, t=0.15m】

A= 0.900 × 0.900 ＝ 0.81 m^2

３．コンクリート型枠

A=（ 0.500 ＋ 0.500 ）× 0.650 × 2

＋（ 0.800 ＋ 0.800 ）× 0.650 × 2 ＝ 3.38 m^2

４．コンクリート【18-8-40】

V= 0.800 × 0.800 × 0.650

－ 0.500 × 0.500 × 0.500 ＝ 0.291 m^3

５．足掛金具　N ＝ －本

６．桝　蓋　【縞鋼板蓋】

1) 重量　宮城県土木設計マニュアル設計施工編P90より

W1= 23.7 (縞鋼板)

W2= 5.4 (等辺山形鋼)

W3= 1.1 (手掛け)

ΣV= 30.2 ＝ 30.2 kg

2) 塗装面積　宮城県土木設計マニュアル設計施工編P90より

A= 1.5 ＝ 1.5 m^2

集水桝工集計表　　（１基当り）

７．土　工

1）床掘　　施工方法(1.0m≦W＜2.0m)

V1=　1.800　×　1.800　×　0.650　＝　2.11

V2=　0.81 ㎡　×　0.150　＝　0.12
（基礎材厚）

ΣV＝　2.23 m^3

２）埋戻し

【最大埋戻幅1m未満】

V=　2.23　−(　0.800　×　0.800　×　0.650
+　0.900　×　0.900　×　0.150)　=　1.69 m^3

３）残土処理

V=　2.23　−　1.69　×　1　÷　0.9　＝　0.35 m^3

８．基面整正

A=　0.900　×　0.900　＝　0.81 m^2

集水桝工集計表

SM-B900-L900-H1000
縞鋼板蓋(2枚掛け)

平 面 図

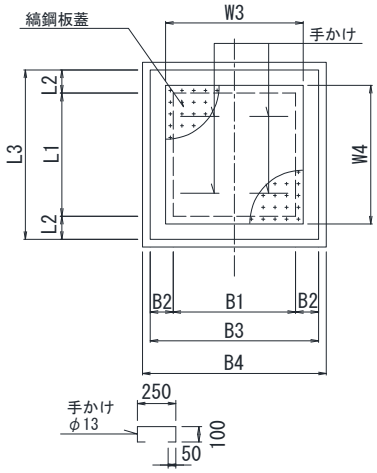

側 面 図

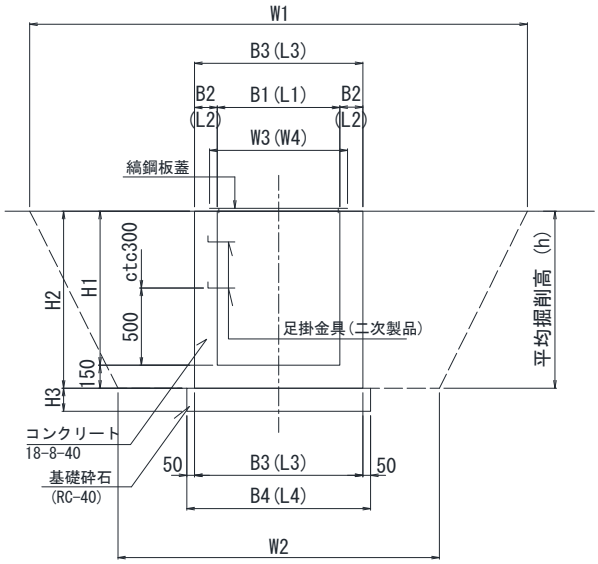

B1= 0.900	L1= 0.900	H1= 1.000	W1= 3.350
B2= 0.150	L2= 0.150	H2= 1.150	W2= 2.200
B3= 1.200	L3= 1.200	H3= 0.150	W3= 1.100
B4= 1.300	L4= 1.300	h = 1.150	W4= 1.100

（1基当り）

項　　目	形　状　寸　法	単位	数　　量	摘　要
基礎砕石	RC-40	m^2	1.7	t=0.15m
ｺﾝｸﾘｰﾄ型枠		m^2	9.7	
コンクリート	18-8-40	m^3	0.85	
足掛金具		本	2	
縞鋼板蓋	重量	kg	80.0	2枚掛け
	塗装面積	m^2	3.9	
土　工				
床　　掘	標準	m^3	9.2	
埋 戻 し	最大埋戻幅1m以上4m未満	m^3	7.3	
残土処理		m^3	1.1	
基面整正		m^2	1.7	

集水桝工集計表　　（１基当り）

１．桝断面

	（B）		（L）		（H）
内側	900	×	900	×	1000 (H1)
外側	1200	×	1200	×	1150 (H2)

２．基礎砕石　【RC-40, t=0.15m】

A= 1.300 × 1.300 ＝ 1.69 m^2

３．コンクリート型枠

A=（ 0.900 ＋ 0.900 ）× 1.150 × 2

＋（ 1.200 ＋ 1.200 ）× 1.150 × 2 ＝ 9.66 m^2

４．コンクリート【18-8-40】

V= 1.200 × 1.200 × 1.150

－ 0.900 × 0.900 × 1.000 ＝ 0.846 m^3

５．足掛金具　N ＝ 2 本

６．桝　蓋　【縞鋼板蓋 2枚掛け】

1) 重量　宮城県土木設計マニュアル設計施工編P90より

W1= 62.6 (縞鋼板)

W2= 15.2 (等辺山形鋼)

W3= 2.2 (手掛け)

ΣV= 80.0 ＝ 80.0 kg

2) 塗装面積　宮城県土木設計マニュアル設計施工編P90より

A= 3.9 ＝ 3.9 m^2

集水桝工集計表　　（１基当り）

７．土　工

1）床掘　　施工方法(標準)

V1= 1/3 × 1.150 ×{(11.223 ＋ 4.840)
(h) (W1×W1) (W2×W2)

+√(11.223 × 4.840)}＝ 8.98
(W1×W1) (W2×W2)

V2= 1.69 ㎡ × 0.150 ＝ 0.25
(基礎材厚)

ΣV＝ 9.23 m^3

２）埋戻し

【最大埋戻幅1m以上4m未満】

V= 9.23 −(1.200 × 1.200 × 1.150
+ 1.300 × 1.300 × 0.150) = 7.32 m^3

３）残土処理

V= 9.23 − 7.32 × 1 ÷ 0.9 ＝ 1.10 m^3

８．基面整正

A= 1.300 × 1.300 ＝ 1.69 m^2

集水桝工集計表

SM-B900-L900-H1300
縞鋼板蓋(2枚掛け)

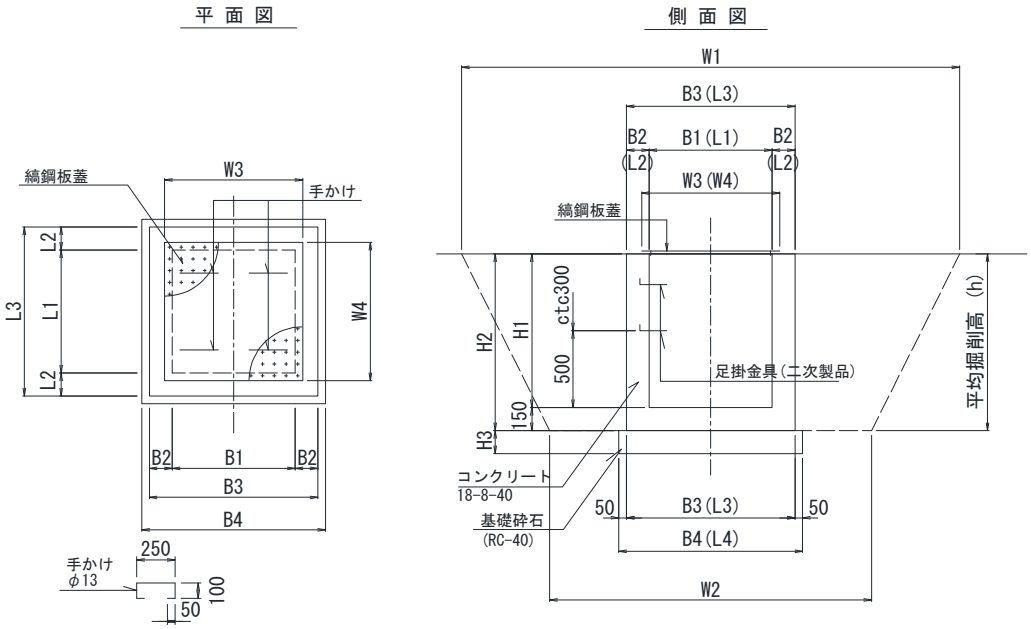

B1= 0.900	L1= 0.900	H1= 1.300	W1= 3.750
B2= 0.200	L2= 0.200	H2= 1.450	W2= 2.300
B3= 1.300	L3= 1.300	H3= 0.200	W3= 1.200
B4= 1.400	L4= 1.400	h = 1.450	W4= 1.200

（1基当り）

項　　目	形　状　寸　法	単位	数　　量	摘　要
基礎砕石	RC-40	m^2	2.0	t=0.20m
ｺﾝｸﾘｰﾄ型枠		m^2	12.8	
コンクリート	18-8-40	m^3	1.40	
足掛金具		本	3	
縞鋼板蓋	重量	kg	80.0	2枚掛け
	塗装面積	m^2	3.9	
土　工				
床　　掘	標準	m^3	13.9	
埋 戻 し	最大埋戻幅1m以上4m未満	m^3	11.1	
残土処理		m^3	1.6	
基面整正		m^2	2.0	

集水桝工集計表　　（１基当り）

１．桝断面

	（Ｂ）		（Ｌ）		（Ｈ）
内側	900	×	900	×	1300 (H1)
外側	1300	×	1300	×	1450 (H2)

２．基礎砕石　【RC-40, t=0.20m】

A= 1.400 × 1.400 ＝ 1.96 m^2

３．コンクリート型枠

A=（ 0.900 ＋ 0.900 ）× 1.450 × 2

＋（ 1.300 ＋ 1.300 ）× 1.450 × 2 ＝ 12.76 m^2

４．コンクリート【18-8-40】

V= 1.300 × 1.300 × 1.450

－ 0.900 × 0.900 × 1.300 ＝ 1.398 m^3

５．足掛金具　N ＝ 3 本

６．桝　蓋　【縞鋼板蓋 2枚掛け】

1) 重量　宮城県土木設計マニュアル設計施工編P90より

W1= 62.6 (縞鋼板)

W2= 15.2 (等辺山形鋼)

W3= 2.2 (手掛け)

ΣV= 80.0 ＝ 80.0 kg

2) 塗装面積　宮城県土木設計マニュアル設計施工編P90より

A= 3.9 ＝ 3.9 m^2

集水桝工集計表　　（１基当り）

７．土　工

1）床掘　　施工方法(標準)

V1= 1/3 × 1.450 ×{(14.063 ＋ 5.290)
(h) (W1×W1) (W2×W2)

+√(14.063 × 5.290)}＝ 13.52
(W1×W1) (W2×W2)

V2= 1.96 ㎡ × 0.200 ＝ 0.39
(基礎材厚)

ΣV＝ 13.91 m^3

２）埋戻し

【最大埋戻幅1m以上4m未満】

V= 13.91 −(1.300 × 1.300 × 1.450
+ 1.400 × 1.400 × 0.200) = 11.07 m^3

３）残土処理

V= 13.91 − 11.07 × 1 ÷ 0.9 ＝ 1.61 m^3

８．基面整正

A= 1.400 × 1.400 ＝ 1.96 m^2

集水桝工集計表

SM-B1000-L1000-H2000
縞鋼板蓋(2枚掛け)

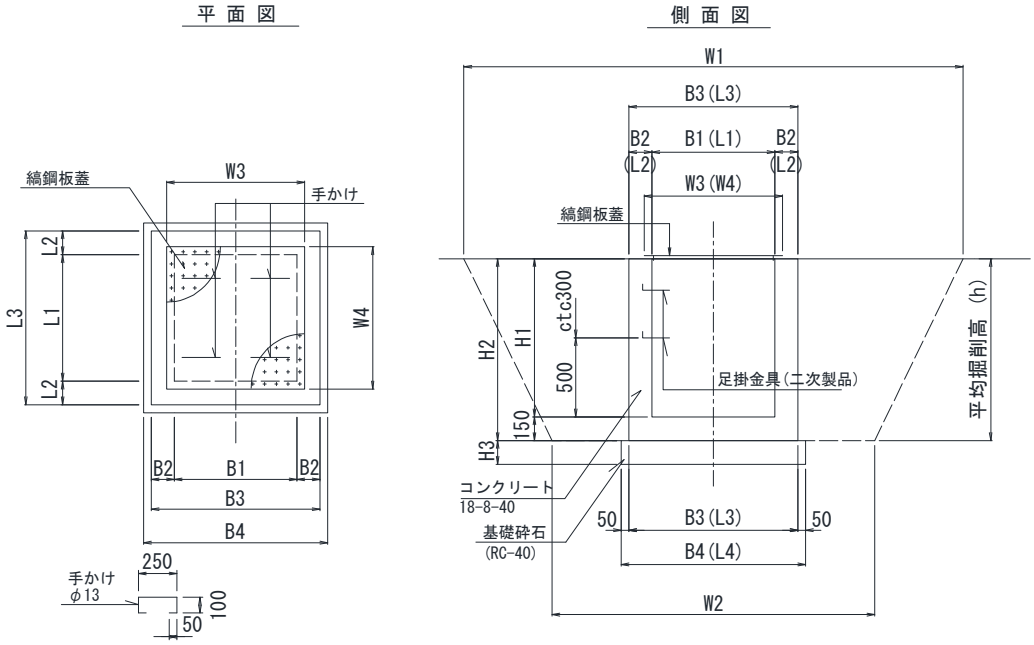

B1= 1.000	L1= 1.000	H1= 2.000	W1= 4.550
B2= 0.200	L2= 0.200	H2= 2.150	W2= 2.400
B3= 1.400	L3= 1.400	H3= 0.200	W3= 1.300
B4= 1.500	L4= 1.500	h = 2.150	W4= 1.300

（1基当り）

項　　目	形　状　寸　法	単位	数　　量	摘　要
基礎砕石	RC-40	m^2	2.3	t=0.20m
ｺﾝｸﾘｰﾄ型枠		m^2	20.6	
コンクリート	18-8-40	m^3	2.21	
足掛金具		本	5	
縞鋼板蓋	重量	kg	91.8	2枚掛け
	塗装面積	m^2	4.5	
足場工	枠組足場	掛m^2	31.0	
土　工				
床　　掘	標準	m^3	27.2	
埋 戻 し	最大埋戻幅1m以上4m未満	m^3	22.6	
残土処理		m^3	2.2	
基面整正		m^2	2.3	

集水桝工集計表　　（１基当り）

１．桝断面

	（Ｂ）		（Ｌ）		（Ｈ）
内側	1000	×	1000	×	2000 (H1)
外側	1400	×	1400	×	2150 (H2)

２．基礎砕石　【RC-40, t=0.20m】

A= 1.500 × 1.500 ＝ 2.25 m^2

３．コンクリート型枠

A=（ 1.000 ＋ 1.000 ）× 2.150 × 2

＋（ 1.400 ＋ 1.400 ）× 2.150 × 2 ＝ 20.64 m^2

４．コンクリート【18-8-40】

V= 1.400 × 1.400 × 2.150

－ 1.000 × 1.000 × 2.000 ＝ 2.214 m^3

５．足掛金具　N ＝ 5 本

６．桝　蓋　【縞鋼板蓋 2枚掛け】

1) 重量　宮城県土木設計マニュアル設計施工編P90より

W1= 72.6 (縞鋼板)

W2= 17.0 (等辺山形鋼)

W3= 2.2 (手掛け)

ΣV= 91.8 ＝ 91.8 kg

2) 塗装面積　宮城県土木設計マニュアル設計施工編P90より

A= 4.5 ＝ 4.5 m^2

集水桝工集計表　　（１基当り）

７．足場工【枠組足場】

A1=（　3.600　＋　3.600　）×　2.150　×　2　＝　30.96 掛m^2

平 面 図

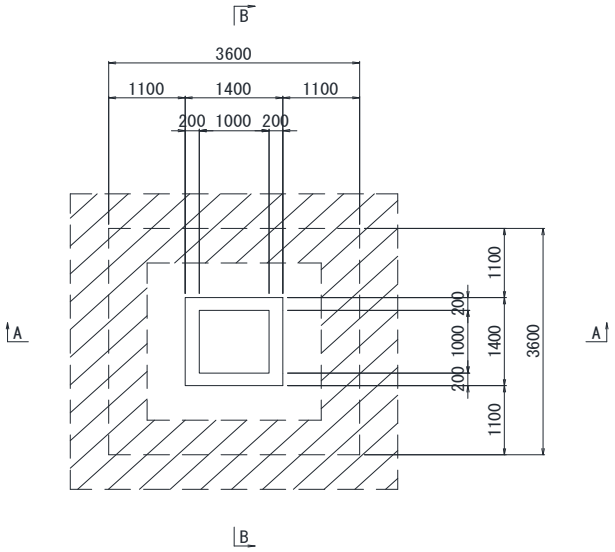

A － A

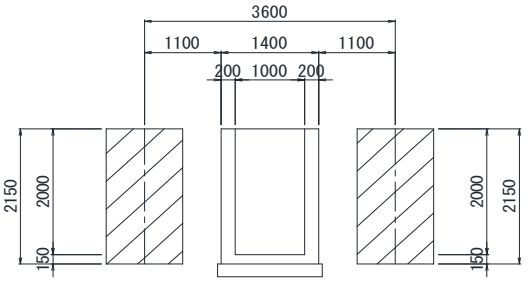

B － B

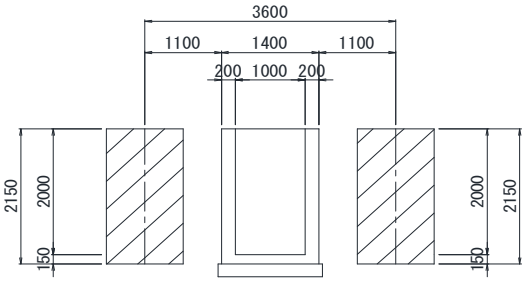

集水桝工集計表　　（１基当り）

８．土　工

1）床掘　　施工方法(標準)

V1= 1/3 × 2.150 ×{(20.703 ＋ 5.760)
(h) (W1×W1) (W2×W2)

+√(20.703 × 5.760)}＝ 26.79
(W1×W1) (W2×W2)

V2= 2.25 ㎡ × 0.200 ＝ 0.45
(基礎材厚)

ΣV＝ 27.24 m^3

２）埋戻し

【最大埋戻幅1m以上4m未満】

V= 27.24 −(1.400 × 1.400 × 2.150
+ 1.500 × 1.500 × 0.200) = 22.58 m^3

３）残土処理

V= 27.24 − 22.58 × 1 ÷ 0.9 ＝ 2.15 m^3

８．基面整正

A= 1.500 × 1.500 ＝ 2.25 m^2

集水桝工集計表

SM-B600-L600-H600
ｸﾞﾚｰﾁﾝｸﾞ蓋(T-25粗目)

平 面 図

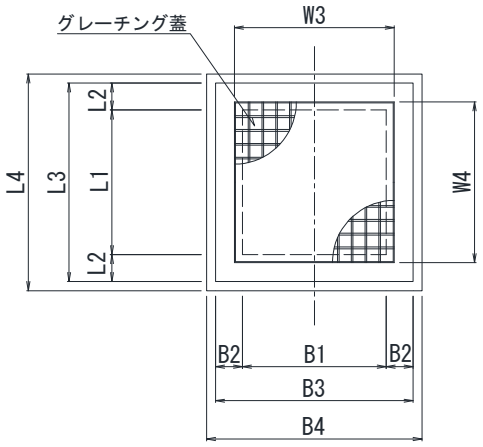

側 面 図

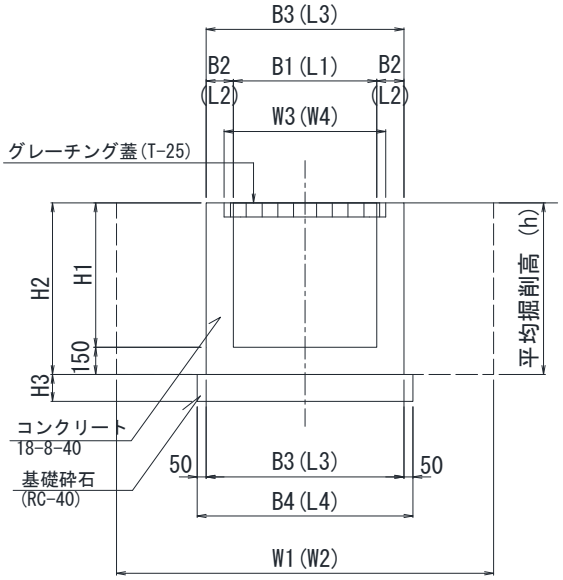

B1= 0.600	L1= 0.600	H1= 0.600	W1= 1.900
B2= 0.150	L2= 0.150	H2= 0.750	W2= 1.900
B3= 0.900	L3= 0.900	H3= 0.150	W3= 0.800
B4= 1.000	L4= 1.000	h = 0.750	W4= 0.800

（１基当り）

項　　目	形　状　寸　法	単位	数　　量	摘　要
基礎砕石	RC-40	m^2	1.0	t=0.15m
ｺﾝｸﾘｰﾄ型枠		m^2	4.5	
コンクリート	18-8-40	m^3	0.39	
足掛金具		本	－	
桝　蓋	ｸﾞﾚｰﾁﾝｸﾞ蓋(T-25粗目)	枚	1	
土　工				
床　　掘	1.0m≦W＜2.0m	m^3	2.9	
埋 戻 し	最大埋戻幅1m未満	m^3	2.1	
残土処理		m^3	0.5	
基面整正		m^2	1.0	

集水桝工集計表　　（１基当り）

１．桝断面

	（Ｂ）		（Ｌ）		（Ｈ）
内側	600	×	600	×	600 (H1)
外側	900	×	900	×	750 (H2)

２．基礎砕石　【RC-40, t=0.15m】

A=　1.000　×　1.000　＝　1.00 m^2

３．コンクリート型枠

A=（　0.600　＋　0.600　）×　0.750　×　2

＋（　0.900　＋　0.900　）×　0.750　×　2　＝　4.50 m^2

４．コンクリート【18-8-40】

V=　0.900　×　0.900　×　0.750

－　0.600　×　0.600　×　0.600　＝　0.392 m^3

５．足掛金具　N ＝　－本

６．桝　蓋　【ｸﾞﾚｰﾁﾝｸﾞ蓋(T-25粗目)】　N ＝　1 枚

集水桝工集計表　　（１基当り）

７．土　工

1）床掘　　施工方法(1.0m≦W＜2.0m)

V1=　1.900　×　1.900　×　0.750　　＝　2.71

V2=　1.00 ㎡　×　0.150　　＝　0.15
（基礎材厚）

ΣV＝　2.86 m^3

２）埋戻し

【最大埋戻幅1m未満】

V=　2.86　−(　0.900　×　0.900　×　0.750
+　1.000　×　1.000　×　0.150)　=　2.10 m^3

３）残土処理

V=　2.86　−　2.10　×　1　÷　0.9　＝　0.53 m^3

８．基面整正

A=　1.000　×　1.000　　＝　1.00 m^2

集水桝工集計表

SM-B600-L600-H800
ｸﾞﾚｰﾁﾝｸﾞ蓋(T-25粗目)

平 面 図

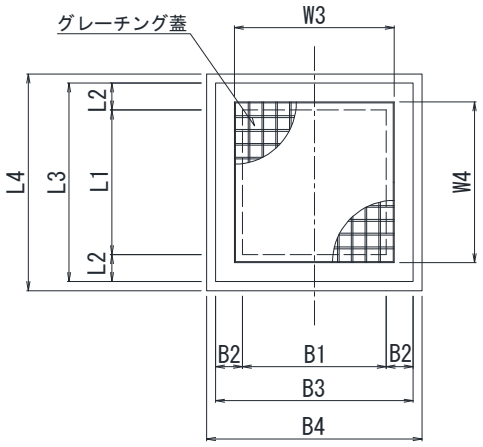

側 面 図

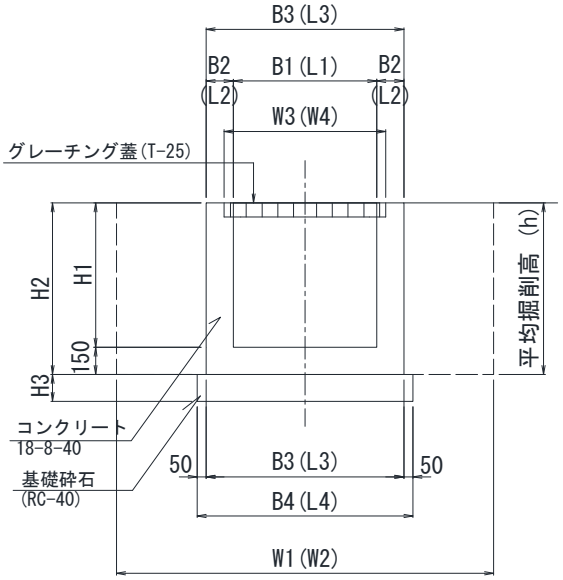

B1= 0.600	L1= 0.600	H1= 0.800	W1= 1.900
B2= 0.150	L2= 0.150	H2= 0.950	W2= 1.900
B3= 0.900	L3= 0.900	H3= 0.150	W3= 0.800
B4= 1.000	L4= 1.000	h = 0.950	W4= 0.800

（１基当り）

項　　目	形　状　寸　法	単位	数　　量	摘　要
基礎砕石	RC-40	m^2	1.0	t=0.15m
ｺﾝｸﾘｰﾄ型枠		m^2	5.7	
コンクリート	18-8-40	m^3	0.48	
足掛金具		本	－	
桝　蓋	ｸﾞﾚｰﾁﾝｸﾞ蓋(T-25粗目)	枚	1	
土　工				
床　　掘	1.0m≦W＜2.0m	m^3	3.6	
埋 戻 し	最大埋戻幅1m未満	m^3	2.7	
残土処理		m^3	0.6	
基面整正		m^2	1.0	

集水桝工集計表　　（１基当り）

１．桝断面

	（Ｂ）		（Ｌ）		（Ｈ）
内側	600	×	600	×	800 (H1)
外側	900	×	900	×	950 (H2)

２．基礎砕石　【RC-40, t=0.15m】

A= 1.000 × 1.000 ＝ 1.00 m^2

３．コンクリート型枠

A=（ 0.600 ＋ 0.600 ）× 0.950 × 2

＋（ 0.900 ＋ 0.900 ）× 0.950 × 2 ＝ 5.70 m^2

４．コンクリート【18-8-40】

V= 0.900 × 0.900 × 0.950

－ 0.600 × 0.600 × 0.800 ＝ 0.482 m^3

５．足掛金具　N ＝ －本

６．桝　蓋　【ｸﾞﾚｰﾁﾝｸﾞ蓋(T-25粗目)】　N ＝ 1 枚

集水桝工集計表　　（１基当り）

７．土　工

1）床掘　　施工方法(1.0m≦W＜2.0m)

V1=　1.900　×　1.900　×　0.950　　＝　3.43

V2=　1.00 ㎡　×　0.150　　＝　0.15
（基礎材厚）

ΣV＝　3.58 m^3

２）埋戻し

【最大埋戻幅1m未満】

V=　3.58　−(　0.900　×　0.900　×　0.950
+　1.000　×　1.000　×　0.150)　=　2.66 m^3

３）残土処理

V=　3.58　−　2.66　×　1　÷　0.9　＝　0.62 m^3

８．基面整正

A=　1.000　×　1.000　　＝　1.00 m^2

集水桝工集計表

SM-B900-L900-H900

ｸﾞﾚｰﾁﾝｸﾞ蓋(T-25粗目)

平面図

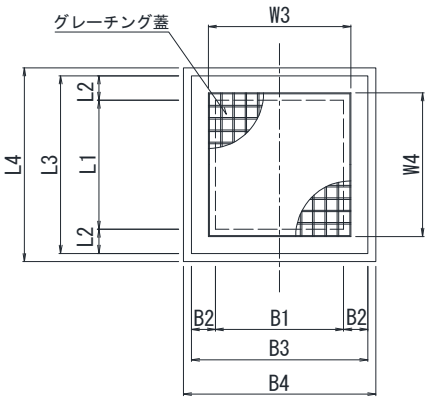

側面図

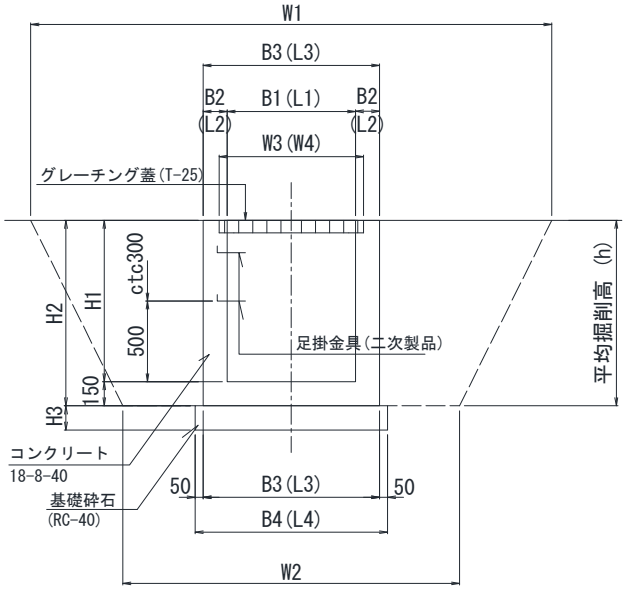

B1= 0.900	L1= 0.900	H1= 0.900	W1= 3.250
B2= 0.150	L2= 0.150	H2= 1.050	W2= 2.200
B3= 1.200	L3= 1.200	H3= 0.150	W3= 1.100
B4= 1.300	L4= 1.300	h = 1.050	W4= 1.100

（１基当り）

項　　目	形　状　寸　法	単位	数　　量	摘　要
基礎砕石	RC-40	m^2	1.7	t=0.15m
ｺﾝｸﾘｰﾄ型枠		m^2	8.8	
コンクリート	18-8-40	m^3	0.78	
足掛金具		本	-	
桝　蓋	ｸﾞﾚｰﾁﾝｸﾞ蓋(T-25粗目)	枚	2	(B450用2枚掛け)
土　工				
床　　掘	標準	m^3	8.1	
埋 戻 し	最大埋戻幅1m以上4m未満	m^3	6.4	
残土処理		m^3	1.1	
基面整正		m^2	1.7	

集水桝工集計表　　（１基当り）

１．桝断面

	（Ｂ）		（Ｌ）		（Ｈ）
内側	900	×	900	×	900 (H1)
外側	1200	×	1200	×	1050 (H2)

２．基礎砕石　【RC-40, t=0.15m】

A= 1.300 × 1.300 ＝ 1.69 m^2

３．コンクリート型枠

A=（ 0.900 ＋ 0.900 ）× 1.050 × 2

＋（ 1.200 ＋ 1.200 ）× 1.050 × 2 ＝ 8.82 m^2

４．コンクリート【18-8-40】

V= 1.200 × 1.200 × 1.050

－ 0.900 × 0.900 × 0.900 ＝ 0.783 m^3

５．足掛金具　N ＝ －本

６．桝　蓋　【ｸﾞﾚｰﾁﾝｸﾞ蓋(T-25粗目)】　N ＝ 2 枚

(B450用2枚掛け)

集水桝工集計表　　（１基当り）

７．土　工

1）床掘　　施工方法(標準)

V1= 1/3 × 1.050 ×{(10.563 ＋ 4.840)
(h) (W1×W1) (W2×W2)

+√(10.563 × 4.840)}＝ 7.89
(W1×W1) (W2×W2)

V2= 1.69 ㎡ × 0.150 ＝ 0.25
(基礎材厚)

ΣV＝ 8.14 m^3

２）埋戻し

【最大埋戻幅1m以上4m未満】

V= 8.14 −(1.200 × 1.200 × 1.050
+ 1.300 × 1.300 × 0.150 = 6.37 m^3

３）残土処理

V= 8.14 − 6.37 × 1 ÷ 0.9 ＝ 1.06 m^3

８．基面整正

A= 1.300 × 1.300 ＝ 1.69 m^2

集水桝工集計表

SM-B900-L900-H1000

ｸﾞﾚｰﾁﾝｸﾞ蓋(T-25粗目)

平面図

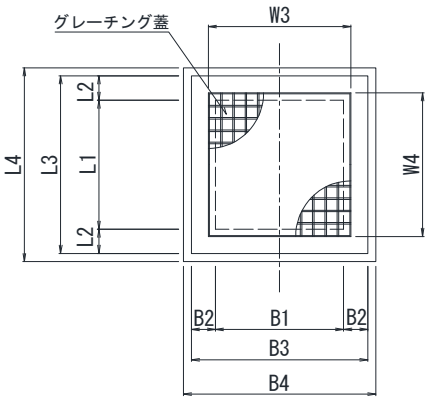

側面図

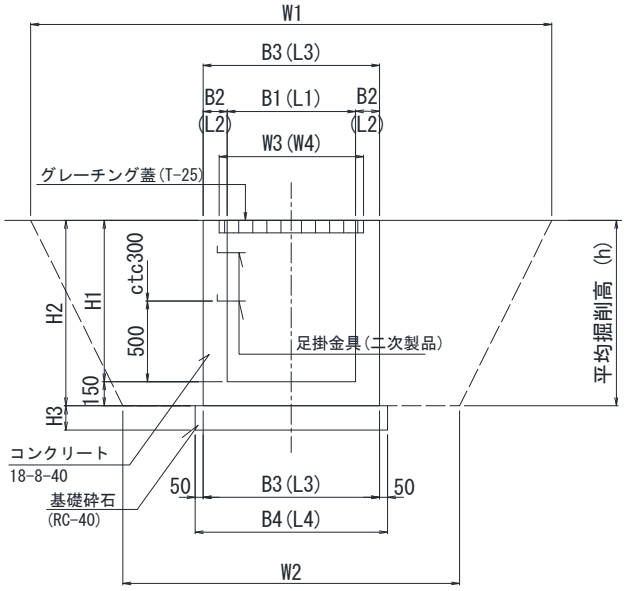

B1= 0.900	L1= 0.900	H1= 1.000	W1= 3.350
B2= 0.150	L2= 0.150	H2= 1.150	W2= 2.200
B3= 1.200	L3= 1.200	H3= 0.150	W3= 1.100
B4= 1.300	L4= 1.300	h = 1.150	W4= 1.100

（１基当り）

項　　目	形　状　寸　法	単位	数　　量	摘　要
基礎砕石	RC-40	m^2	1.7	t=0.15m
ｺﾝｸﾘｰﾄ型枠		m^2	9.7	
コンクリート	18-8-40	m^3	0.85	
足掛金具		本	2	
桝　蓋	ｸﾞﾚｰﾁﾝｸﾞ蓋(T-25粗目)	枚	2	(B450用2枚掛け)
土　工				
床　　掘	標準	m^3	9.2	
埋 戻 し	最大埋戻幅1m以上4m未満	m^3	7.3	
残土処理		m^3	1.1	
基面整正		m^2	1.7	

集水桝工集計表　　（１基当り）

１．桝断面

	（Ｂ）		（Ｌ）		（Ｈ）
内側	900	×	900	×	1000 (H1)
外側	1200	×	1200	×	1150 (H2)

２．基礎砕石　【RC-40, t=0.15m】

A= 1.300 × 1.300 ＝ 1.69 m^2

３．コンクリート型枠

A=（ 0.900 ＋ 0.900 ）× 1.150 × 2

＋（ 1.200 ＋ 1.200 ）× 1.150 × 2 ＝ 9.66 m^2

４．コンクリート【18-8-40】

V= 1.200 × 1.200 × 1.150

－ 0.900 × 0.900 × 1.000 ＝ 0.846 m^3

５．足掛金具　N ＝ 2 本

６．桝　蓋　【ｸﾞﾚｰﾁﾝｸﾞ蓋(T-25粗目)】　N ＝ 2 枚

(B450用2枚掛け)

集水桝工集計表　　（１基当り）

７．土　工

1）床掘　　施工方法(標準)

V1= 1/3 × 1.150 ×{(11.223 ＋ 4.840)
(h) (W1×W1) (W2×W2)

+√(11.223 × 4.840)}＝ 8.98
(W1×W1) (W2×W2)

V2= 1.69 ㎡ × 0.150 ＝ 0.25
(基礎材厚)

ΣV＝ 9.23 m^3

２）埋戻し

【最大埋戻幅1m以上4m未満】

V= 9.23 −(1.200 × 1.200 × 1.150
+ 1.300 × 1.300 × 0.150 = 7.32 m^3

３）残土処理

V= 9.23 − 7.32 × 1 ÷ 0.9 ＝ 1.10 m^3

８．基面整正

A= 1.300 × 1.300 ＝ 1.69 m^2

集水桝工集計表　　SM-B900-L900-H1200

ｸﾞﾚｰﾁﾝｸﾞ蓋(T-25粗目)

平面図

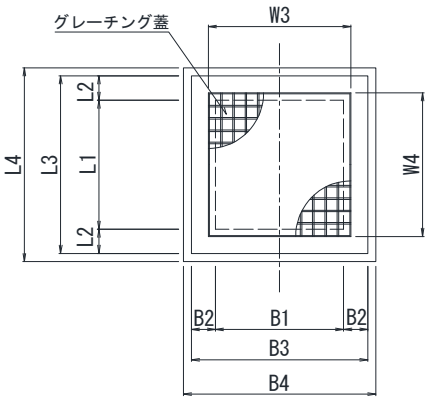

側面図

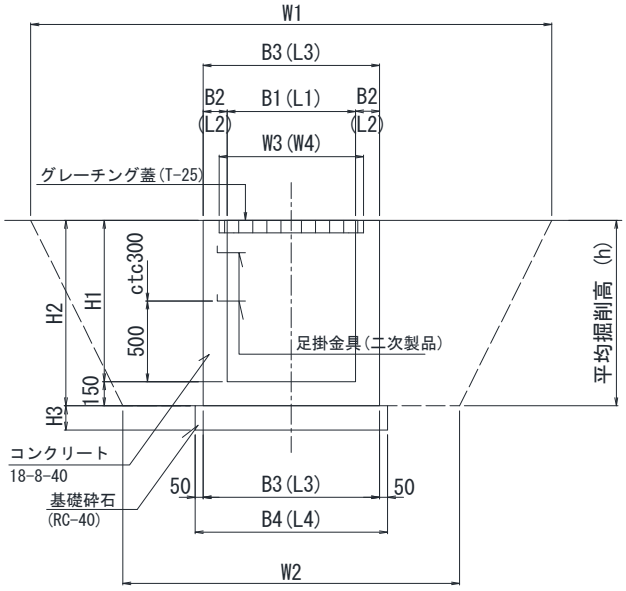

B1= 0.900	L1= 0.900	H1= 1.200	W1= 3.650
B2= 0.200	L2= 0.200	H2= 1.350	W2= 2.300
B3= 1.300	L3= 1.300	H3= 0.200	W3= 1.200
B4= 1.400	L4= 1.400	h = 1.350	W4= 1.200

（１基当り）

項　　目	形　状　寸　法	単位	数　　量	摘　要
基礎砕石	RC-40	m^2	2.0	t=0.20m
ｺﾝｸﾘｰﾄ型枠		m^2	11.9	
コンクリート	18-8-40	m^3	1.31	
足掛金具		本	2	
桝　蓋	ｸﾞﾚｰﾁﾝｸﾞ蓋(T-25粗目)	枚	2	(B450用2枚掛け)
土　工				
床　　掘	標準	m^3	12.5	
埋 戻 し	最大埋戻幅1m以上4m未満	m^3	9.9	
残土処理		m^3	1.6	
基面整正		m^2	2.0	

集水桝工集計表　　（１基当り）

１．桝断面

	（Ｂ）		（Ｌ）		（Ｈ）
内側	900	×	900	×	1200 (H1)
外側	1300	×	1300	×	1350 (H2)

２．基礎砕石　【RC-40, t=0.20m】

A= 1.400 × 1.400 ＝ 1.96 m^2

３．コンクリート型枠

A=（ 0.900 ＋ 0.900 ）× 1.350 × 2

＋（ 1.300 ＋ 1.300 ）× 1.350 × 2 ＝ 11.88 m^2

４．コンクリート【18-8-40】

V= 1.300 × 1.300 × 1.350

－ 0.900 × 0.900 × 1.200 ＝ 1.310 m^3

５．足掛金具　N ＝ 2 本

６．桝　蓋　【ｸﾞﾚｰﾁﾝｸﾞ蓋(T-25粗目)】　N ＝ 2 枚

(B450用2枚掛け)

集水桝工集計表　　（１基当り）

７．土　工

1）床掘　　施工方法(標準)

V1= 1/3 × 1.350 ×{(13.323 ＋ 5.290)
(h) (W1×W1) (W2×W2)

+√(13.323 × 5.290)}＝ 12.15
(W1×W1) (W2×W2)

V2= 1.96 ㎡ × 0.200 ＝ 0.39
(基礎材厚)

ΣV＝ 12.54 m^3

２）埋戻し

【最大埋戻幅1m以上4m未満】

V= 12.54 −(1.300 × 1.300 × 1.350
+ 1.400 × 1.400 × 0.200 = 9.87 m^3

３）残土処理

V= 12.54 − 9.87 × 1 ÷ 0.9 ＝ 1.57 m^3

８．基面整正

A= 1.400 × 1.400 ＝ 1.96 m^2

集水桝工集計表

SM-B900-L900-H2000

ｸﾞﾚｰﾁﾝｸﾞ蓋(T-25粗目)

平面図

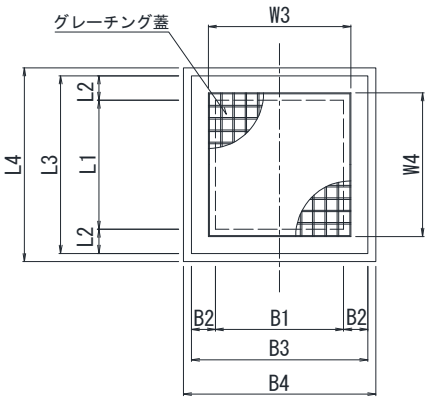

側面図

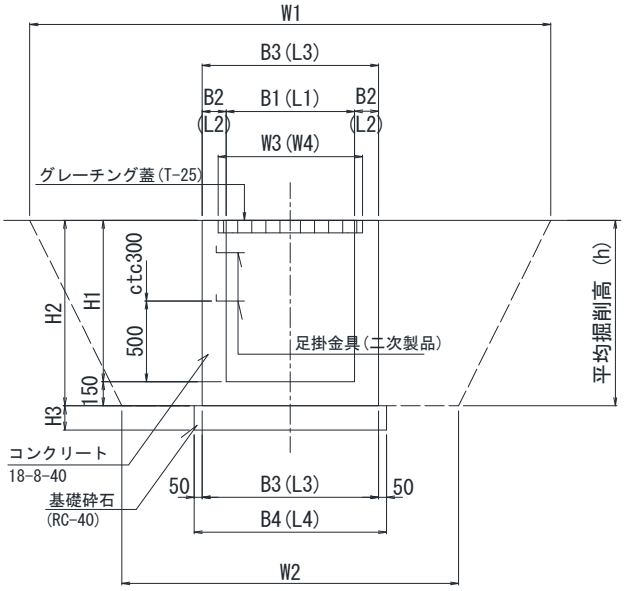

B1= 0.900	L1= 0.900	H1= 2.000	W1= 4.450
B2= 0.200	L2= 0.200	H2= 2.150	W2= 2.300
B3= 1.300	L3= 1.300	H3= 0.200	W3= 1.200
B4= 1.400	L4= 1.400	h = 2.150	W4= 1.200

（１基当り）

項　　目	形　状　寸　法	単位	数　　量	摘　要
基礎砕石	RC-40	m^2	2.0	t=0.20m
ｺﾝｸﾘｰﾄ型枠		m^2	18.9	
コンクリート	18-8-40	m^3	2.01	
足掛金具		本	5	
桝　蓋	ｸﾞﾚｰﾁﾝｸﾞ蓋(T-25粗目)	枚	2	(B450用2枚掛け)
足場工	枠組足場	掛m^2	30.1	
土　工				
床　　掘	標準	m^3	25.7	
埋 戻 し	最大埋戻幅1m以上4m未満	m^3	21.7	
残土処理		m^3	1.6	
基面整正		m^2	2.0	

集水桝工集計表　　（１基当り）

１．桝断面

	（Ｂ）		（Ｌ）		（Ｈ）
内側	900	×	900	×	2000 (H1)
外側	1300	×	1300	×	2150 (H2)

２．基礎砕石　【RC-40, t=0.20m】

A= 1.400 × 1.400 ＝ 1.96 m^2

３．コンクリート型枠

A=（ 0.900 ＋ 0.900 ）× 2.150 × 2

＋（ 1.300 ＋ 1.300 ）× 2.150 × 2 ＝ 18.92 m^2

４．コンクリート【18-8-40】

V= 1.300 × 1.300 × 2.150

－ 0.900 × 0.900 × 2.000 ＝ 2.014 m^3

５．足掛金具　N ＝ 5 本

６．桝　蓋　【ｸﾞﾚｰﾁﾝｸﾞ蓋(T-25粗目)】　N ＝ 2 枚

【枠組足場】　(B450用2枚掛け)

集水桝工集計表　　（１基当り）

７．足場工【枠組足場】

A1=（　3.500　＋　3.500　）×　2.150　×　2　＝　30.10 掛m^2

平 面 図

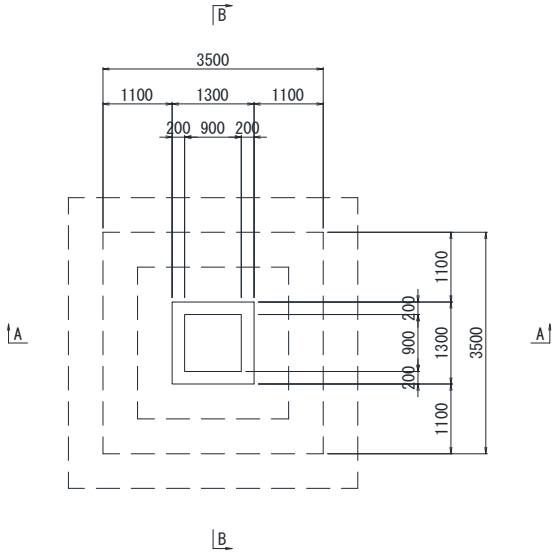

A － A

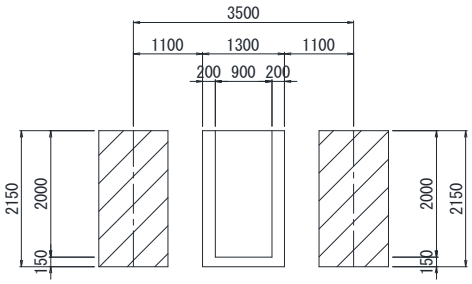

B － B

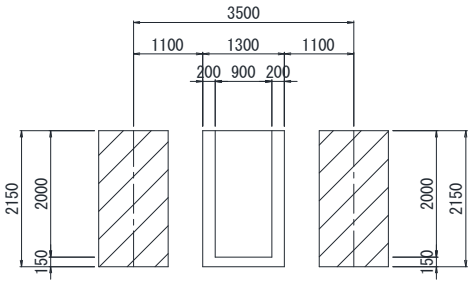

集水桝工集計表　　（１基当り）

８．土　工

1）床掘　　施工方法(標準)

V1= 1/3 × 2.150 ×{(19.803 ＋ 5.290)
(h) (W1×W1) (W2×W2)

+√(19.803 × 5.290)}＝ 25.32
(W1×W1) (W2×W2)

V2= 1.96 ㎡ × 0.200 ＝ 0.39
(基礎材厚)

ΣV＝ 25.71 m^3

２）埋戻し

【最大埋戻幅1m以上4m未満】

V= 25.71 −(1.300 × 1.300 × 2.150
+ 1.400 × 1.400 × 0.200 = 21.68 m^3

３）残土処理

V= 25.71 − 21.68 × 1 ÷ 0.9 ＝ 1.62 m^3

８．基面整正

A= 1.400 × 1.400 ＝ 1.96 m^2

集水桝工集計表

SM-B1000-L1000-H1100

ｸﾞﾚｰﾁﾝｸﾞ蓋(T-25粗目)

平面図

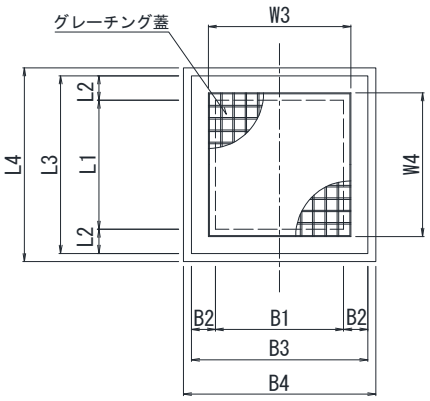

側面図

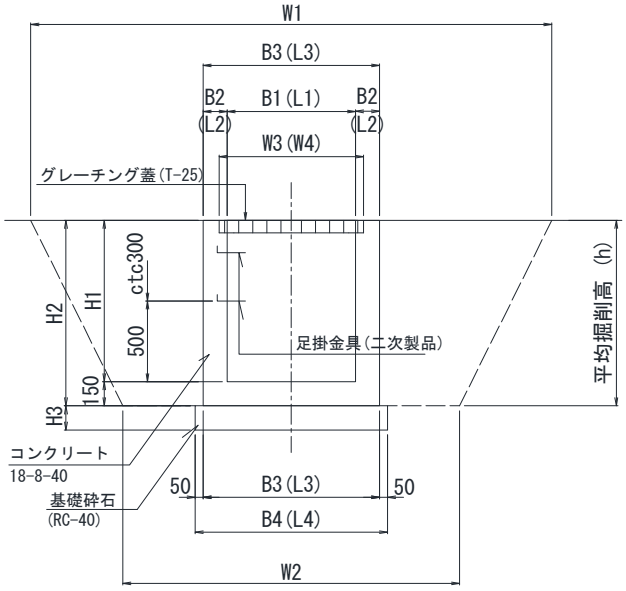

B1= 1.000	L1= 1.000	H1= 1.100	W1= 3.650
B2= 0.200	L2= 0.200	H2= 1.250	W2= 2.400
B3= 1.400	L3= 1.400	H3= 0.200	W3= 1.300
B4= 1.500	L4= 1.500	h = 1.250	W4= 1.300

（１基当り）

項　　目	形　状　寸　法	単位	数　　量	摘　要
基礎砕石	RC-40	m^2	2.3	t=0.20m
ｺﾝｸﾘｰﾄ型枠		m^2	12.0	
コンクリート	18-8-40	m^3	1.35	
足掛金具		本	2	
桝　蓋	ｸﾞﾚｰﾁﾝｸﾞ蓋(T-25粗目)	枚	2	(B500用2枚掛け)
土　工				
床　　掘	標準	m^3	12.1	
埋 戻 し	最大埋戻幅1m以上4m未満	m^3	9.2	
残土処理		m^3	1.9	
基面整正		m^2	2.3	

集水桝工集計表　　（１基当り）

１．桝断面

	（Ｂ）		（Ｌ）		（Ｈ）
内側	1000	×	1000	×	1100 (H1)
外側	1400	×	1400	×	1250 (H2)

２．基礎砕石　【RC-40, t=0.20m】

A= 1.500 × 1.500 ＝ 2.25 m^2

３．コンクリート型枠

A=（ 1.000 ＋ 1.000 ）× 1.250 × 2

＋（ 1.400 ＋ 1.400 ）× 1.250 × 2 ＝ 12.00 m^2

４．コンクリート【18-8-40】

V= 1.400 × 1.400 × 1.250

－ 1.000 × 1.000 × 1.100 ＝ 1.350 m^3

５．足掛金具　N ＝ 2 本

６．桝　蓋　【ｸﾞﾚｰﾁﾝｸﾞ蓋(T-25粗目)】　N ＝ 2 枚

(B500用2枚掛け)

集水桝工集計表　　（１基当り）

７．土　工

1）床掘　　施工方法(標準)

V1= 1/3 × 1.250 ×{(13.323 ＋ 5.760)
(h) (W1×W1) (W2×W2)

+√(13.323 × 5.760)}＝ 11.60
(W1×W1) (W2×W2)

V2= 2.25 ㎡ × 0.200 ＝ 0.45
(基礎材厚)

ΣV＝ 12.05 m^3

２）埋戻し

【最大埋戻幅1m以上4m未満】

V= 12.05 −(1.400 × 1.400 × 1.250
+ 1.500 × 1.500 × 0.200 = 9.15 m^3

３）残土処理

V= 12.05 − 9.15 × 1 ÷ 0.9 ＝ 1.88 m^3

８．基面整正

A= 1.500 × 1.500 ＝ 2.25 m^2

集水桝工集計表

SM-B1000-L1000-H1200

ｸﾞﾚｰﾁﾝｸﾞ蓋(T-25粗目)

平面図

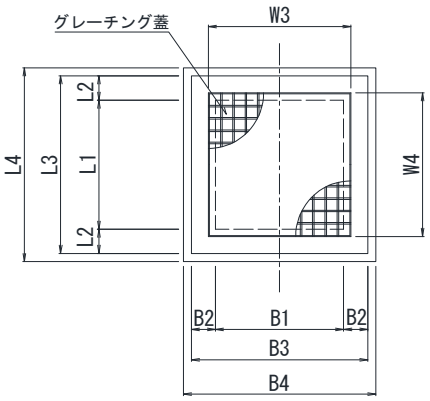

側面図

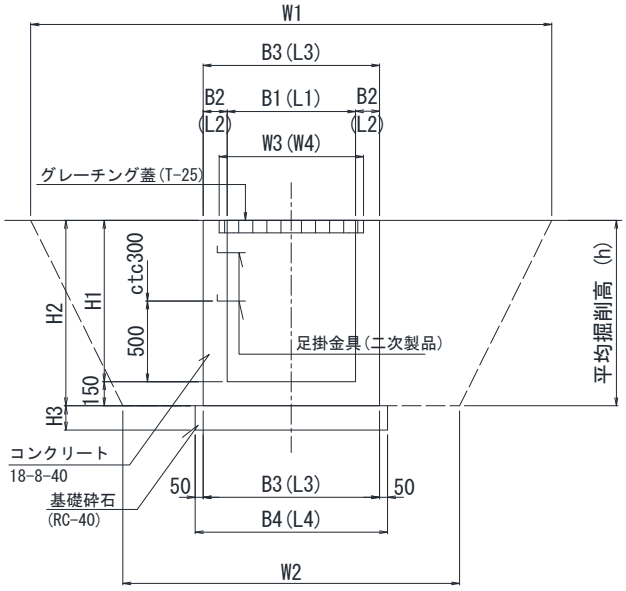

B1= 1.000	L1= 1.000	H1= 1.200	W1= 3.750
B2= 0.200	L2= 0.200	H2= 1.350	W2= 2.400
B3= 1.400	L3= 1.400	H3= 0.200	W3= 1.300
B4= 1.500	L4= 1.500	h = 1.350	W4= 1.300

（１基当り）

項　　目	形　状　寸　法	単位	数　　量	摘　要
基礎砕石	RC-40	m^2	2.3	t=0.20m
ｺﾝｸﾘｰﾄ型枠		m^2	13.0	
コンクリート	18-8-40	m^3	1.45	
足掛金具		本	2	
桝　蓋	ｸﾞﾚｰﾁﾝｸﾞ蓋(T-25粗目)	枚	2	(B500用2枚掛け)
土　工				
床　　掘	標準	m^3	13.4	
埋 戻 し	最大埋戻幅1m以上4m未満	m^3	10.3	
残土処理		m^3	2.0	
基面整正		m^2	2.3	

集水桝工集計表　　（１基当り）

１．桝断面

	（Ｂ）		（Ｌ）		（Ｈ）
内側	1000	×	1000	×	1200 (H1)
外側	1400	×	1400	×	1350 (H2)

２．基礎砕石　【RC-40, t=0.20m】

A= 1.500 × 1.500 ＝ 2.25 m^2

３．コンクリート型枠

A=（ 1.000 ＋ 1.000 ）× 1.350 × 2

＋（ 1.400 ＋ 1.400 ）× 1.350 × 2 ＝ 12.96 m^2

４．コンクリート【18-8-40】

V= 1.400 × 1.400 × 1.350

－ 1.000 × 1.000 × 1.200 ＝ 1.446 m^3

５．足掛金具　N ＝ 2 本

６．桝　蓋　【ｸﾞﾚｰﾁﾝｸﾞ蓋(T-25粗目)】　N ＝ 2 枚

(B500用2枚掛け)

集水桝工集計表　　（１基当り）

７．土　工

1）床掘　　施工方法(標準)

V1= 1/3 × 1.350 ×{(14.063 ＋ 5.760)
(h) (W1×W1) (W2×W2)

+√(14.063 × 5.760)}＝ 12.97
(W1×W1) (W2×W2)

V2= 2.25 ㎡ × 0.200 ＝ 0.45
(基礎材厚)

ΣV＝ 13.42 m^3

２）埋戻し

【最大埋戻幅1m以上4m未満】

V= 13.42 −(1.400 × 1.400 × 1.350
+ 1.500 × 1.500 × 0.200 = 10.32 m^3

３）残土処理

V= 13.42 − 10.32 × 1 ÷ 0.9 ＝ 1.95 m^3

８．基面整正

A= 1.500 × 1.500 ＝ 2.25 m^2

カルバート工 数量集計表

種　　別	細　　別	規　　格	単位	数　　量	摘　　要
作業土工			式	1	
	床掘	標準	㎥	35.7	
	床掘	1.0m≦W＜2.0m	㎥	31.6	
	埋戻し	最大埋戻幅1m以上4m未満	㎥	8.5	
	埋戻し	最大埋戻幅1m未満	㎥	31.2	
	残土処理		㎥	23.1	床掘-埋戻し/0.9
	基面整正		㎡	71.7	
函渠工			式	1	
	継足し函渠	B1000-H800	m	1.7	NO.1+13.200(L)
管渠工			式	1	
	管渠	CSB管φ600	m	7.9	NO.2+8.672(CL)
	管渠	CSB管φ700	m	7.1	NO.4+3.200(CL)
	管渠	PK1-RC-D600	m	2.4	NO.7+12.600(R)
	管渠	CSB管φ600	m	15.7	NO.10+10.500(CL)
	管渠	CSB管φ600	m	36.3	NO.16+17.800(CL)

作業土工集計表

種　　別	細　　別	土量								基面整正	摘　　要
		床堀(土砂)			埋戻し				残土(床堀-埋戻し/0.9)		
		標準	平均施工幅1m以上2m未満	合計	最大埋戻幅1m以上4m未満	最大埋戻幅1m未満		合計			
		m3	m3	m3	m3	m3		m3	m3	m2	
管函渠	床掘	35.7	31.6	67.3							
	埋戻				8.5	31.2		39.7			
	残土								23.1		
	基面整正									71.7	
合計		35.7	31.6		8.5	31.2			23.1	71.7	

作業土工計算書

測　　点	箇所・延長	床堀(土砂)		埋戻し		基面整正	摘要
		標準	平均施工幅1m以上2m未満	最大埋戻幅1m以上4m未満	最大埋戻幅1m未満		
		m3	m3	m3	m3	m2	
継足し函渠工							
B1000-H800	1.7　m	-	-	-	-	2.5	NO.1+13.200(L)計算書参照
管渠工							
CSB管φ600	7.9　m	12.7	6.6	2.4	8.7	7.8	NO.2+8.672(CL)計算書参照
CSB管φ700	7.1　m	17.1	2.4	3.1	9.4	7.9	NO.4+3.200(CL)計算書参照
PK1-RC-D600	2.4　m	5.8	1.5	3.1	5.6	2.3	NO.7+12.600(R)計算書参照
CSB管φ600	15.7　m	-	5.3	-	1.6	15.5	NO.10+10.500(CL)計算書参照
CSB管φ600	36.3　m	-	15.8	-	5.8	35.8	NO.16+17.800(CL)計算書参照
合　　計	71.1　m	35.7	31.6	8.5	31.2	71.7	

継足し函渠工数量表　　B1000-H800

断　面　図

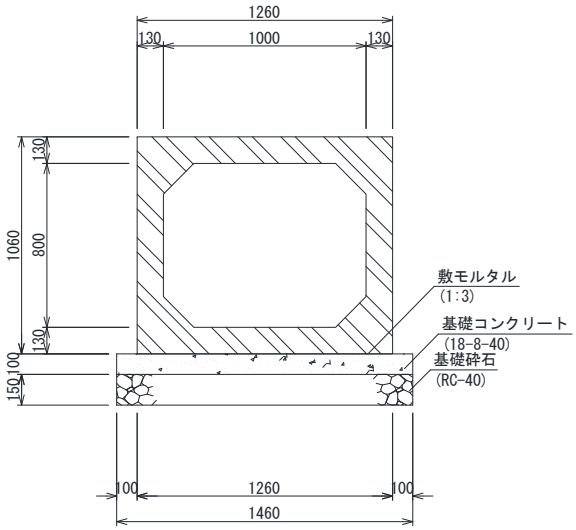

NO.1+13.200(L)　　L = 1.700 m

項　　目	形 状 寸 法	単位	数　　量	摘　　要
継足し函渠本体	L=2.000m/本	本	0.9	B1000-H800
基礎砕石	RC-40　t=0.150	m^2	2.5	
コンクリート	18-8-40	m^3	0.25	
ｺﾝｸﾘｰﾄ型枠		m^2	0.3	
敷ﾓﾙﾀﾙ	1:3	m^3	0.21	
(土　　工)				
床　　掘	標準	m^3	-	
床　　掘	1.0m≦W＜2.0m	m^3	-	
埋 戻 し	最大埋戻幅1m以上4m未満	m^3	-	
残土処理		m^3	-	
基面整正		m^2	2.5	

継足し函渠工数量表　　B1000-H800

項　目	計　　算　　式	単位	数　量
函渠本体	【B1000-H800】 L=　1.700　m n=　1.700　/　2.000　(m/本)　＝　0.9	本	0.9
基礎砕石	【RC-40、t=0.150】 A=　1.460　×　1.700　＝　2.48	m^2	2.48
基礎ｺﾝｸﾘｰﾄ	【18-8-40、t=0.100】 V=　1.460　×　0.100　×　1.700　＝　0.25	m^3	0.25
基礎ｺﾝｸﾘｰﾄ型枠	A=　0.100　×　1.700　×　2　＝　0.34	m^2	0.34
敷ﾓﾙﾀﾙ	【18-8-40、t=0.100】 V=　1.260　×　0.100　×　1.700　＝　0.21	m^3	0.21
基面整正	A=　基礎砕石より　＝　2.48	m^2	2.48

管渠工数量表　　CSB管φ600

断　面　図

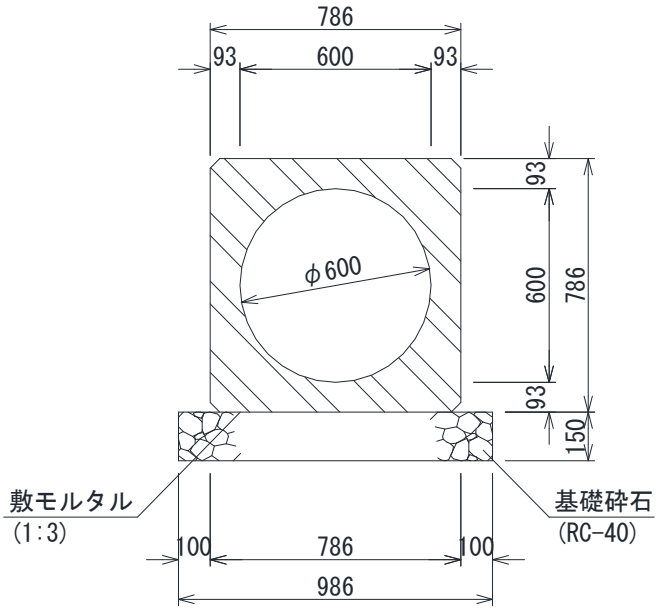

NO.2+8.672(CL)　　L = 7.900 m

項　　目	形 状 寸 法	単位	数　　量	摘　　要
管渠本体	L=2.400m/本	本	3.3	CSB管φ600
基礎砕石	RC-40　t=0.150	m^2	7.8	
敷ﾓﾙﾀﾙ	1:3	m^3	0.23	
(土　　工)				
床　　掘	標準	m^3	12.7	
床　　掘	1.0m≦W＜2.0m	m^3	6.6	
埋 戻 し	最大埋戻幅1m以上4m未満	m^3	2.4	
埋 戻 し	最大埋戻幅1m未満	m^3	8.7	
残土処理		m^3	7.1	
基面整正		m^2	7.8	

管渠工数量表　　CSB管φ600

項　目	計　　算　　式	単位	数　量
管渠本体			
	【CSB管φ600】		
	L=　7.900　m		
	n=　7.900　/　2.400　(m/本)　＝　3.3	本	3.3
基礎砕石			
	【RC-40、t=0.150】		
	A=　0.986　×　7.900　＝　7.79	m^2	7.79
敷ﾓﾙﾀﾙ			
	【1:3、t=0.030】		
	V=　0.986　×　0.030　×　7.900　＝　0.23	m^3	0.23

管渠工数量表　　CSB管φ600

項　目	計　　算　　式	単位	数　量
（土工）			
床掘	【標準】		
	V= 1/2 ×(2.687 ＋ 2.000)× 0.687 × 7.900 ＝ 12.72 (W1) (W2) (H)	m^3	12.72
	【1.0m≦W＜2.0m】		
	V1= 1/2 ×(1.786 ＋ 2.000)× 0.364 × 7.900 ＝ 5.44 (W1) (W2) (H)		
	V2= 7.790 × 0.150 ＝ 1.17 (基礎砕石)		
	V1+V2= 6.61	m^3	6.61
	ΣV= 19.33	m^3	19.33
埋戻し	【最大埋戻し幅1m以上4m未満】		
	V= 0.302 × 7.900 ＝ 2.39	m^3	2.39
	【最大埋戻し幅1m未満】		
	V= 1.097 × 7.900 ＝ 8.67	m^3	8.67
	ΣV= 11.05	m^3	11.05
残土処理	V= 19.33 － 11.05 × 1 ÷ 0.90 ＝ 7.05	m^3	7.05
基面整正			
	A= 基礎砕石より ＝ 7.79	m^2	7.79

断　面　図

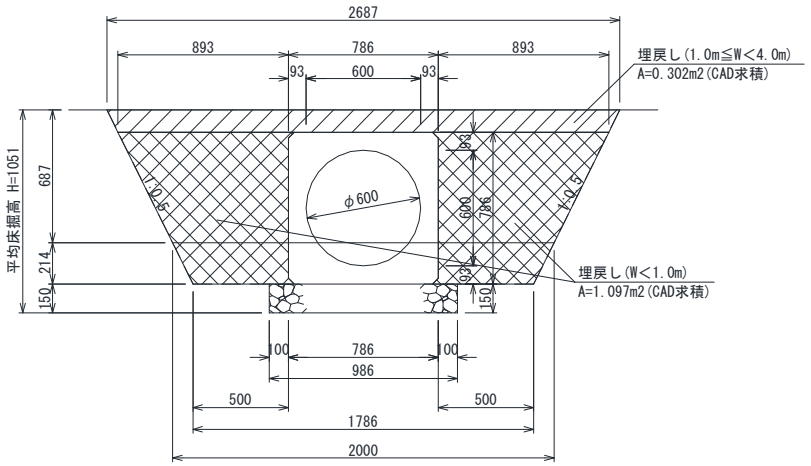

平均床掘高 根拠図

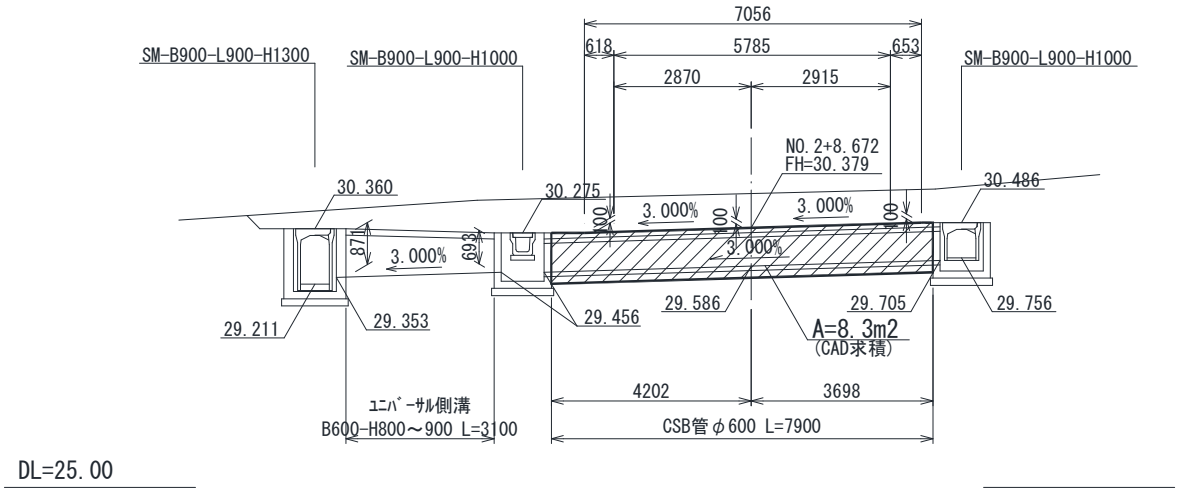

平均床掘高

H= 8.3 ÷ 7.900 ≒ 1.051 m

管渠工数量表　　CSB管φ700

断　面　図

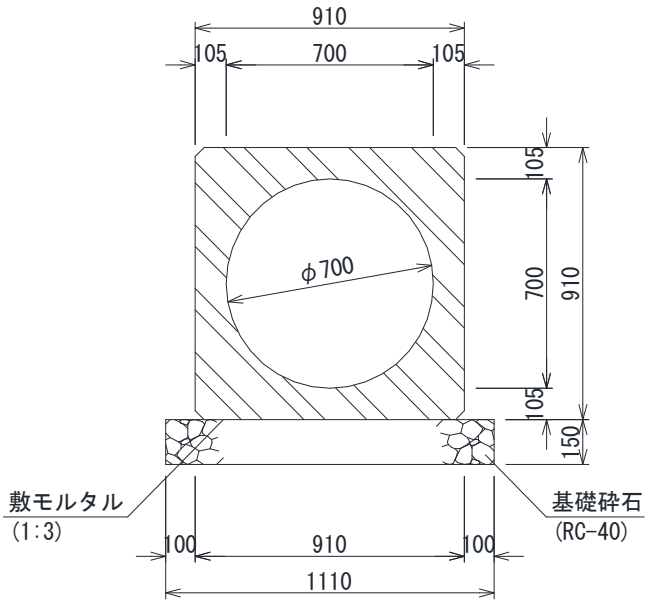

NO.4+3.200(CL)　　L = 7.100 m

項　　目	形 状 寸 法	単位	数　　量	摘　　要
管渠本体	L=2.400m/本	本	3.0	CSB管φ700
基礎砕石	RC-40　t=0.150	m^2	7.9	
敷ﾓﾙﾀﾙ	1:3	m^3	0.19	
(土　　工)				
床　　掘	標準	m^3	17.1	
床　　掘	1.0m≦W＜2.0m	m^3	2.4	
埋 戻 し	最大埋戻幅1m以上4m未満	m^3	3.1	
埋 戻 し	最大埋戻幅1m未満	m^3	9.4	
残土処理		m^3	5.7	
基面整正		m^2	7.9	

管渠工数量表　　CSB管φ700

項　目	計　　算　　式	単位	数　量
管渠本体			
	【CSB管φ700】		
	L=　7.100　m		
	n=　7.100　/　2.400　(m/本)　＝　3.0	本	3.0
基礎砕石			
	【RC-40、t=0.150】		
	A=　1.110　×　7.100　＝　7.88	m^2	7.88
敷ﾓﾙﾀﾙ			
	【1:3、t=0.030】		
	V=　0.910　×　0.030　×　7.100　＝　0.19	m^3	0.19

管渠工数量表　　CSB管φ700

項　目	計　　算　　式	単位	数　量
（土工）			
床掘	【標準】		
	V= 1/2 ×(2.971 ＋ 2.000)× 0.971 × 7.100 ＝ 17.14 (W1) (W2) (H)	m^3	17.14
	【1.0m≦W＜2.0m】		
	V1= 1/2 ×(1.910 ＋ 2.000)× 0.090 × 7.100 ＝ 1.25 (W1) (W2) (H)		
	V2= 7.880 × 0.150 ＝ 1.18 (基礎砕石)		
	V1+V2= 2.43	m^3	2.43
	ΣV= 19.57	m^3	19.57
埋戻し	【最大埋戻し幅1m以上4m未満】		
	V= 0.437 × 7.100 ＝ 3.10	m^3	3.10
	【最大埋戻し幅1m未満】		
	V= 1.323 × 7.100 ＝ 9.39	m^3	9.39
	ΣV= 12.50	m^3	12.50
残土処理	V= 19.57 － 12.50 × 1 ÷ 0.90 ＝ 5.69	m^3	5.69
基面整正			
	A= 基礎砕石より ＝ 7.88	m^2	7.88

断　面　図

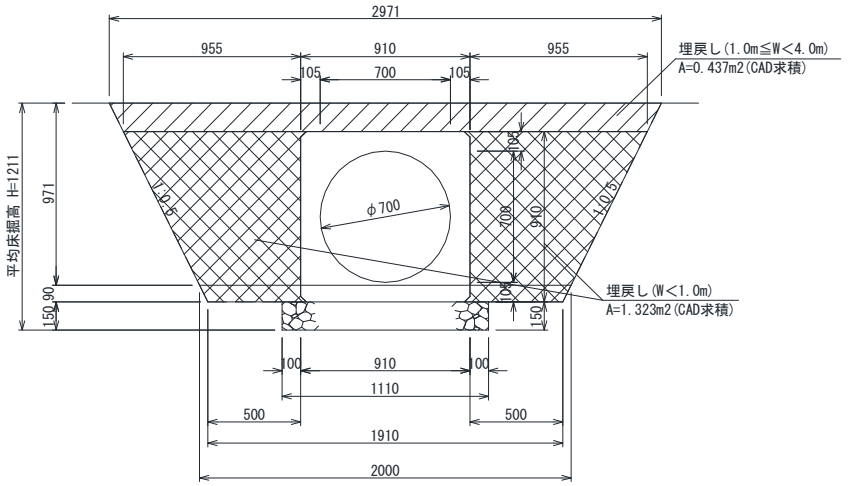

平均床掘高 根拠図

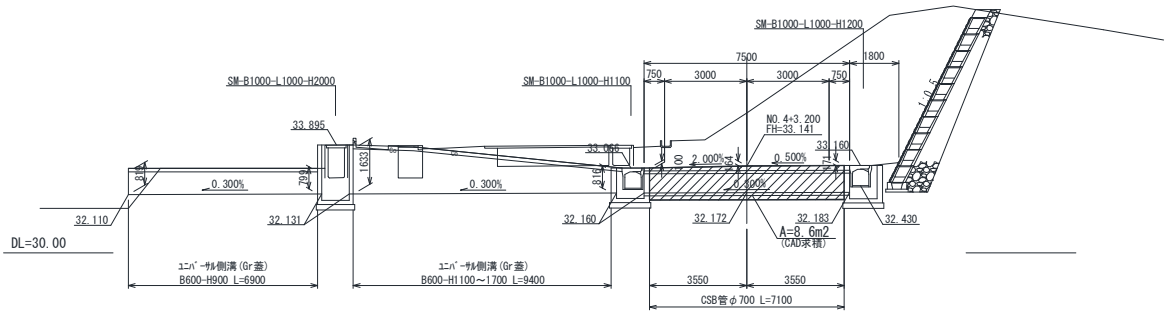

平均床掘高

H= 8.6 ÷ 7.100 ≒ 1.211 m

管渠工数量表　　PK1-RC-D600

断　面　図

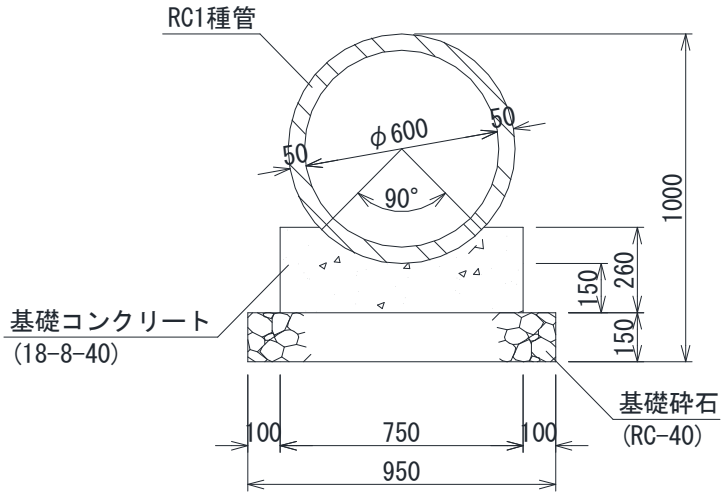

NO.7+12.600(R)　　L = 2.400 m

項　　目	形 状 寸 法	単位	数　　量	摘　　要
管渠本体	L=2.430m/本	本	1.0	PK1-RC-D600
基礎砕石	RC-40　t=0.150	m^2	2.3	
コンクリート	18-8-40	m^3	0.38	
ｺﾝｸﾘｰﾄ型枠		m^2	1.3	
（土　　工）				
床　　掘	標準	m^3	5.8	
床　　掘	1.0m≦W＜2.0m	m^3	1.5	
埋 戻 し	最大埋戻幅1m以上4m未満	m^3	3.1	
埋 戻 し	最大埋戻幅1m未満	m^3	5.6	
残土処理		m^3	1.0	
基面整正		m^2	2.3	

管渠工数量表　　PK1-RC-D600

項　目	計　算　式		単位	数　量
管渠本体				
	【PK1-RC-D600】			
	L= 2.400 m			
	n= 2.400 / 2.430 (m/本)	= 1.0	本	1.0
基礎砕石				
	【RC-40、t=0.150】			
	A= 0.950 × 2.400	= 2.28	m^2	2.28
基礎ｺﾝｸﾘｰﾄ				
	【18-8-40】			
	V={ 0.260 × 0.750 -(1/4 × π			
	× 0.700 ^{2}× 1/4 - 1/2 × 0.350			
	× 0.350) }× 2.400	= 0.384	m^3	0.384
基礎ｺﾝｸﾘｰﾄ型枠				
	A= 0.260 × 2.400 × 2	= 1.25	m^2	1.25

管渠工数量表　　PK1-RC-D600

項　目	計　　算　　式	単位	数　量
（土工）			
床掘	【標準】		
	V= 1/2 ×(2.975 ＋ 2.000)× 0.975 × 2.400 ＝ 5.82 (W1) (W2) (H)	m^3	5.82
	【1.0m≦W＜2.0m】		
	V1= 1/2 ×(1.750 ＋ 2.000)× 0.250 × 2.400 ＝ 1.13 (W1) (W2) (H)		
	V2= 2.280 × 0.150 ＝ 0.34 (基礎砕石)		
	V1+V2= 1.47	m^3	1.47
	ΣV= 7.29	m^3	7.29
埋戻し	【最大埋戻し幅1m以上4m未満】		
	V= 1.273 × 2.400 ＝ 3.06	m^3	3.06
	【最大埋戻し幅1m未満】		
	V= 1.080 × 2.400 ＝ 2.59	m^3	2.59
	ΣV= 5.65	m^3	5.65
残土処理	V= 7.29 － 5.65 × 1 ÷ 0.90 ＝ 1.02	m^3	1.02
基面整正			
	A= 基礎砕石より ＝ 2.28	m^2	2.28

断　面　図

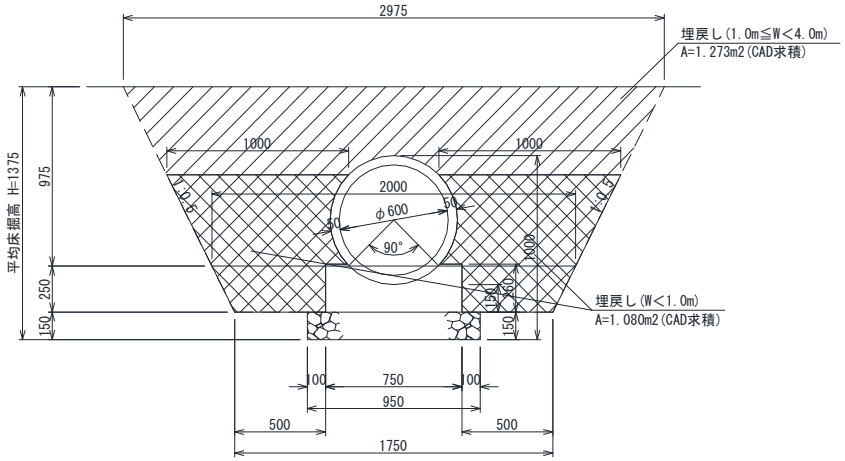

平均床掘高 根拠図

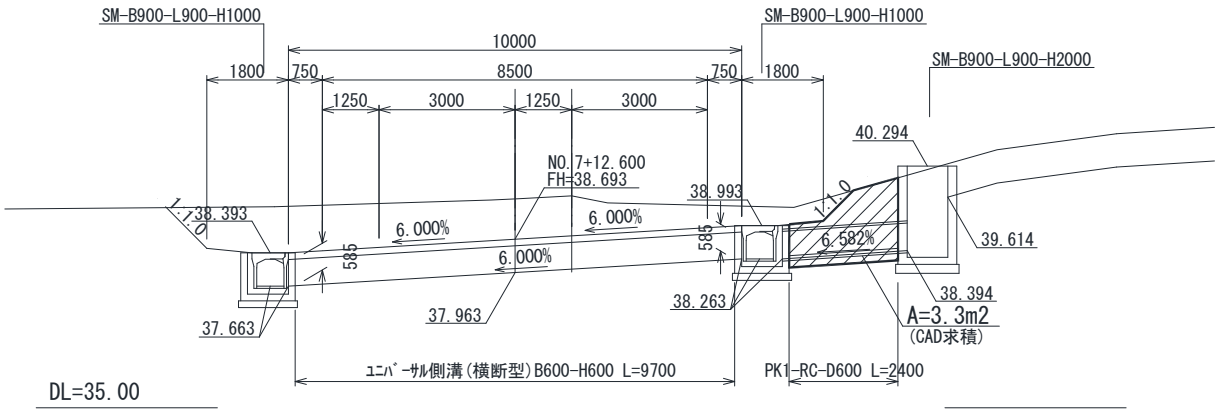

平均床掘高

H= 3.3 ÷ 2.400 ≒ 1.375 m

管渠工数量表　　CSB管φ600

断　面　図

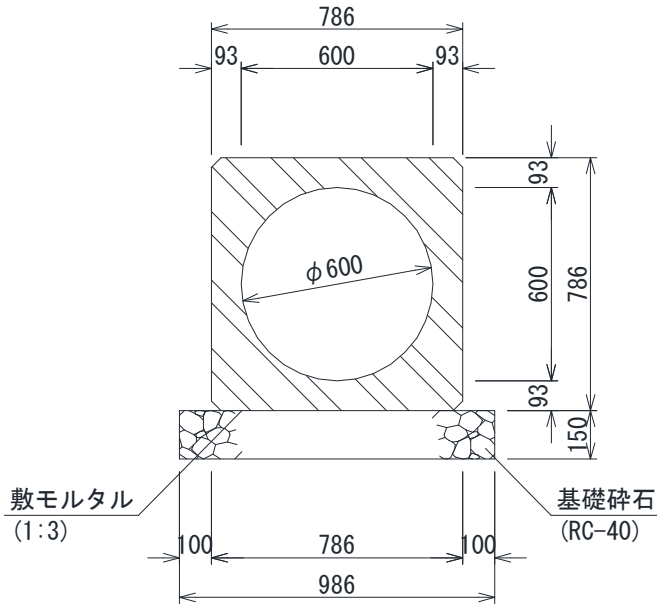

NO.10+10.500(CL)　　L = 15.700 m

項　　目	形 状 寸 法	単位	数　　量	摘　　要
管渠本体	L=2.400m/本	本	6.5	CSB管φ600
基礎砕石	RC-40　t=0.150	m^2	15.5	
敷ﾓﾙﾀﾙ	1:3	m^3	0.46	
(土　　工)				
床　　掘	1.0m≦W＜2.0m	m^3	5.3	
埋 戻 し	最大埋戻幅1m未満	m^3	1.6	
残土処理		m^3	3.4	
基面整正		m^2	15.5	

管渠工数量表　　CSB管φ600

項　目	計　　算　　式	単位	数　量
管渠本体			
	【CSB管φ600】		
	L=　15.700　m		
	n=　15.700　/　2.400　(m/本)　＝　6.5	本	6.5
基礎砕石			
	【RC-40、t=0.150】		
	A=　0.986　×　15.700　＝　15.48	m^2	15.48
敷ﾓﾙﾀﾙ			
	【1:3、t=0.030】		
	V=　0.986　×　0.030　×　15.700　＝　0.46	m^3	0.46

管渠工数量表　　CSB管φ600

項　目	計　　算　　式	単位	数　量
（土工）			
床掘	【1.0m≦W＜2.0m】		
	V1= 1.786 × 0.105 × 15.700 ＝ 2.94		
	V2= 15.480 × 0.150 ＝ 2.32 （基礎砕石）		
	V1+V2= 5.26	m^3	5.26
埋戻し	【最大埋戻し幅1m未満】		
	V= 5.264 － (0.786 × 0.105 × 15.700 ＋ 15.48 × 0.150) ＝ 1.65 （基礎砕石）	m^3	1.65
残土処理	V= 5.26 － 1.65 × 1 ÷ 0.90 ＝ 3.44	m^3	3.44
基面整正			
	A= 基礎砕石より ＝ 15.48	m^2	15.48

断　面　図

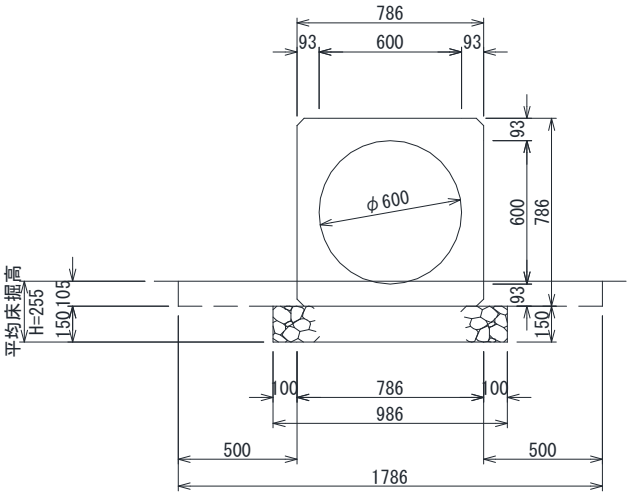

平均床掘高 根拠図

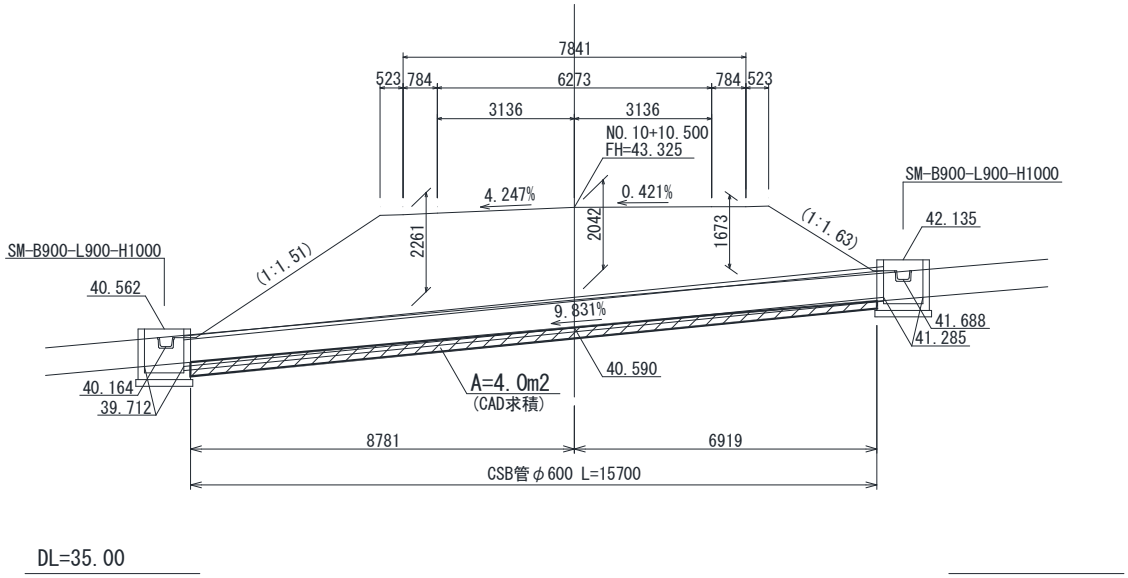

平均床掘高

H= 4.0 ÷ 15.700 ≒ 0.255 m

管渠工数量表　　CSB管φ600

断　面　図

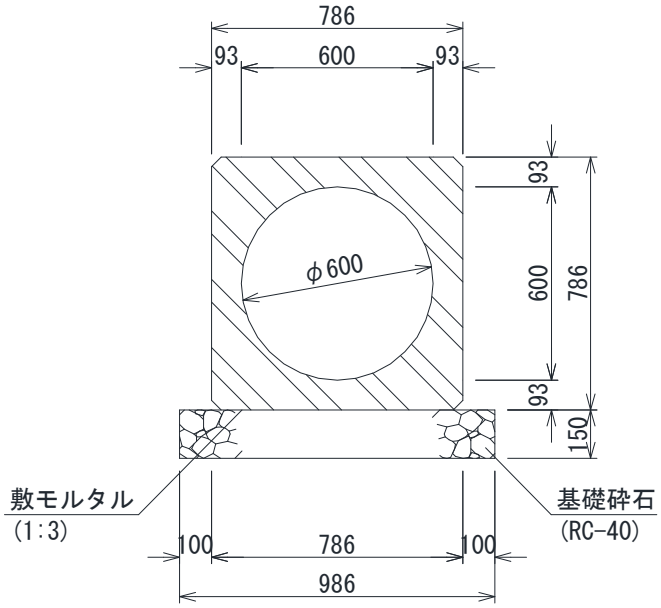

NO.16+17.800(CL)　　L = 36.300 m

項　　目	形 状 寸 法	単位	数　　量	摘　　要
管渠本体	L=2.400m/本	本	15.1	CSB管φ600
基礎砕石	RC-40　t=0.150	m^2	35.8	
敷ﾓﾙﾀﾙ	1:3	m^3	1.07	
(土　　工)				
床　　掘	1.0m≦W＜2.0m	m^3	15.8	
埋 戻 し	最大埋戻幅1m未満	m^3	5.8	
残土処理		m^3	9.3	
基面整正		m^2	35.8	

管渠工数量表　　CSB管φ600

項　目	計　　算　　式	単位	数　量
管渠本体			
	【CSB管φ600】		
	L=　36.300　m		
	n=　36.300　/　2.400　(m/本)　＝　15.1	本	15.1
基礎砕石			
	【RC-40、t=0.150】		
	A=　0.986　×　36.300　＝　35.79	m^2	35.79
敷ﾓﾙﾀﾙ			
	【1:3、t=0.030】		
	V=　0.986　×　0.030　×　36.300　＝　1.07	m^3	1.07

管渠工数量表　　CSB管φ600

項　目	計　　算　　式	単位	数　量
（土工）			
床掘	【1.0m≦W＜2.0m】		
	V1= 1.786 × 0.161 × 36.300 ＝ 10.44		
	V2= 35.790 × 0.150 ＝ 5.37 （基礎砕石）		
	V1+V2= 15.81	m^3	15.81
埋戻し	【最大埋戻し幅1m未満】		
	V= 15.808 － (0.786 × 0.161 × 36.300 ＋ 35.79 × 0.150) ＝ 5.85 （基礎砕石）	m^3	5.85
残土処理	V= 15.81 － 5.85 × 1 ÷ 0.90 ＝ 9.31	m^3	9.31
基面整正			
	A= 基礎砕石より ＝ 35.79	m^2	35.79

断　面　図

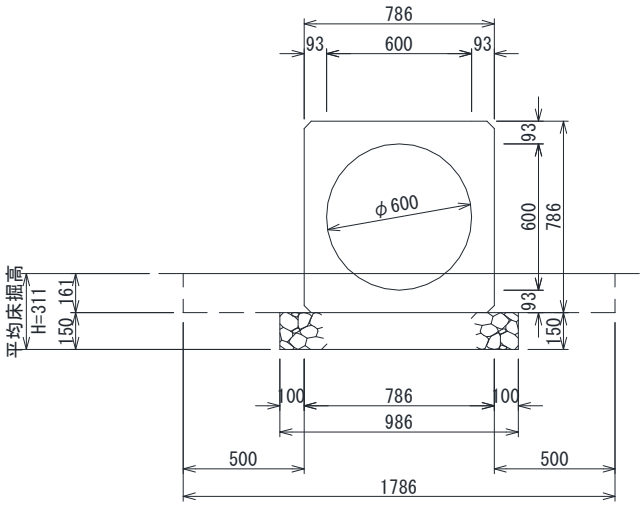

平均床掘高 根拠図

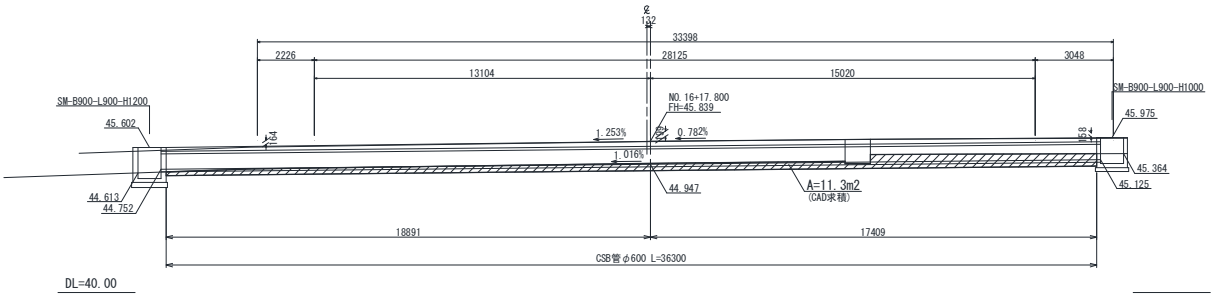

平均床掘高

H= 11.3 ÷ 36.300 ≒ 0.311 m

構造物撤去工 数量集計表 (1)

項　目	細　　別	規　格	単位	数　量	摘　要
防護柵撤去工			式	1	
	防護柵撤去	ガードレール	m	44.0	
構造物取壊し工			式	1	
	舗装版切断	ｱｽﾌｧﾙﾄ舗装版,t=5cm	m	82.5	
	舗装版粉砕	ｱｽﾌｧﾙﾄ舗装版,t=5cm	㎡	976.0	
		ｺﾝｸﾘｰﾄ舗装版,t=10cm	㎡	60.1	
擁壁撤去工			式	1	
	Coブロック	W=0.2m,H=1.4m	m	1.7	
		W=0.2m,H=0.4m	m	1.6	
排水構造物撤去工			式	1	
	U型側溝撤去	300×200	m	19.0	
		600×600	m	75.8	
		960×600	m	1.5	
	落蓋式U型側溝撤去	300×500	m	10.0	
		500×720	m	27.6	
		600×300	m	8.0	
		600×730	m	6.7	
	VS側溝撤去	300	m	8.0	
		600	m	114.2	
	側溝蓋版撤去	落蓋U300用Co蓋	枚	20	
		落蓋U500用Co蓋	枚	56	
		落蓋U600用Co蓋	枚	14	
		VS側溝300用Co蓋	枚	16	
		VS側溝600用Co蓋	枚	211	

構造物撤去工 数量集計表 (2)

項　目	細　　別	規　格	単位	数　量	摘　要
排水構造物撤去工			式	1	
	HP管撤去	φ350	m	2.2	
	コルゲートパイプ撤去	φ200	m	2.0	
	集水桝撤去	SM-B500-L500-H500	基	1	
		SM-B800-L800-H1200	基	1	
		SM-B1000-L1000-H900	基	1	
運搬処理工			式	1	
	殻処分	有筋構造物	㎥	50.8	127t
		無筋構造物	㎥	9.1	21t
		アスファルト殻	㎥	48.8	72t

防護柵 撤去　延 長 調 書
（ガードレール）

左右	測　　点	単 位	延　長	規　　格	摘　　要
左	No.　1 ＋　10.8 ～ No.　2 ＋　13.8	m	24.0		
右	No.　1 ＋　12.9 ～ No.　2 ＋　4.5	m	12.0		
右	No.　2 ＋　6.0 ～ No.　2 ＋　13.5	m	8.0		
	合　　計	m	44.0		

Coブロック 撤去　延 長 調 書

(W=0.2m,H=1.4m)

左右	測　　点	単 位	延　長	規　　格	摘　　要
左	No.　1 ＋　11.9 ～ No.　1 ＋　13.5	m	1.7		
	合　　計	m	1.7		

Coブロック 撤去　延 長 調 書

(W=0.2m,H=0.4m)

左右	測　　点	単 位	延　長	規　　格	摘　　要
右	No.　2 +　5.1	m	1.6		
	合　　計	m	1.6		

側溝 撤去　延 長 調 書

（U型側溝300×200）

左右	測　　点	単 位	延　長	規　　格	摘　　要
右	No.　3 ＋ 10.9 ～ No.　4 ＋ 3.3	m	19.0		
	合　　計	m	19.0		

側溝 撤去　延 長 調 書

（U型側溝600×600）

左右	測　　点	単 位	延　長	規　　格	摘　　要
左	No.　1 ＋ 12.6 ～ No.　2 ＋ 11.1	m	17.8		
右	No.　4 ＋ 12.8 ～ No.　7 ＋ 4.6	m	58.0		
	合　　計	m	75.8		

側溝 撤去　延 長 調 書

（U型側溝960×600）

左右	測　　点	単 位	延　長	規　　格	摘　　要
左	No.　1 ＋　12.6	m	1.5		
	合　　計	m	1.5		

側溝 撤去　延 長 調 書
（落蓋式U型側溝300×500）

左右	測　　点	単 位	延　長	規　　格	摘　　要
右	No.　16 ＋　17.4	m	10.0		
	合　　計	m	10.0		

側溝 撤去　延 長 調 書
（落蓋式U型側溝500×720）

左右	測　　点	単 位	延　長	規　　格	摘　　要
左	No.　16 ＋　16.1	m	27.6		
	合　　計	m	27.6		

側溝 撤去　延 長 調 書
（落蓋式U型側溝600×300）

左右	測　　点	単 位	延　長	規　　格	摘　　要
左	No.　1 ＋　2.3	m	8.0		
	合　　計	m	8.0		

側溝 撤去　延 長 調 書

（落蓋式U型側溝600×730）

左右	測　　点	単 位	延　長	規　　格	摘　　要
左	No.　4 ＋　2.7	m	6.7		
	合　　計	m	6.7		

側溝 撤去　延 長 調 書
（VS側溝300）

左右	測　　点	単 位	延　長	規　　格	摘　　要
左	No.　5 ＋ 18.4	m	8.0		
	合　　計	m	8.0		

側溝 撤去　延 長 調 書

（VS側溝600）

左右	測　　点	単 位	延　長	規　　格	摘　　要
左	No.　3 ＋ 16.0 ～ No.　4 ＋ 12.8	m	17.0		
左	No.　3 ＋ 18.0 ～ No.　4 ＋ 3.3	m	7.4		
左	No.　4 ＋ 2.8 ～ No.　6 ＋ 14.6	m	50.9		
左	No.　10 ＋ 10.5	m	17.9		
右	No.　7 ＋ 8.4	m	21.0		
	合　　計	m	114.2		

側溝蓋版 撤去　延 長 調 書

（落蓋U300用Co蓋）

左右	測　　点	単 位	枚　数	規　　格	摘　　要
右	No.　16 ＋　17.4	枚	20		
	合　　計	枚	20		

側溝蓋版 撤去　延 長 調 書

（落蓋U500用Co蓋）

左右	測　　点	単 位	枚　数	規　　格	摘　　要
左	No.　16 ＋　16.1	枚	56		
	合　　計	枚	56		

側溝蓋版 撤去　延 長 調 書

（落蓋U600用Co蓋）

左右	測　　点	単 位	枚　数	規　　格	摘　　要
左	No.　4 ＋　2.7	枚	14		
	合　　計	枚	14		

側溝蓋版 撤去　延 長 調 書

（VS側溝300用Co蓋）

左右	測　　点	単 位	枚　数	規　　格	摘　　要
左	No.　5 ＋　18.4	枚	16		
	合　　計	枚	16		

側溝蓋版 撤去　延 長 調 書

（VS側溝600用Co蓋）

左右	測　　点	単 位	枚　数	規　　格	摘　　要
左	No.　3 ＋ 16.0 ～ No.　4 ＋ 12.8	枚	32		
左	No.　3 ＋ 18.0 ～ No.　4 ＋ 3.3	枚	15		
左	No.　4 ＋ 2.8 ～ No.　6 ＋ 14.6	枚	92		
左	No.　10 ＋ 10.5	枚	34		
右	No.　7 ＋ 8.4	枚	38		
	合　　計	枚	211		

管渠 撤去　延 長 調 書

(HP管φ350)

左右	測　　点	単 位	延　長	規　　格	摘　　要
右	No.　2 ＋　4.8 ～ No.　2 ＋　6.5	m	2.2		
	合　　計	m	2.2		

管渠 撤去　延 長 調 書
（コルゲートパイプφ200）

左右	測　　点	単 位	延　長	規　　格	摘　　要
左右	No.　4 ＋　14.1	m	2.0		
	合　　計	m	2.0		

集水桝 撤去　延 長 調 書
(SM-B500-L500-H500)

左右	測　　点	単 位	箇　所	規　　格	摘　　要
左	No.　4 ＋　3.8	基	1		
	合　　計	基	1		

集水桝 撤去　延 長 調 書
(SM-B800-L800-H1200)

左右	測　　点	単 位	箇　所	規　　格	摘　　要
左	No.　4 ＋　2.5	基	1		
	合　　計	基	1		

集水桝 撤去　延 長 調 書
(SM-B1000-L1000-H900)

左右	測　　点	単 位	箇　所	規　　格	摘　　要
右	No.　16 ＋　17.7	基	1		
	合　　計	基	1		

運搬処理工
【コンクリート殻(有筋)】
撤去構造図より

・ U型側溝300×200

W=	230 kg	/	2.000	m	×	19.000	m	=	2,185.00 kg

・ U型側溝600×600

W=	703 kg	/	2.000	m	×	75.800	m	=	26,643.70 kg

・ 落蓋式U型側溝300×500

W=	585 kg	/	2.000	m	×	10.000	m	=	2,925.00 kg

・ 落蓋式U型側溝500×720

W=	757 kg	/	2.000	m	×	27.600	m	=	10,446.60 kg

・ 落蓋式U型側溝600×730

W=	1,020 kg	/	2.000	m	×	6.700	m	=	3,417.00 kg

・ VS側溝300

W=	560 kg	/	2.000	m	×	8.000	m	=	2,240.00 kg

・ VS側溝600

W=	760 kg	/	2.000	m	×	114.200	m	=	43,396.00 kg

・ 落蓋U300用Co蓋

W=	45 kg	×	20	枚	= 900.00 kg

・ 落蓋U500用Co蓋

W=	92 kg	×	56	枚	= 5,152.00 kg

・ 落蓋U600用Co蓋

W=	83 kg	×	14	枚	= 1,162.00 kg

・ VS側溝300用Co蓋

W=	42 kg	×	16	枚	= 672.00 kg

・ VS側溝600用Co蓋

W=	111 kg	×	211	枚	= 23,421.00 kg

合計 ＝ 122,560.30 kg

W=	122,560.30 kg	/	1000	(kg/t)	= 123 t

運搬処理工

【コンクリート殻(有筋)】

撤去構造図より

・ U型側溝960×600

V= 2.400 m^3 / 10.000 m × 1.500 m ＝ 0.36 m^3

・ 落蓋式U型側溝600×300

V= 1.400 m^3 / 10.000 m × 8.000 m ＝ 1.12 m^3

・ 管渠 HP350 本体

V= 0.076 m^3 / 2.000 m × 2.200 m ＝ 0.08 m^3

合計 ＝ 1.56 m^3

W= 1.56 m^3 × 2.500 (t/m3) ＝ 4 t

コンクリートガラ処分（有筋）

W= 123 t + 4 t ＝ 127 t

V= 123 t / 2.500 (t/m3) + 1.56 m^3 ＝ 50.76 m^3

【コンクリート殻(無筋)】

撤去構造図より

・ 管渠 HP350 基礎ｺﾝｸﾘｰﾄ

V= 0.156 m^3 / 2.000 m × 2.200 m ＝ 0.17 m^3

・ 集水桝 SM-B500-L500-H500

V= 0.291 m^3 × 1 基 ＝ 0.29 m^3

・ 集水桝 SM-B800-L800-H1200

V= 1.176 m^3 × 1 基 ＝ 1.18 m^3

・ 集水桝 SM-B1000-L1000-H900

V= 0.875 m^3 × 1 基 ＝ 0.88 m^3

・ Coブロック(H=1400)

V= 2.800 m^3 / 10.000 m × 1.700 m ＝ 0.48 m^3

・ Coブロック(H=400)

V= 0.800 m^3 / 10.000 m × 1.600 m ＝ 0.13 m^3

舗装版取壊しより

・ Co舗装版(t=0.100m)

V= 60.100 m^2 × 0.100 ＝ 6.01 m^3

合計 ＝ 9.14 m^3

W= 9.14 m^3 × 2.350 (t/m3) ＝ 21 t

構造物撤去工内訳書

項　目	計　　算　　式	単位	数　量
構造物取壊し工			
	【As舗装版破砕(車道部),t=15cm以下】		
	撤去平面図より		
	A= 161.2 ＋ 190.1 ＋ 624.7 = 976.0 m^2		
	ΣA=	㎡	976.0
	【As舗装版切断（車道部）,t=15cm以下】		
	L= 6.7 + 18.4 + 47.3 + 10.1 = 82.5	m	82.5
	【Co舗装版破砕,t=10cm】		
	撤去平面図より		
	A= 60.1 = 60.1	㎡	60.1
ｱｽﾌｧﾙﾄ殻			
運搬処理			
	【t=15cm以下】		
	As舗装版破砕(車道部)より = 976.0 m^2		
	V= 976.0 × 0.050 = 48.8	㎥	48.8
	(舗装厚 t=5cm)		
	【アスファルトガラ処分】		
	W= 48.800 × 1.48 (t/m^3) = 72	t	72

舗装工 数量集計表

種　　別	細　　別	規　　格	単位	数　　量	摘　　要
舗装準備工					
	不陸整正		㎡	(2,925.3)	
ｱｽﾌｧﾙﾄ舗装工					
	下層路盤(車道部)	再生ｸﾗｯｼｬｰﾗﾝ(RC-40) t=37cm	㎡	2,888.4	仕上がり厚37.4cm
	上層路盤(車道部)	再生As安定処理 t=6cm	㎡	2,877.6	4.5m＜W
	表層(車道部)	再生密粒度As20 t=5cm	㎡	2,867.0	4.5m＜W

[1]　舗装準備工

不陸整正

1)計算書より　　A1＝　2,702.60　m^2

2)舗装根拠図より　　A2＝　222.70　m^2

ΣA＝　2,925.30　m^2

[2]　アスファルト舗装工

(1) 下層路盤(車道部)　【再生ｸﾗｯｼｬｰﾗﾝ(RC-40)　t=37cm】　　仕上り厚37.4cm

1)計算書より　　A1＝　2,665.70　m^2

2)舗装根拠図より　　A2＝　222.70　m^2

ΣA＝　2,888.40　m^2

(2) 上層路盤(車道部)　【再生As安定処理　t=6cm】　　4.5m＜W

1)計算書より　　A1＝　2,654.90　m^2

2)舗装根拠図より　　A2＝　222.70　m^2

ΣA＝　2,877.60　m^2

(3) 表層(車道部)　【再生密粒度As20　t=5cm】　　4.5m＜W

1)計算書より　　A1＝　2,644.30　m^2

2)舗装根拠図より　　A2＝　222.70　m^2

ΣA＝　2,867.00　m^2

舗装根拠図

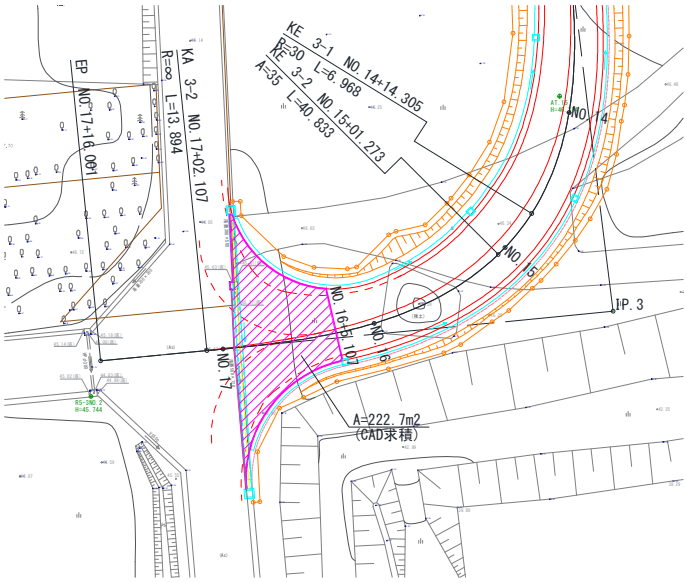

(4) 路側材

【下層路盤】　　下層路盤厚　　t ＝　370　mm

　　下層路盤面積　　A＝　2,888.40　m^2

端部延長(盛土部)

NO.8+3.5～NO.11+2.3(L)　　＝　58.800 m

NO.8+19.2～NO.14+13.2(R)　　＝　114.000 m

ΣL＝　172.800 m

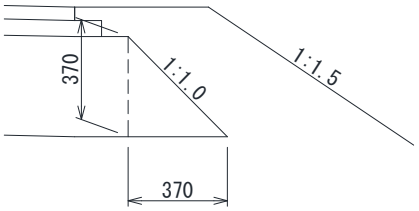

路側材面積　　a＝　1/2　×　0.370

　　×　0.370　＝　0.068 m^2

路側材体積　　V＝　0.068　×　172.800　＝　11.750 m^3

仕上り厚

(下層路盤面積×下層路盤厚＋路側材体積)÷下層路盤面積

t＝(　2,888.40　×　0.370　＋　11.750　)÷　2888.40　　＝　0.374

t≒　37.40　cm

舗装工計算書 4

測点	距離	表層(車道部) 再生密粒度As20			上層路盤(車道部) 再生As安定処理			下層路盤(車道部) 再生ｸﾗｯｼｬｰﾗﾝ(RC-40)			不陸整正			摘要
		舗装幅	平均幅	面積	舗装幅	平均幅	面積	舗装幅	平均幅	面積	幅	平均幅	面積	
NO. 0 + 0.000	0.0	7.25			7.25			7.25			7.25			
NO. 1 + 0.000	20.0	7.50	7.38	147.5	7.50	7.38	147.5	7.50	7.38	147.5	7.50	7.38	147.5	
NO. 1 + 6.603	6.6	7.50	7.50	49.5	7.50	7.50	49.5	7.50	7.50	49.5	7.50	7.50	49.5	
NO. 1 + 14.750	8.1	6.50	7.00	56.7	6.50	7.00	56.7	6.50	7.00	56.7	5.80	6.65	53.9	
NO. 2 + 0.000	5.3	6.50	6.50	34.5	6.50	6.50	34.5	6.50	6.50	34.5	5.20	5.50	29.2	
NO. 2 + 5.460	5.5	6.50	6.50	35.8	6.50	6.50	35.8	6.50	6.50	35.8	6.50	5.85	32.2	
NO. 3 + 0.000	14.5	7.50	7.00	101.5	7.50	7.00	101.5	7.50	7.00	101.5	7.55	7.03	101.9	
NO. 3 + 11.800	11.8	7.50	7.50	88.5	7.50	7.50	88.5	7.50	7.50	88.5	7.55	7.55	89.1	
NO. 4 + 0.000	8.2	7.50	7.50	61.5	7.50	7.50	61.5	7.50	7.50	61.5	7.55	7.55	61.9	
NO. 4 + 2.455	2.5	7.50	7.50	18.8	7.50	7.50	18.8	7.50	7.50	18.8	7.58	7.57	18.9	
NO. 5 + 0.000	17.5	7.50	7.50	131.3	7.50	7.50	131.3	7.50	7.50	131.3	7.58	7.58	132.7	
NO. 5 + 7.555	7.6	7.50	7.50	57.0	7.50	7.50	57.0	7.50	7.50	57.0	7.58	7.58	57.6	
NO. 6 + 0.000	12.4	8.26	7.88	97.7	8.26	7.88	97.7	8.26	7.88	97.7	8.34	7.96	98.7	
NO. 7 + 0.000	20.0	9.49	8.87	177.5	9.49	8.87	177.5	9.49	8.87	177.5	9.57	8.95	179.1	
NO. 7 + 8.389	8.4	10.00	9.74	81.8	10.00	9.74	81.8	10.00	9.74	81.8	10.08	9.82	82.5	
NO. 7 + 15.106	6.7	10.00	10.00	67.0	10.00	10.00	67.0	10.00	10.00	67.0	10.02	10.05	67.3	
NO. 8 + 0.000	4.9	9.70	9.85	48.3	9.70	9.85	48.3	9.70	9.85	48.3	9.71	9.87	48.3	
NO. 9 + 0.000	20.0	8.48	9.09	181.8	8.68	9.19	183.8	8.88	9.29	185.8	9.62	9.66	193.3	
NO. 9 + 15.939	15.9	7.50	7.99	127.0	7.70	8.19	130.2	7.90	8.39	133.4	8.64	9.13	145.1	
NO. 10 + 0.000	4.1	7.50	7.50	30.8	7.70	7.70	31.6	7.90	7.90	32.4	8.64	8.64	35.4	
NO. 11 + 0.000	20.0	7.50	7.50	150.0	7.70	7.70	154.0	7.90	7.90	158.0	8.64	8.64	172.8	
NO. 11 + 6.000	6.0	7.50	7.50	45.0	7.50	7.60	45.6	7.50	7.70	46.2	7.52	8.08	48.5	
NO. 12 + 0.000	14.0	7.50	7.50	105.0	7.50	7.50	105.0	7.50	7.50	105.0	7.52	7.52	105.3	
NO. 12 + 13.472	13.5	7.50	7.50	101.3	7.50	7.50	101.3	7.50	7.50	101.3	7.52	7.52	101.5	
小計	253.5			1,995.8			2,006.4			2,017.0			2,052.2	

舗装工計算書 5

測点	距離	表層(車道部) 再生密粒度As20			上層路盤(車道部) 再生As安定処理			下層路盤(車道部) 再生ｸﾗｯｼｬｰﾗﾝ(RC-40)			不陸整正			摘要
		舗装幅	平均幅	面積	舗装幅	平均幅	面積	舗装幅	平均幅	面積	幅	平均幅	面積	
NO. 12 + 13.472	0.0	7.50			7.50			7.50			7.52			
NO. 13 + 0.000	6.5	7.90	7.70	50.1	7.90	7.70	50.1	7.90	7.70	50.1	7.92	7.72	50.2	
NO. 14 + 0.000	20.0	9.12	8.51	170.2	9.12	8.51	170.2	9.13	8.51	170.3	9.15	8.54	170.7	
NO. 14 + 14.305	14.3	10.00	9.56	136.7	10.00	9.56	136.7	10.01	9.57	136.8	10.04	9.60	137.2	
NO. 15 + 0.000	5.7	10.00	10.00	57.0	10.00	10.00	57.0	10.00	10.00	57.0	10.03	10.04	57.2	
NO. 15 + 1.273	1.3	10.00	10.00	13.0	10.00	10.00	13.0	10.00	10.00	13.0	10.03	10.03	13.0	
NO. 16 + 0.000	18.7	8.85	9.43	176.3	8.85	9.43	176.3	8.86	9.43	176.3	8.88	9.46	176.8	
NO. 16 + 5.107	5.1	8.85	8.85	45.2	8.85	8.85	45.2	8.86	8.86	45.2	8.88	8.88	45.3	
小計	71.6			648.5			648.5			648.7			650.4	
合計	325.1			2,644.3			2,654.9			2,665.7			2,702.6	

防護柵工 数量集計表

種　　別	細　　別	規　　格	単位	数　量	摘　要
作業土工			式	1	
	床掘	標準	㎥	-	
	床掘	1.0m≦W＜2.0m	㎥	11.4	
	床掘	小規模	㎥	-	
	埋戻し	最大埋戻幅1m以上4m未満	㎥	-	
	埋戻し	最大埋戻幅1m未満	㎥	5.0	
	残土処理		㎥	5.8	床掘-埋戻し/0.9
	基面整正		㎡	16.0	
路側防護柵工			式	1	
	ガードレール	Gr-C-4E（土中用）	m	129.0	
		Gr-C-2B（コンクリート基礎用）	m	6.5	
		Gr-C-2B（ﾌﾟﾚｷｬｽﾄ防護柵基礎）	m	14.5	
防止柵工			式	1	
	転落防止柵	（コンクリート埋込用）	m	2.5	
	フェンス	(H=1500)	m	91.7	

作業土工集計表

種　　別	細　　別	土量									基面整正	摘　　要
		床堀(土砂)				埋戻し				残土(床堀-埋戻し/0.9)		
		標準	平均施工幅1m以上2m未満	小規模	合計	最大埋戻幅1m以上4m未満	最大埋戻幅1m未満		合計			
		m3	m3	m3	m3	m3	m3		m3	m3	m2	
防護柵工	床掘	0.0	11.4	0.0	11.4							本線計上部
	埋戻					0.0	5.0		5.0			
	残土									5.8		
	基面整正										16.0	延長×単位数量
合計		0.0	11.4	0.0		0.0	5.0			5.8	16.0	

土　工　計　算　書 3

測　　点	距　離	床掘			埋戻し									摘　要
		1.0m≦W＜2.0m			W＜1.0m									
		断面積	平均断面	土　量	断面積	平均断面	土　量							
NO.　1 ＋ 14.750		0.3			0.0									
NO.　2 ＋ 0.000	5.3	1.5	0.90	4.8	0.7	0.35	1.9							
NO.　2 ＋ 4.400	4.4	1.5	1.50	6.6	0.7	0.70	3.1							
合　　計	9.7			11.4			5.0							

防護柵工

Gr-C-4E　　延長調書

（土中用）

左　側　測　点	延　長	右　側　測　点	延　長
No. 1 + 9.2 ～ No. 1 + 13.8	4.4	No. 1 + 10.1 ～ No. 1 + 15.1	4.4
No. 2 + 6.9 ～ No. 2 + 10.0	3.0	No. 2 + 7.0 ～ No. 2 + 10.0	3.0
No. 4 + 3.7	7.0		
No. 4 + 10.7	7.0		
No. 12 + 13.5 ～ No. 16 + 18.0	100.2		
小　計	121.6	小　計	7.4
左 右 合 計 延 長			129.0

防護柵工単位数量表　　Gr-C-4E(土中用)

ガードレール(Gr-C-4E(土中用))

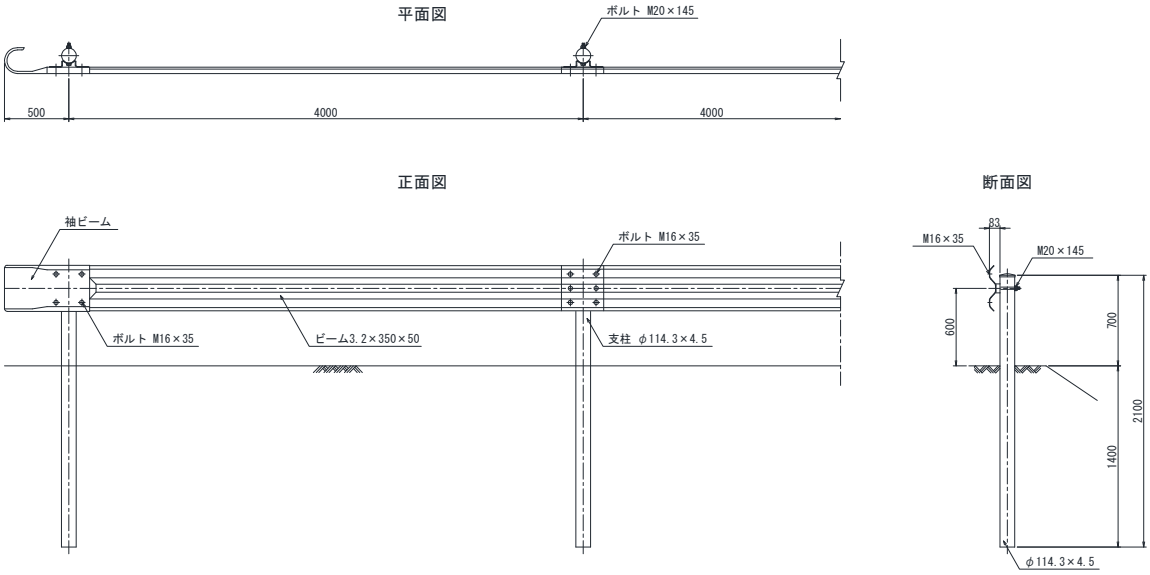

(10m当り)

項　　目	形　状　寸　法	単位	数　　量	摘　　要
ガードレール	Gr-C-4E(土中用)	m	10.0	
支柱	φ114.3×4.5	本	2.5	

防護柵工単位数量表　　（10m当り）

項　目	計　　算　　式			単位	数　量
ガードレール					
	【Gr-C-4E(土中用)】				
	L=　10.000	＝	10.0	m	10.00
支柱					
	【φ114.3×4.5】				
	n=　10.000　/　4.000	＝	2.5	本	2.5

防護柵工

Gr-C-2B　　延長調書

（コンクリート基礎用）

左　側　測　点	延　長	右　側　測　点	延　長
No.　1＋ 13.8～　No.　1＋ 16.8	3.0	No.　1＋ 15.1～　No.　1＋ 15.5	0.5
		No.　2＋ 2.4～　No.　2＋ 5.4	3.0
小　計	3.0	小　計	3.5
左 右 合 計 延 長			6.5

防護柵工単位数量表　　Gr-C-2B(ｺﾝｸﾘｰﾄ基礎用)

ガードレール(Gr-C-2B(コンクリート基礎用))

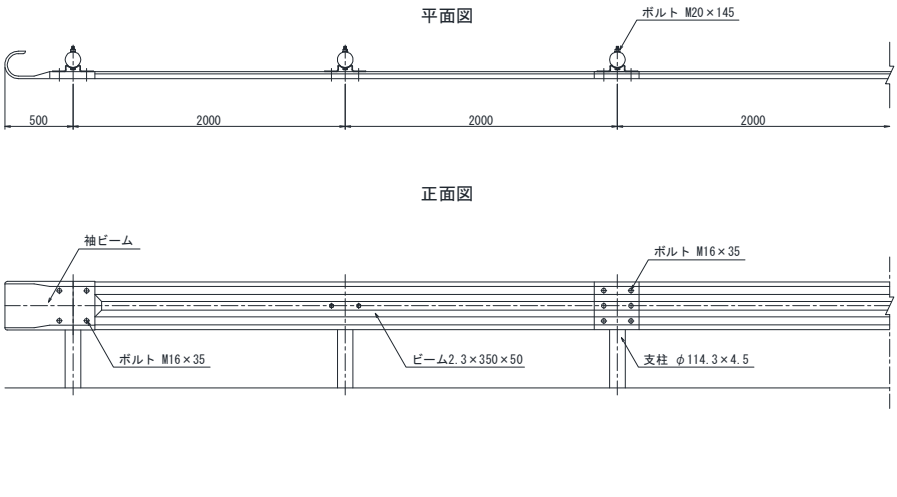

(10m当り)

項　　目	形　状　寸　法	単位	数　　量	摘　　要
ガードレール	Gr-C-2B(ｺﾝｸﾘｰﾄ基礎用)	m	10.0	
支柱	φ114.3×4.5	本	5	

防護柵工単位数量表　　（10m当り）

項　目	計　　算　　式			単位	数　量
ガードレール					
	【Gr-C-2B(ｺﾝｸﾘｰﾄ基礎用)】				
	L=　10.000	＝	10.0	m	10.00
支柱					
	【φ114.3×4.5】				
	n=　10.000　/　2.000	＝	5	本	5

防護柵工

Gr-C-2B　　延長調書

(ﾌﾟﾚｷｬｽﾄ防護柵基礎)

左側測点	延長	右側測点	延長
No. 1＋ 16.8～ No. 2＋ 4.4	7.5	No. 1＋ 15.5～ No. 2＋ 2.4	7.0
小計	7.5	小計	7.0
左右合計延長			14.5

防護柵工単位数量表　　ﾌﾟﾚｷｬｽﾄ防護柵基礎

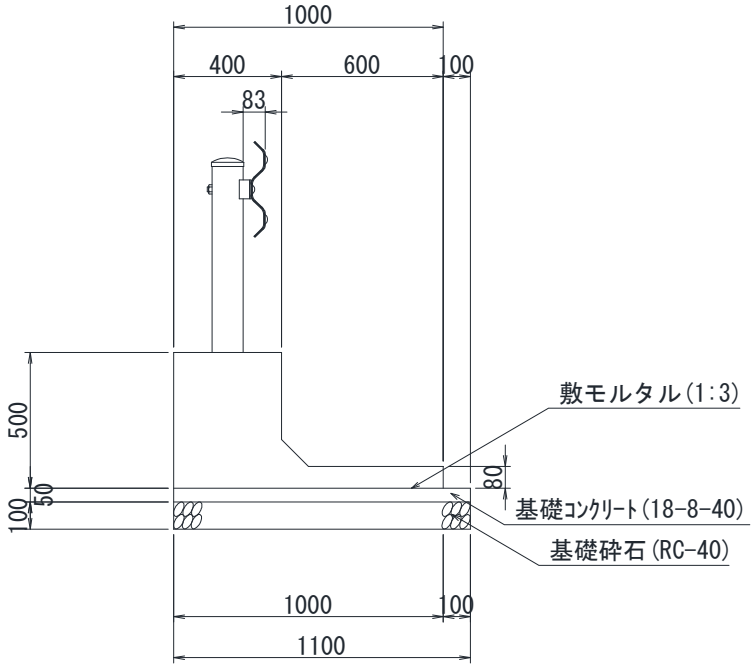

（10m当り）

項　　目	形　状　寸　法	単位	数　　量	摘　　要
ﾌﾟﾚｷｬｽﾄ防護柵基礎	ﾌﾟﾚｷｬｽﾄ防護柵基礎	個	5	L=2.000m/個
基礎砕石	RC-40 t=0.100	m^2	11.0	
基礎ｺﾝｸﾘｰﾄ	18-8-40	m^3	0.55	
基礎ｺﾝｸﾘｰﾄ型枠		m^2	1.0	
敷モルタル	1:3	m^3	0.10	
土工　　床　　掘		m^3	本線計上	
埋 戻 し		〃	〃	
残土処理		〃	〃	
基面整正		m^2	11.0	

防護柵工単位数量表　　（10m当り）

項　目	計　　算　　式		単位	数　量
ﾌﾟﾚｷｬｽﾄ防護柵基礎				
	【ﾌﾟﾚｷｬｽﾄ防護柵基礎】			
	L=　10.000 m			
	n=　10.000　/　2.000　(m/個)	＝　5.0	個	5
基礎砕石				
	【RC-40, t=0.100】			
	A=　1.100　×　10.000	＝　11.00	m^2	11.00
基礎ｺﾝｸﾘｰﾄ				
	【18-8-40】			
	V=　1.100　×　0.050　×　10.000	＝　0.550	m^3	0.550
基礎ｺﾝｸﾘｰﾄ型枠				
	A=　0.050　×　10.000　×　2	＝　1.000	m^2	1.000
敷モルタル				
	【1:3】			
	V=　1.000　×　0.010　×　10.000	＝　0.100	m^3	0.100
基面整正				
	A=　基礎砕石より	＝　11.00	m^2	11.00

防護柵工

転落防止柵　延長調書

（コンクリート埋込用）

左側測点	延長	右側測点	延長
		No. 2＋ 5.5～ No. 2＋ 8.0	2.5
小計	－	小計	2.5
左右合計延長			2.5

防護柵工単位数量表　　転落防止柵（ｺﾝｸﾘｰﾄ埋込用）

転落防止柵（コンクリート埋込用）

平面図

正面図

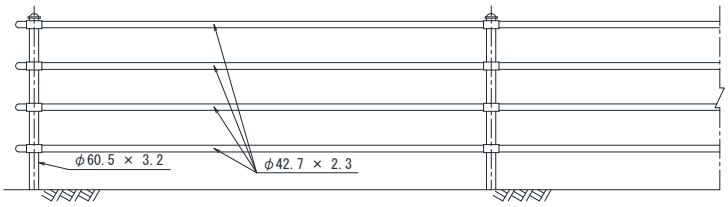

断面図

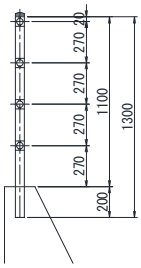

（10m当り）

項　　目	形　状　寸　法	単位	数　　量	摘　　要
転落防止柵	コンクリート埋込用	m	10.0	
支柱	φ60.5×3.2	本	3.3	

防護柵工単位数量表　　（10m当り）

項　目	計　　算　　式		単位	数　量
転落防止柵				
	【転落防止柵(ｺﾝｸﾘｰﾄ埋込用)】			
	L=　10.000	＝　10.0	m	10.00
支柱				
	【φ60.5×3.2】			
	n=　10.000　/　3.000	＝　3.3	本	3.3

防護柵工

フェンス　延長調書

(H=1500)

左　側　測　点	延　長	右　側　測　点	延　長
		No.　10 +　14.6 ～　No.　16 +　16.2	91.7
小　計	－	小　計	91.7
左　右　合　計　延　長			91.7

防護柵工単位数量表　　フェンス(H=1500)

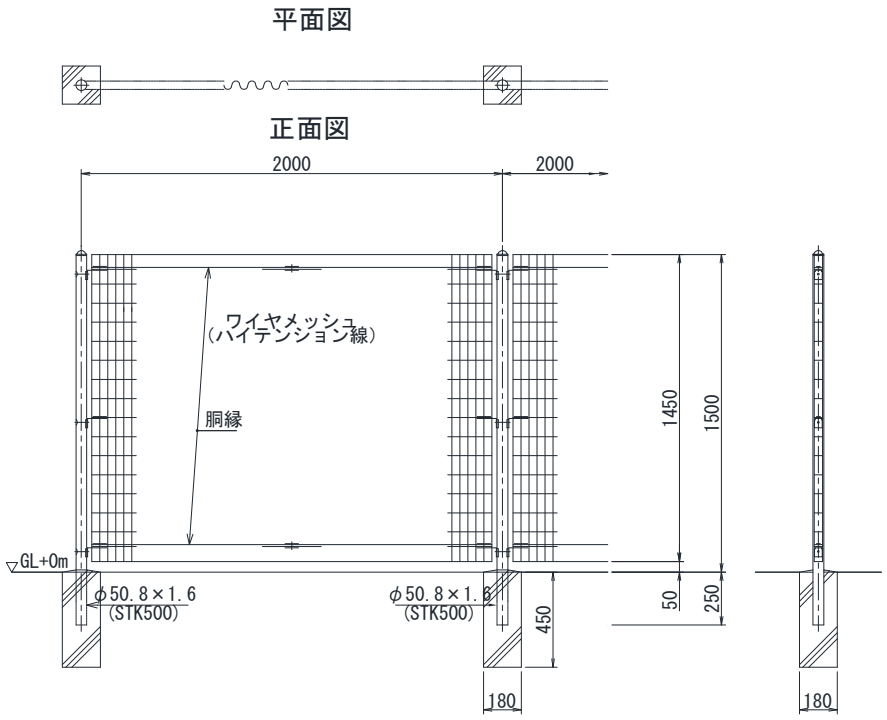

(10m当り)

項　　目	形　状　寸　法	単位	数　　量	摘　　要
フェンス	H=1500	m	10.0	
支柱	φ50.8×1.6	本	5.0	

防護柵工単位数量表　　（10m当り）

項　目	計　　算　　式	単位	数　量
フェンス			
	【フェンス(H=1500)】		
	L=　10.000　　＝　10.0	m	10.00
支柱			
	【φ50.8×1.6】		
	n=　10.000　/　2.000　　＝　5.0	本	5.0

区画線工 数量集計表

項目	細　　別	規　　格	単位	数　　量	摘　要
区画線工	区画線	車道外側線、白、実線、15cm	m	694.5	
		車道中央線、白、破線、15cm	m	163.3	
		停止線、白、実線、45cm	m	6.3	
		文字（止まれ）、白、実線、15cm換算延長	m	18.6	

区画線工内訳書

項　目	計　　算　　式	単位	数　量
区画線	（区画線平面図参照）		
	【車道外側線、白、実線、15cm】		
	NO.0+0.0(L)～NO.16+17.5(L)　L1=　346.90 m		
	NO.0+0.0(R)～NO.16+15.9(R)　L2=　347.60 m		
	ΣL=	m	694.50
	【車道中央線、白、破線、15cm】		
	NO.0+0.0(CL)～NO.16+6.6(CL)　L1=　163.30 m		
	ΣL=	m	163.30
	【停止線、白、実線、45cm】		
	NO.16+6.8(L)　L1=　6.30 m		
	ΣL=	m	6.30
	【文字（止まれ）、白、実線、15cm換算延長】		
	止　L1=　5.65 ×　1 箇所　=　5.65 m		
	ま　L2=　6.73 ×　1 箇所　=　6.73 m		
	れ　L3=　6.26 ×　1 箇所　=　6.26 m		
	ΣL=	m	18.64

(2) 文字及び矢印

文字及び矢印の設計数量は次表による。

矢印・文字等の施工長換算表

種別			15cm換算施工長(m)
矢印		L=5.0m W=0.9	12.19
		L=5.0m	6.25
		L=5.0m	6.66
		L=5.0m	8.91
		L=5.0m	9.65
		L=5.0m	5.25
		L=5.0m	5.66
		L=5.0m	7.91
		L=2.0m W=0.45	2.50
文字等	X	〃=5.0 〃=0.8	9.47
	8	〃=1.5 〃=0.45	3.18
	ー	〃=0.15 〃=0.3	0.30
	2	〃=1.5 〃=0.45	2.30
	0	〃=1.5 〃=0.45	3.04
	20	〃=5.0 〃=1.2	18.49
	30	〃=1.5 〃=1.2	19.34
	40	〃=1.5 〃=1.2	19.80
	50	〃=1.5 〃=1.2	18.57
	60	〃=1.5 〃=1.2	21.08
	自	〃=2.4 〃=0.8	6.24
	動	〃=2.4 〃=0.8	7.55
	車	〃=2.4 〃=0.8	6.26
	二	〃=2.4 〃=0.8	3.73
	輪	〃=2.4 〃=0.9	8.29
	を	〃=1.2 〃=0.4	1.81
	除	〃=2.4 〃=0.8	7.16
	く	〃=1.2 〃=0.4	0.86
	軽	〃=2.4 〃=0.8	7.09
	両	〃=2.4 〃=0.8	7.63

種別			15cm換算施工長(m)
文字等	バ	〃=2.4 〃=1.0	6.00
	ス	L=2.4m W=1.0	5.27
	専	〃=2.4 〃=1.0	7.50
	用	〃=2.4 〃=1.0	10.50
	優	〃=2.4 〃=1.0	9.17
	先	〃=2.4 〃=1.0	7.77
	7	〃=1.5 〃=0.7	2.58
	ー	〃=0.15 〃=0.4	0.40
	9	〃=1.5 〃=0.7	3.11
	・	〃=0.15 〃=0.15	0.15
	3	〃=0.75 〃=0.4	1.40
	0	〃=0.75 〃=0.4	1.65
		対角2m 〃 4m	19.97 52.89
		直径2m 〃 4m	23.72 64.91
		1m×2m 2m×4m	17.91 49.91
		L=4.0 W=1.2	14.56
	◇	〃=5.0 〃=1.5	16.51
	▽	〃=4.5 〃=1.5	17.71
	文	〃=2.4 〃=0.9	5.54
	徐	〃=2.4 〃=0.9	7.55
	行	〃=2.4 〃=0.9	6.17
	止	〃=2.4 〃=0.8	5.65
	ま	〃=2.4 〃=0.8	6.73
	れ	〃=2.4 〃=0.8	6.26
	右	〃=3.0 〃=1.0	8.79
	左	〃=3.0 〃=1.0	7.86
	急	〃=3.0 〃=1.0	11.62
	カ	L=3.0m W=1.0	6.53
	ブ	〃=3.0 〃=1.35	6.01
	ニ	〃=2.0 〃=1.0	6.40

種別			15cm換算施工長(m)
文字等	四	〃=1.2 〃=1.0	6.4
	輪	〃=2.0 〃=1.0	7.36
	バ	L=2.0 W=0.7	4.7
	ス	L=2.0 W=0.7	3.54
	停	L=2.0 W=0.7	5.19
	止	L=1.8 W=0.6	4.10
	ま	L=1.8 W=0.6	4.70
	れ	L=1.8 W=0.6	4.60
	止	L=2.4 W=0.8	5.65
	ま	L=2.4 W=0.8	6.73
	れ	L=2.4 W=0.8	6.26
	大	L=3.0 W=1.1	6.74
	貨	L=3.0 W=1.1	12.07
	・	L=0.3 W=0.15	0.30
	特	L=3.0 W=1.1	10.57
	定	L=3.0 W=1.1	9.97
	中	L=3.0 W=1.1	8.19

表中のL、Wは、下図例のとおり

※上記以外の形状寸法を適用する場合は、別途考慮すること。

道路付属施設工 数量集計表

種　　別	細　　別	規　　格	単位	数　　量	摘　　要
道路付属物工			式	1	
	スロープ	W=1.3m	m	5.3	NO.2+4.900(L)
掘削工			式	1	
	オープン掘削	土砂	m^3	－	※本線土工にて計上
舗装工			式	1	
	コンクリート舗装	コンクリート舗装	m^2	6.7	t=10cm
	路盤	再生ｸﾗｯｼｬｰﾗﾝ(RC-40)	m^2	6.7	t=15cm

項　目	計　　算　　式　　-1	単位	数量
スロープ			
	【W=1.3m】　　数量算出根拠図より		
	NO.2　+　4.900 (L)　=　5.300	m	5.3
掘削工			
	※本線土工にて計上		
舗装工			
	・コンクリート舗装　t=10cm		
	数量算出根拠図より　A=　6.7	m2	6.7
	・路盤：再生ｸﾗｯｼｬｰﾗﾝ(RC-40)　t=15cm		
	数量算出根拠図より　A=　6.7	m2	6.7
	※数量算出根拠図		

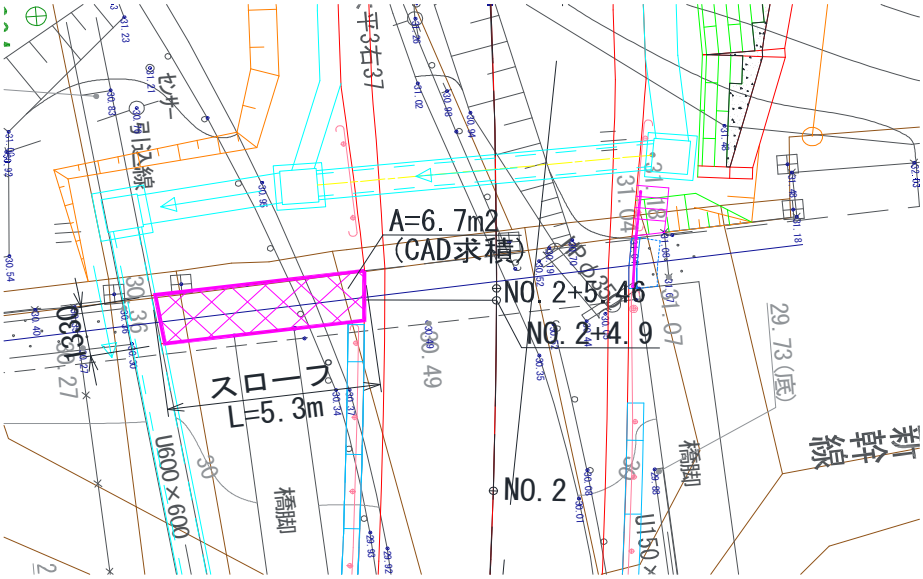

乗入工 数量集計表

種　　別	細　　別	規　　格	単位	数　　量	摘　　要
乗入工			式	1	
	乗入工	W=7.0m	m	7.8	NO.4+7.192(L)
掘削工			式	1	
	オープン掘削	土砂	m^3	42.9	※道路土工に追記
舗装工			式	1	
	下層路盤	再生ｸﾗｯｼｬｰﾗﾝ(RC-40)	m^2	48.9	t=25cm
	基層	再生粗粒度As20	m^2	48.9	t= 5cm
	表層	再生細粒度As13	m^2	48.9	t= 5cm

項　目	計　　算　　式　　-1	単位	数量
乗入工			
	【W=7.0m】　　数量算出根拠図より		
	NO.4　+　7.192 (L)　=　7.800	m	7.8
掘削工			
	土工根拠図より		
	【オープン掘削】		

測　点			距　離	断面積	平均断面	土　量	摘　要
NO.0	+	0.000		8.5			
NO.0	+	7.800	7.8	2.5	5.50	42.9	
					合計	42.9	

		m3	42.9
舗装工			
	・下層路盤：再生ｸﾗｯｼｬｰﾗﾝ(RC-40)　t=25cm		
	数量算出根拠図より　A=　48.9	m2	48.9
	・基層：再生粗粒度As20　t= 5cm		
	数量算出根拠図より　A=　48.9	m2	48.9
	・表層：再生細粒度As13　t= 5cm		
	数量算出根拠図より　A=　48.9	m2	48.9

項　目	計　　算　　式　　-2	単位	数量
乗入工	※数量算出根拠図 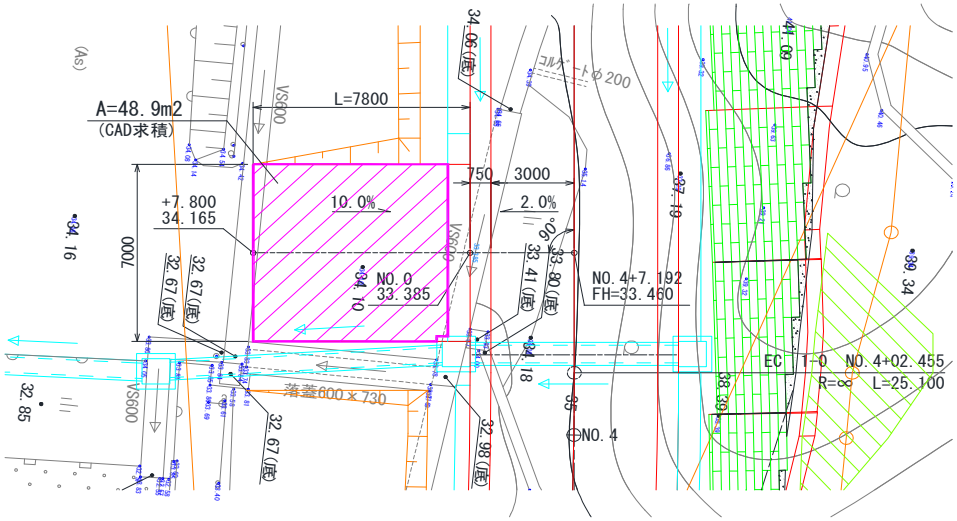 ※土工根拠図 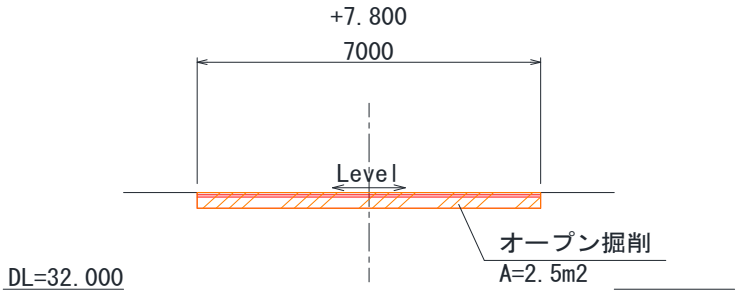 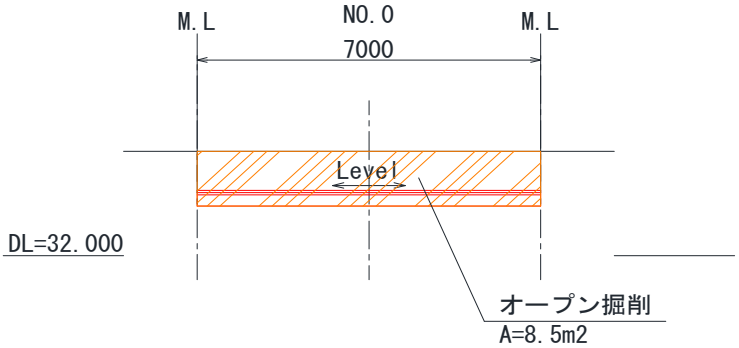 		

階段工 数量集計表

種　　別	細　　別	規　　格	単位	数　　量	摘　　要
階段工			式	1	
	現場打ち階段	W＝0.786m	箇所	1	NO.2+6.9～ NO.2+8.1(R)
	現場打ち階段	W＝1.500m	箇所	1	NO.7+8.389(L)
	現場打ち階段	W＝1.500m	箇所	1	NO.7+8.389(R)

階段工数量集計表

NO.2+6.9～NO.2+8.1(R)

平　面　図

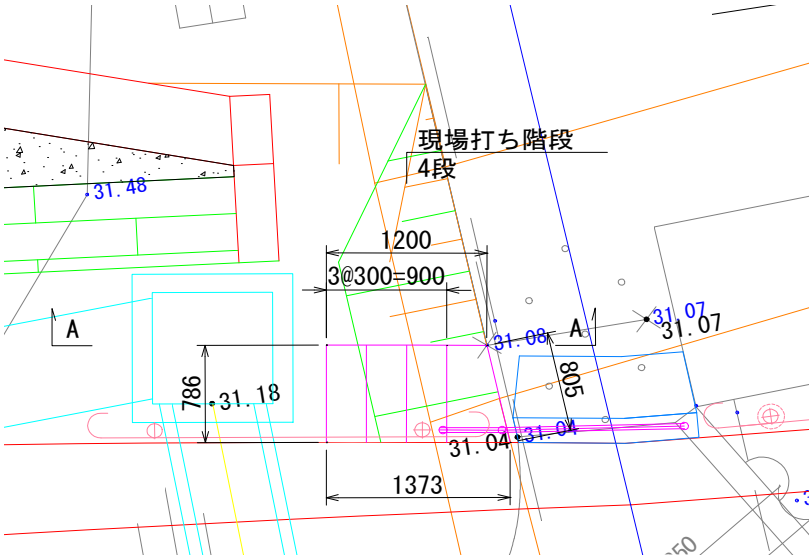

A-A 断面

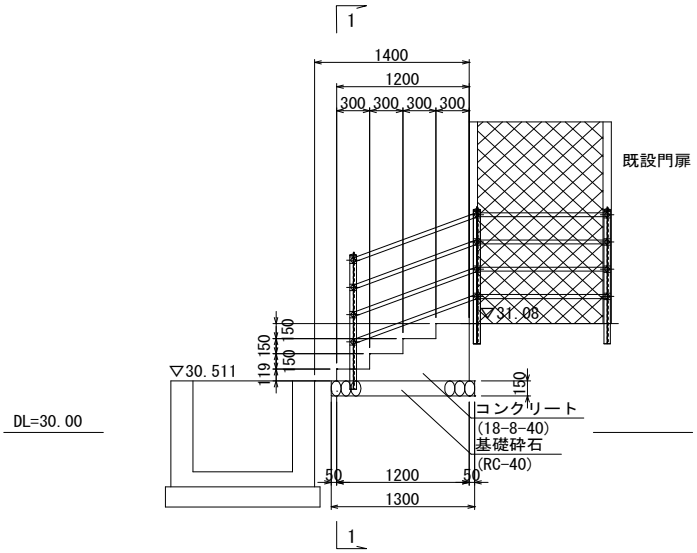

正 面 図
(1-1 断面)

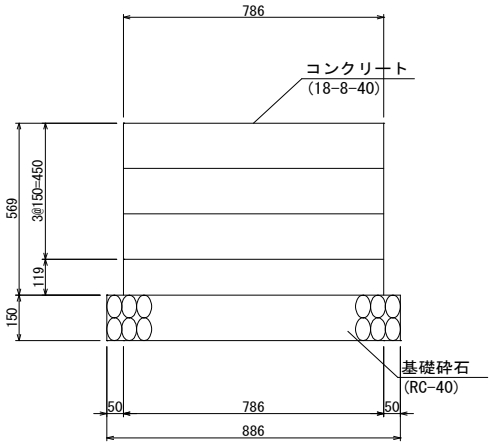

細　　別	規　　格	単位	数　　量	備　　考
現場打ち階段	W=0.786m	式	1	4段
コンクリート	18-8-40	m^3	0.36	
コンクリート型枠		m^2	1.4	
基礎砕石	RC-40, t=15cm	m^2	1.2	
土　　工			本線で計上	
基面整正		m^2	1.2	

階段工数量計算書

項　目	計　　算　　式	単位	数　量
コンクリート	【18-8-40】		
	V1= 0.786 × 1/2 × (1.200 ＋ 1.373) × 0.119 = 0.120		
	V2= 0.786 × 1/2 × (0.900 ＋ 1.073) × 0.150 = 0.116		
	V3= 0.786 × 1/2 × (0.600 ＋ 0.773) × 0.150 = 0.081		
	V4= 0.786 × 1/2 × (0.300 ＋ 0.473) × 0.150 = 0.046		
	ΣV= 0.363	m^3	0.363
ｺﾝｸﾘｰﾄ型枠			
	A1= (1.200 ＋ 1.373) × 0.119 = 0.306		
	A2= (0.900 ＋ 1.073) × 0.150 = 0.296		
	A3= (0.600 ＋ 0.773) × 0.150 = 0.206		
	A4= (0.300 ＋ 0.473) × 0.150 = 0.116		
	A5= 0.786 × (0.150 × 3 ＋ 0.119) = 0.447		
	ΣV= 1.371	m^2	1.371
基礎砕石	【RC-40, t=15cm】		
	A= 0.886 × 1/2 × (1.300 ＋ 1.473) = 1.228	m^2	1.228
基面整正			
	A= 基礎砕石より = 1.228	m^2	1.228

階段工数量集計表

NO. 7+8.389(L)

平　面　図

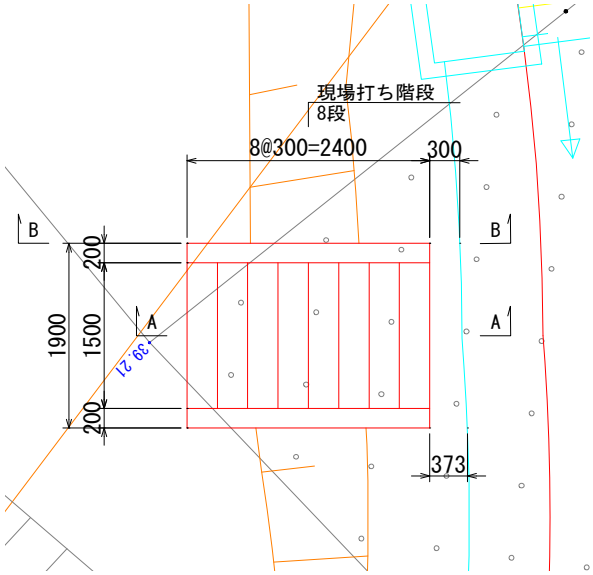

正　面　図
(1-1　断面)

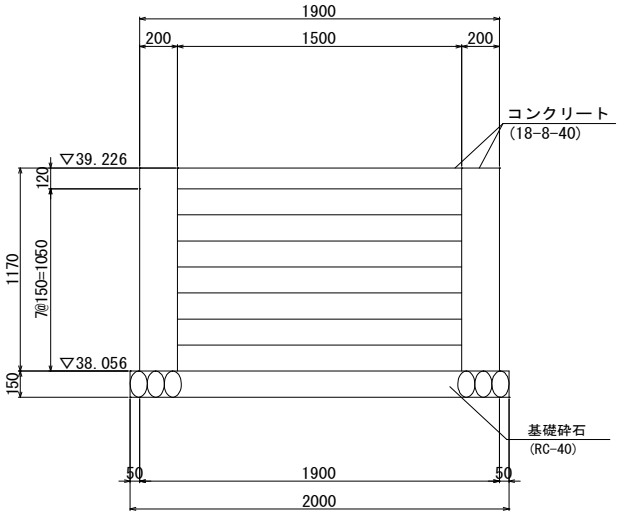

A-A　断面

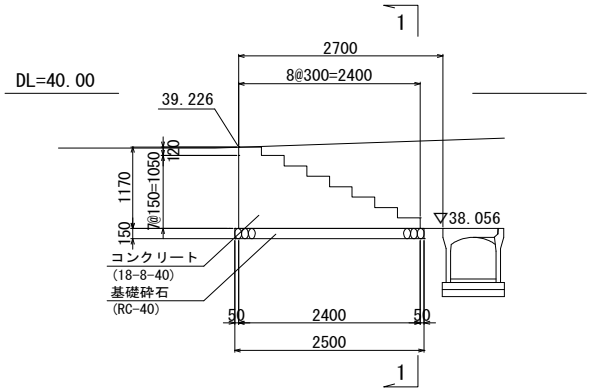

B-B　断面

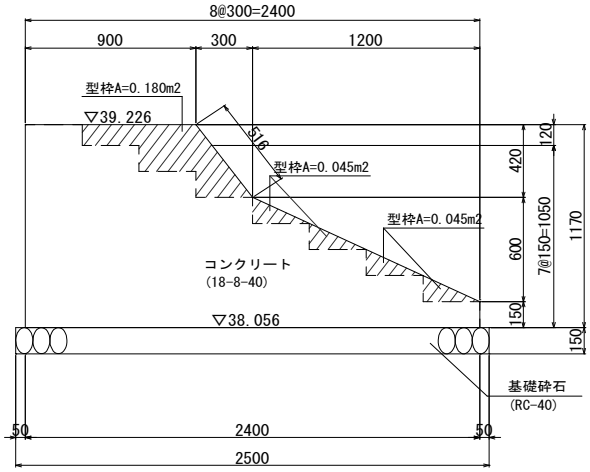

細　　別	規　　格	単位	数　　量	備　　考
現場打ち階段	W=1.500m	式	1	8段
コンクリート	18-8-40	m^3	3.17	
コンクリート型枠		m^2	4.7	
基礎砕石	RC-40, t=15cm	m^2	5.0	
土　　工			本線で計上	
基面整正		m^2	5.0	

階段工数量計算書

項　目	計　　算　　式	単位	数　量
コンクリート	【18-8-40】		
	V1= 1.500 × 2.400 × 0.150 = 0.540		
	V2= 1.500 × 2.100 × 0.150 = 0.473		
	V3= 1.500 × 1.800 × 0.150 = 0.405		
	V4= 1.500 × 1.500 × 0.150 = 0.338		
	V5= 1.500 × 1.200 × 0.150 = 0.270		
	V6= 1.500 × 0.900 × 0.150 = 0.203		
	V7= 1.500 × 0.600 × 0.150 = 0.135		
	V8= 1.500 × 0.300 × 0.120 = 0.054		
	V9= 1.170 × 0.900 × 0.200 × 2 = 0.421		
	V10= 1/2 × (1.170 ＋ 0.750) × 0.300		
	× 0.200 × 2 = 0.115		
	V11= 1/2 × (0.750 ＋ 0.150) × 1.200		
	× 0.200 × 2 = 0.216		
	ΣV= 3.170	m^3	3.170
ｺﾝｸﾘｰﾄ型枠			
	A1= (0.180 ＋ 0.045 ＋ 0.045) × 2 = 0.540		
	A2= 1.900 × 1.170 = 2.223		
	A3= 0.200 × 0.516 × 2 = 0.206		
	A4= 1.500 × (0.150 × 7 ＋ 0.120) = 1.755		
	ΣV= 4.724	m^2	4.724
基礎砕石	【RC-40, t=15cm】		
	A= 2.000 × 2.500 = 5.000	m^2	5.000
基面整正			
	A= 基礎砕石より = 5.000	m^2	5.000

階段工数量集計表

NO. 7+8.389(R)

平　面　図

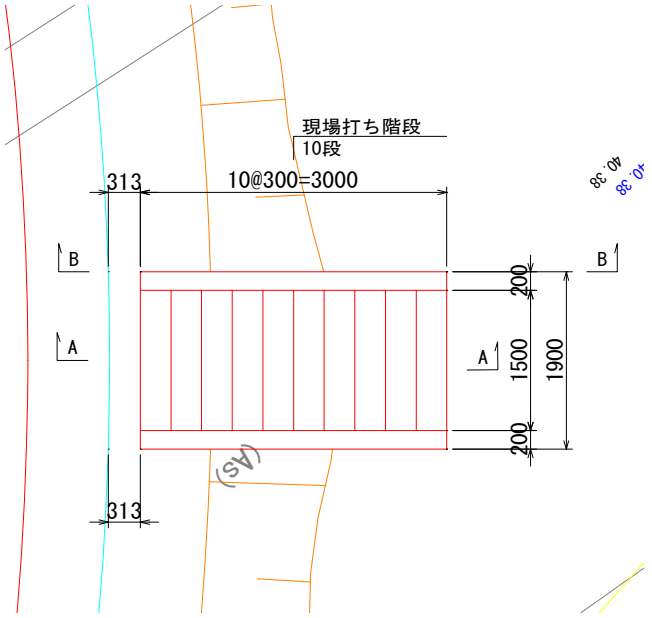

A-A 断面

正 面 図
(1-1 断面)

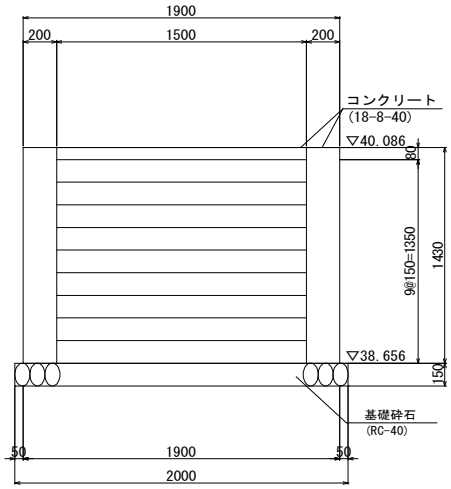

B-B 断面

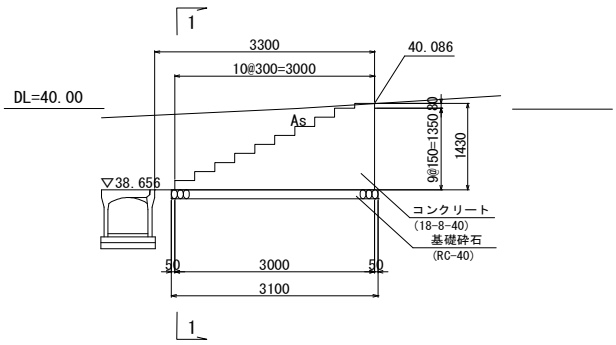

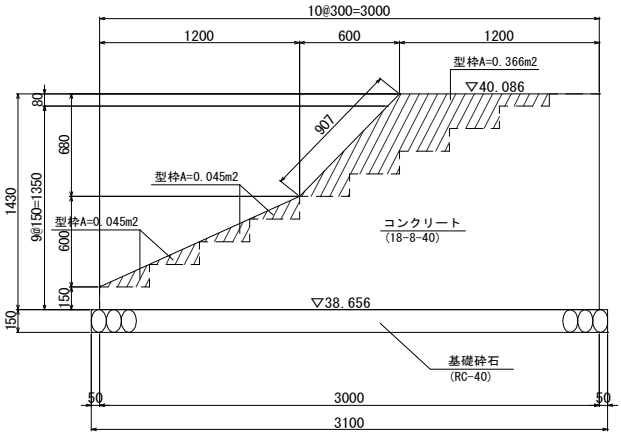

細　　別	規　　格	単位	数　　量	備　　考
現場打ち階段	W=1.500m	式	1	10段
コンクリート	18-8-40	m^3	4.85	
コンクリート型枠		m^2	6.1	
基礎砕石	RC-40, t=15cm	m^2	6.2	
土　　工			本線で計上	
基面整正		m^2	6.2	

階段工数量計算書

項　目	計　　算　　式	単位	数　量
コンクリート	【18-8-40】		
	V1= 1.500 × 3.000 × 0.150 = 0.675		
	V2= 1.500 × 2.700 × 0.150 = 0.608		
	V3= 1.500 × 2.400 × 0.150 = 0.540		
	V4= 1.500 × 2.100 × 0.150 = 0.473		
	V5= 1.500 × 1.800 × 0.150 = 0.405		
	V6= 1.500 × 1.500 × 0.150 = 0.338		
	V7= 1.500 × 1.200 × 0.150 = 0.270		
	V8= 1.500 × 0.900 × 0.150 = 0.203		
	V9= 1.500 × 0.600 × 0.150 = 0.135		
	V10= 1.500 × 0.300 × 0.080 = 0.036		
	V11= 1/2 × (0.150 ＋ 0.750) × 1.200		
	× 0.200 × 2 = 0.216		
	V12= 1/2 × (0.750 ＋ 1.430) × 0.600		
	× 0.200 × 2 = 0.262		
	V13= 1.430 × 1.200 × 0.200 × 2 = 0.686		
	ΣV= 4.847	m^3	4.847
ｺﾝｸﾘｰﾄ型枠			
	A1= (0.366 ＋ 0.045 ＋ 0.045) × 2 = 0.912		
	A2= 1.900 × 1.430 = 2.717		
	A3= 0.200 × 0.907 × 2 = 0.363		
	A4= 1.500 × (0.150 × 9 ＋ 0.080) = 2.145		
	ΣV= 6.137	m^2	6.137
基礎砕石	【RC-40, t=15cm】		
	A= 2.000 × 3.100 = 6.200	m^2	6.200
基面整正			
	A= 基礎砕石より = 6.200	m^2	6.200